FQ60CAO6



משפחת מוצרים	מקרר
התקנה	נפרד
קטגוריה	דלתות 4
רוחב ייחוס	גבוה מ-80 cm
גובה ייחוס	160 - 200 cm
Sistema Total No - Frost	כן
סוג קירור	מערכת קירור כפולה - Total No Frost
הפשרה	אוטומטית
יש להזמין את ערכת הידית בנפרד	כן
קוד EAN	8017709341480

אסתטיקה

סדרה עיצובית	Coloniale	**חומר דופן**	פלדה
צבע	פחם אבן	**צבע דפנות**	אפור כהה
עיצוב	שטוח	**Logo**	Applied
חומר	יריעת מתכת	**צבע פרופיל של מדפי דלת**	כסף
ידית	לא כלול	**צבע פרופיל מגירות**	כסף
סוג ידית	קבוע	**צבע פרופיל של מדף זכוכית**	כרום
צבע ידית	פליז עתיק	**צג**	LED
צבע לוגו	פליז עתיק	**מחיצת תצוגה**	Interno (sul Top)

מאפייני תא מקרר

מספר התאים	3	**כיסוי לתא פירות וירקות**	כן
Compartment types	Low temperature compartment, Fruit and vegetable compartment	**סוג כיסוי תא/מגירה לפירות וירקות**	זכוכית
		תא לטמפרטורה נמוכה	כן
מספר מדפים מתכווננים	2	**תאורה פנימית במקרר**	כן
מספר מגירות לפירות וירקות	2	**סוג תאורה פנימית (מקרר)**	LED
חומר מדפים	זכוכית		
סוג כיסוי תא/מגירה לפירות וירקות	סטנדרטי		

דלת פנימית של מקרר

מספר מדפי דלת עם כיסוי שקוף	2	**מספר מדפי בקבוקים**	2
מספר מדפי דלת מתכווננים	2		

מאפיינים אחרים של מקרר

בקרת לחות	Yes, manual	**MultiFlow**	כן
אביזרים	מגש ביצים	**מאוורר**	כן
Natural Plus Blu Light	כן		

מאפייני תא מקפיא

מספר מגירות	4	**סוגי מדפים**	זכוכית
מספר המדפים	2		

מאפיינים אחרים של מקפיא

תא לקפיאה מהירה	כן

מאפיינים טכניים אחרים

תצוגת פונקציות	חופשה, קפיאה מהירה, קירור מהיר, חסכונית
לחצן לקפיאה מהירה	כן
התרעה על פתיחת דלת	כן
סוג בקרת טמפרטורה	אלקטרוני
מס' מדחסים	1
סוג גז קרר	R600a
סוג מדחס	אינוורטר
כמות קרר (גרם)	62 g
Foam agent	Cyclopentane

תווית חשמל / ביצועים – שנת 2019

צריכת חשמל שנתית	338 kWh/a	**פליטות רעש נישא באוויר**	37 dB(A) re 1 pW
קטגוריית יעילות אנרגטית	E	**זמן עליית טמפרטורה**	10 h
קטגוריית פליטות רעש נישא באוויר	C	**כוכבים 4 - קיבולת הקפאה**	9 kg/24h
נפח נטו כולל	572 l	**כוכבים 4 - קיבולת הקפאה 1**	-18 kg/24h
סכום הנפחים של התאים הקפואים	196 l	**קטגוריית אקלים**	SN, N, ST, T
		EEI	100 %

סכום הנפחים של תאי הקירור והתאים הלא קפואים	376 l

חיבור חשמלי

דירוג חיבור חשמלי	200 W	**תדר (Hz)**	50 Hz
זרם	1,2 A	**אורך כבל חשמל**	240 cm
מתח (וולט)	220-240 V	**תקע**	(F;E) Schuko

מידע לוגיסטי

רוחב	915 mm	**רוחב המוצר עם פתיחה מרבית של הדלתות**	1370 mm
עומק ללא ידית	705 mm	**עומק מוצר עם ידית**	740 mm
גובה	1870 mm	**עומק מוצר עם דלתות שנפתחות ב-90° מעלות**	1095 mm

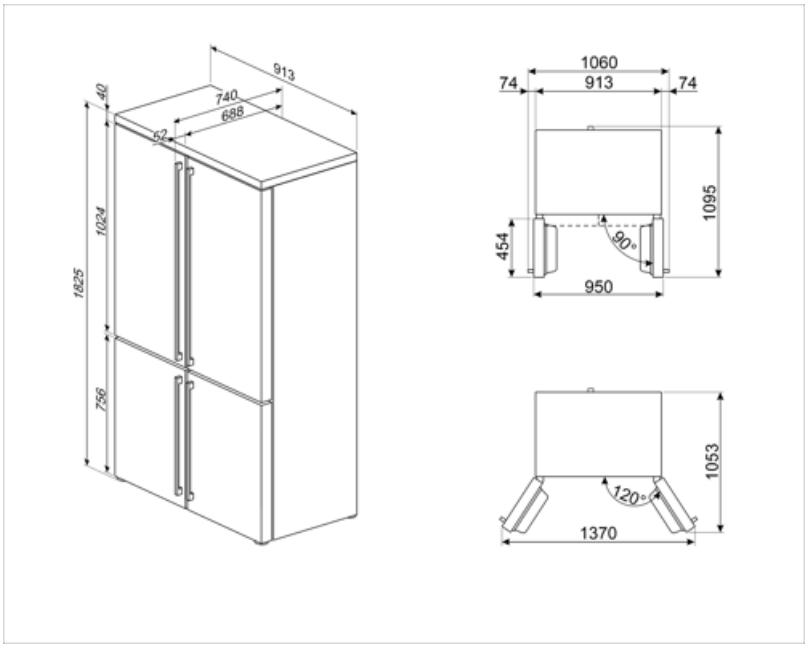

Compatible Accessories

KMOFQ7-1

Set of 4 brass handles, Cortina



KMOFQ8-1



Alternative products



FQ60CPO6

שמנת

Symbols glossary



תא הקפאה 4 כוכבים לשימור טוב יותר של מזון.



קטגוריית יעילות אנרגטית E



מצב חסכוני: ניתוח התפקוד של המקרר במהלך ההפעלה ומיטוב מחזור ההפעלה כדי להקטין את צריכת החשמל.



קפיאה מהירה: פונקציית הקפיאה המהירה מנמיכה את הטמפרטורה בתא אם מפעילים אותה מספר שעות לפני השימוש.



פנימית: דרך חסכונית יותר בחשמל LED תאורת ומאריכת ימים יותר להאיר את פנים המכונה.



אוויר פלוס: שמירה על מזון טרי יותר לפרק זמן ממושך יותר.



מערכת ההפשרה האוטומטית פועלת על ידי הפשרה אוטומטית במרווחים קבועים ומבטלת את הצורך בהפשרה.



צג LED: הצגת תוכניות, פונקציות ואפשרויות שנבחרו ואת הזמן שנותר לסיום המחזור.



מאוורר: הפצה מאולצת של אוויר קר בתא המקרר שמאפשרת פיזור אחיד של הטמפרטורה בתוכו.



מצב חיסכון בחשמל: מצב החיסכון בחשמל מאפשר להשבית את המקרר ולהשאיר את המקפיא עובד.



טכנולוגיית אינוורטר: ההתפתחות של המייבשים של Smeg לכיוון של דגמים חכמים וידידותיים לסביבה יותר הובילה לבחירה לשימוש בטכנולוגיית אינוורטר עם משאבות חום, שמפחיתה משמעותית את צריכת החשמל.



Natural Plus Blu Light: מערכת Natural Plus Blu Light הייחודית הזו פועלת באופן טבעי להארכת משך האחסון של פירות וירקות.