FQ60CAO6

Famiglia	Frigorifero
Installazione	Libera installazione
Categoria	4 Porte
Larghezza di riferimento	Maggiore di 80 cm
Altezza di riferimento	160 - 200 cm
Sistema Total No - Frost	Sì
Tipo di raffreddamento	No Frost Totale - Due circuiti di raffreddamento
Sbrinamento	Automatico
Kit maniglia fornito separatamente	Sì
Codice EAN	8017709341480

Estetica

Estetica	Coloniale	**Materiale fianchi**	Lamiera
Colore	Antracite	**Colore fianchi**	Antracite
Design	Piatto	**Logo**	Applicato
Materiale Porta	Lamiera	**Colore profilo mensole**	Silver
Maniglia	Non inclusa	**Colore profilo cassetti**	Silver
Tipo Maniglia	Fissa	**Colore profilo del ripiano in vetro**	Cromo
Colore maniglia	Ottone anticato	**Tipologia di Display**	LED
Colore logo	Ottone anticato	**Posizione display**	Interno (sul Top)

Allestimento Comparto Frigorifero

Numero vani	3	**Ripiano copri - verduriera**	Sì
Tipologia vani	Vano a bassa temperatura, Vano frutta e verdura	**Tipologia ripiano copri - verduriera**	Cristallo
Numero ripiani regolabili	2	**Vano a bassa temperatura**	Sì
Numero cassetti frutta e verdura	2	**Illuminazione interna frigo**	Sì
Tipologia ripiani regolabili	Cristallo	**Tipo illuminazione interna frigo**	Led
Tipologia verduriera	Standard		

Controporta comparto Frigorifero

Numero mensole con coperchio transparente	2	**Numero mensole porta-bottiglie**	2
Numero balconcini regolabili	2		

Altre dotazioni Frigorifero

Controllo Umidità	Sì	**MultiFlow**	Sì
Accessori frigorifero	Porta-uova	**Ventola**	Sì
Natural Plus Blu Light	Sì		

Allestimento comparto Congelatore

Numero cassetti	4	**Tipologia ripiani**	Cristallo
Numero ripiani	2		

Altre dotazioni Congelatore

Zona congelamento rapido	Sì

Altre caratteristiche tecniche

Funzioni display	Holiday, Congelamento rapido, Raffreddamento rapido, Eco
Tasto congelamento rapido	Sì
Allarme porta aperta	Sì
Tipo di controllo della temperatura	Elettronico
Numero di compressori	1
Tipo di gas refrigerante	R600a
Tipo di compressore	Inverter
Quantità refrigerante (g)	62 g
Agente schiumogeno	Ciclopentano

Prestazioni / Etichetta Energetica - Reg. 2019

Consumo annuo di energia	338 kWh/a	**Emissioni di rumore aereo**	37 dB(A) re 1 pW
Classe di efficienza energetica	E	**Autonomia di Conservazione senza energia elettrica**	10 h

Classe di emissione di rumore aereo	C
Volume totale netto	572 l
Somma dei volumi degli scomparti per prodotti congelati	196 l
Somma dei volumi degli scomparti di raffreddamento e degli scomparti per prodotti non congelati	376 l
4 stelle - Capacità di congelamento	9 kg/24h
Congelatore (4 stelle) (1) - Capacità di congelamento	-18 kg/24h
Classe climatica	SN, N, ST, T
IEE	100 %

Collegamento Elettrico

Dati nominali di collegamento elettrico	200 W
Corrente	1,2 A
Tensione (V)	220-240 V
Frequenza (Hz)	50 Hz
Lunghezza cavo di alimentazione	240 cm
Spina	(F;E) Schuko

Informazioni Logistiche

Larghezza	915 mm
Profondità del prodotto senza maniglia	705 mm
Altezza	1870 mm
Larghezza del prodotto con porte aperte oltre 90°	1656 mm
Profondità del prodotto con maniglia	760 mm
Profondità del prodotto con porta aperta a 90°	1100 mm
Profondità distanziali	45 mm

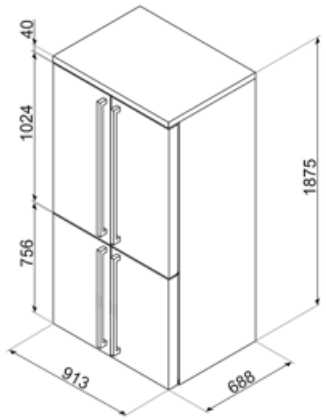

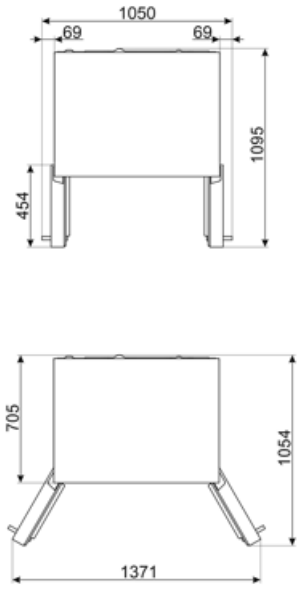

Accessori Compatibili

KMOFQ7-1

Set di 4 maniglie in ottone, Cortina

KMOFQ8-1

Prodotti alternativi

FQ60CPO6

Panna

Glossario simboli

4 stelle

Display LED: Per ottimizzare le prestazioni e semplificare al massimo l'utilizzo dell'elettrodomestico , alcune lavabiancheria e alcuni frigoriferi sono dotati di un display LED che permette di visualizzare lo stato di funzionamento del prodotto.

Ventilato: Sistema di ventilazione del freddo che permette di diffondere costantemente e in modo omogeneo l'aria all'interno del frigorifero.

Funzione vacanze: Questa funzione è particolarmente utile in casi di prolungata assenza da casa, permette di disattivare il funzionamento del reparto frigorifero e mantenere in funzione solo il freezer.

L'evoluzione Smeg verso modelli più intelligenti ed ecosostenibili ha portato alla scelta della tecnologia Inverter che riduce significativamente i consumi.

Natural Plus Blu Light: Innovativo sistema di illuminazione aumenta i tempi di conservazione di frutta e verdura, preservandone più a lungo il contenuto vitaminico.

Sbrinamento automatico: Tutti i modelli di frigoriferi sono dotati di Sbrinamento automatico nel vano frigorifero.

Funzione economy: La funzione Economy analizza l'utilizzo del frigorifero nel periodo di attivazione e ottimizza i cicli di lavoro, per contenere al minimo il dispendio di elettricità.

Congelamento rapido: La funzione del congelamento rapido permette di congelare in tempi brevissimi grandi quantità di cibi freschi. Attivandola qualche ora prima, il congelatore abbassa la temperatura e dopo alcune ore ripristina automaticamente il normale funzionamento.

Illuminazione interna a LED: L'illuminazione interna a LED garantisce un risparmio energetico e, al contempo, offre una luce di atmosfera.

Sistema di raffreddamento Multiflow: il sistema di ventilazione Multiflow permette di diffondere costantemente e in modo omogeneo l'aria all'interno del frigorifero.

Classe di efficienza energetica E