FQ60CPO6



Produktgruppe	Kjøleskap
Installasjon	Frittstående
Kategori	4 dører
Referansebredde	Høyere enn 80 cm
Referansehøyde	160 - 200 cm
No-Frost-system	Ja
Type kjøling	Totale No Frost - Dobbelt kjølesystem
Tine	Automatisk
Kit med håndtak bestilles separat	Ja
EAN-kode	8017709341497

Estetisk linje

Estetikk	Colonial	**Farge på side**	Creme
Farge	Creme	**Logo**	Anvendt
Design	Flat	**Dørhyller profil farge**	Sølv
Materiale	Stål	**Skuffe profilfarge**	Sølv
Håndtak	Ikke inkludert	**Fargen på glasshylle profil**	Krom
Håndtak type	Fast	**Display**	LED
Farge på håndtak	Antikk messing	**Displayposisjon**	Intern (på topp)
Logo farge	Antikk messing	**Tilgjengelige farger**	Mørkegrå
Materiale side	Stål		

Avdelinger i kjøleskap

Antall kammer	3	**Grønnsaksskuff**	Ja
Compartment types	Low temperature compartment, Fruit and vegetable compartment	**Type grønnsaksskuff**	Glass
		Lavtemperatursyklus	Ja
Antall justerbare hyller	2	**Belysning i kjøleskap**	Ja
Antall frukt- og grønnsaksskuffer	2	**Type belysning i kjøleskap**	LED
Hyller materiale	Glass		
Type skarpere / grønnsaksskuffer dekke	Standard		

Innerdør i kjøleskap

Antall dørhyller med transparent lokk	2	**Antall flaskehyller**	2
Antall justerbare dørhyller	2		

Andre kjøleskapegenskaper



Fuktighetskontroll	Yes, manual	**MultiFlow**	Ja
Tilbehør	Eggbrett	**Vifte**	Ja
Natural Plus Blu Light	Ja		

Egenskaper fryseravdeling

Antall skuffer	4	**Type hylleplan**	Glass
Antall hyller	2		

Andre fryseregenskaper



Avdeling for hurtifrysing	Ja

Andre tekniske egenskaper



Displayfunksjoner	Feriemodus, Hurtigfrysing, Hurtigkjøling, Eco
Hurtigfrysingsknapp	Ja
Dør åpen alarm	Ja
Type temperaturkontroll	Elektronisk
Antall kompressorer	1
Type kjølegass	R600a
Type kompressor	Variabel fartskompressor
Kjølemiddel Mengde (g)	62 g
Skummiddel	Syklopentan

Ytelse / Energimerking - Reg. 2019



Årlig energiforbruk	338 kWh/a	**Støynivå**	37 dB(A) re 1 pW
Energi effektivitetsklasse	E	**Tine tid**	10 h
Luftbåren akustisk støyemisjonsklasse	C	**Firestjerners frysekapasitet**	9 kg/24h
Totalt nettovolum	572 l	**Firestjerners frysekapasitet en**	-18 kg/24h
Sum av volum i frossenkammer(e)	196 l	**Klimaklasse**	SN, N, ST, T
		EEI	100 %

Sum av volum i kjølekammer(e) og frostfrikammer(e)	376 l

Elektrisk tilkobling

Elektrisk tilkoblingseffekt	200 W
Strøm (A)	1,2 A
Spenning (V)	220-240 V
Frekvens (Hz)	50 Hz
Lengde på ledning	190 cm
Støpseltype	(F;E) Schuko

Logistisk informasjon

Bredde (mm)	915 mm
Dybde uten håndtak	705 mm
Høyde med fot	1870 mm
Produktbredde ved maksimal døråpning	1370 mm
Produkt dybde med håndtak	740 mm
Produkt dybde med dørene åpne ved 90 °	1095 mm

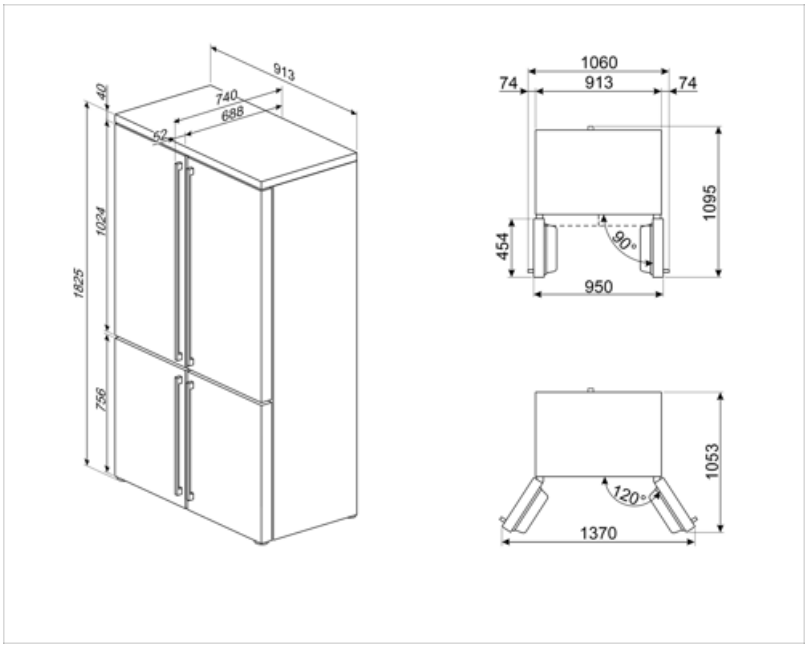

Compatible Accessories

KMOFQ7-1

Set of 4 brass handles, Cortina



KMOFQ8-1



Alternative products



FQ60CAO6

Antrasitt

Symbols glossary



4-Stjerners frysekammer for bedre oppbevaring av mat.



LED-display: For å vise programmer, funksjoner og valg som er blitt gjort, samt tid som gjenstår før endt syklus.



Ventilert: Tvungen fordeling av kald luft i kjølekammeret, noe som gir jevn temperatur innvendig i kjøleskapet.



Strømsparingsmodus: Strømsparingsmodus gjør det mulig å deaktivere kjøleskapet og holde fryseren i gang.



Utviklingen til Smeg mot mer intelligente og økovennlige modeller, har gjort at vi har valgt inverter-teknologi, noe som reduserer energiforbruket betraktelig.



Natural Plus Blu Light: Dette unike Natural Plus Blu Light systemet jobber sammen med naturen for å øke holdbarhetstiden til frukt og grønnsaker.



Det automatisk tinesystemet brukes som automatisk tining ved faste intervaller, noe som eliminerer behovet for opptining i en periode.



Økonomisk modus: Analyserer kjølerfunksjon under aktivering og optimerer driftsyklusen slik at effektforbruket reduseres.



Hurtigfrys: Hurtigfrysfunksjon bringer temperaturen i rommet ned hvis den aktiveres noen timer før bruk.



Innvendige LED-lamper: Er mer energi- og tidseffektive til belysning av apparatets innside.



Air plus: Holder maten fersk lenger.



Energieffektivitetsklasse E