FQ60NDE



Produktfamilie	Køleskab
Installation	Fritstående
Kategori	4 låger
Referencebredde	Højere end 80 cm
Referencehøjde	160 - 200 cm
Nej - frostsystem	Ja
Køletype	Total No Frost - Dobbelt kølesystem
Optøning	Automatisk
Hængseltype	Standard
EAN-kode	8017709337674

Æstetik

Æstetik	Universal	**Sidefarve**	Sort
Farve	Sort	**Logo**	Benyttet
Design	Flad	**Dørhylder, profil farve**	Sølv
Materiale	Stål	**Skuffer profilfarve**	Sølv
Håndtag	Ekstern	**Farve på glashyldeprofil**	Sølv
Håndtagstype	Fast	**Display**	Led
Håndtag farve	Sort	**Display position**	Ekstern (på lågen)
Logofarve	Krom	**Tilgængelige farver**	Rustfrit stål, Hvid
Sidemateriale	Plast		

Køleskabsafdeling egenskaber

Antal rum	3	**Grøntsagsrum**	Ja
Compartment types	Low temperature compartment, Fruit and vegetable compartment	**Type af låg til grøntsagsskuffe**	Glas
		Antal lamper	2
Antal justerbare hylder	2	**Lav temperatur, rum**	Ja
Antal frugt- og grøntsagsskuffer	2	**Kølesk. indvendig belysning**	Ja
Hylder, materiale	Glas	**Indvendig belysningstype (køleskab)**	LED
Type af låg til grøntsagsskuffer	På glideskinner		

Køleskab indvendig låge

Antal balkoner med gennemsigtigt låg	2	**Antal flaskebalkoner**	2
Antal justerbare balkoner	2		

Andre køleskabsfunktioner



Fugtighedsstyring	Yes, manual	**MultiFlow**	Ja
Tilbehør	Æggebakke	**Blæser**	Ja
Natural Plus Blu Light	Ja		

Fryseafdeling egenskaber

Antal skuffer	4	**Hyldetype**	Glas
Antal hylder	2		

Andre fryserfunktioner



Tilbehør	2 isbokse	**Indfrysningsrum**	Ja

Andre tekniske egenskaber

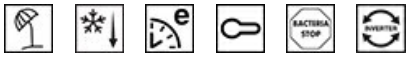

Funktioner, skærm	Ferie, Lynfrysning, Hurtig køling, ØKO, Betjeningslås
Knap til hurtig indfrysning	Ja
Lampe for temperaturalarm	Ja
Låge åben alarm	Ja
Temperaturalarm	Ja
Antibakteriel pakning	Ja
Temperaturstyringstype	Elektronisk
Antal kompressorer	1
Kølemiddelgas, type	R600a
Type af kompressor	Kompressor med variabel hastighed
Kølemiddel mængde (gr)	62 g
Ventileringsmiddel	Cyklopentan

Ydeevne / Energimærke - Reg. 2019



Årligt strømforbrug	338 kWh/a	**Lydniveau**	37 dB(A) re 1 pW
Energieffektivitetsklasse	E	**Optøningstid**	10 h
Luftbåren akustisk støjemissionsklasse	C	**4 stjernet - Frysekapacitet**	4.6 kg/24h

Samlet nettovolumen	572 l	**Firstjernet - Frysekapacitet et**	4.6 kg/24h
Summen af mængderne af de frosne rum	196 l	**Klimaklasse**	SN, N, ST, T
Summen af mængderne i kølerummet (ne) og det (de) frosne rum	376 l	**EEI**	100 %

Elektrisk tilslutning

Elektrisk klassificering	200 W	**Frekvens (Hz)**	50 Hz
Nuværende	0.8 A	**Kabellængde**	240 cm
Spænding (V)	220-240 V	**Stik**	(F;E) Schuko

Logistiske oplysninger

Bredde	908 mm	**Højde med fødder**	1820 mm
Dybde uden håndtag	750 mm	**Produktbredde med maksimal lågeåbning**	1634 mm

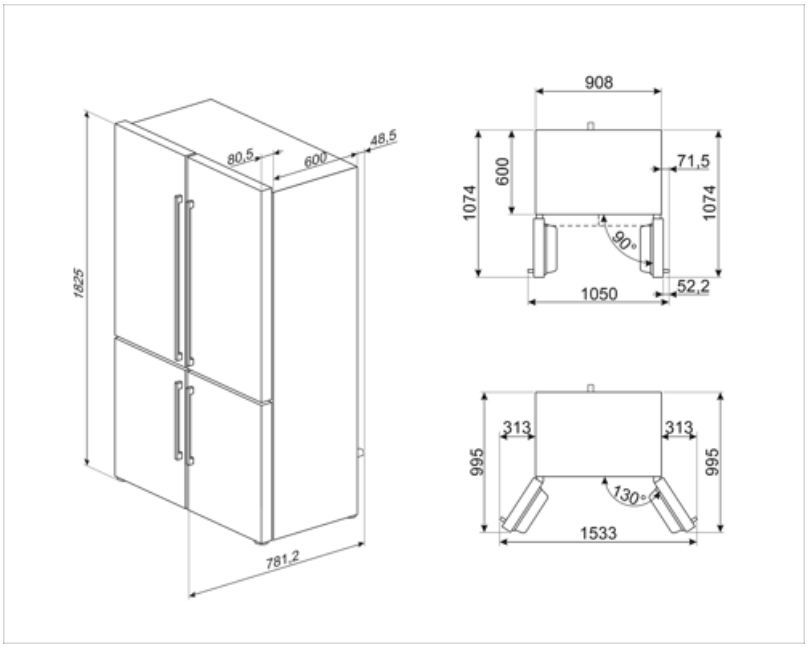

Alternative products



FQ60BDE

Hvid

Symbols glossary



Det automatiske afrimningssystem fungerer ved automatisk afrimning med regelmæssige intervaller, hvilket eliminerer behovet for afrimning helt.



Børnesikring: nogle modeller er udstyret med en enhed til at låse programmet / cyklussen, så det ikke på uheldigvis kan ændres.



LED-display: for at vise programmer, valgte funktioner og valgmuligheder og tid til slutningen af cyklussen.



Ventileret: Tvungen fordeling af kold luft i køleskabet, hvilket muliggør en jævn temperaturfordeling i køleskabet.



Strømbesparelsestilstand: Strømsparetilstand giver dig mulighed for at deaktivere køleskabet og holde fryseren i funktion.



Smegs udvikling mod mere intelligente og miljøvenlige modeller har ført til valget af Inverter-teknologi, hvilket reducerer forbruget betydeligt.



Natural Plus Blu Light: Dette unikke Natural Plus Blu Light-system arbejder sammen med naturen for at øge opbevaringstiden for frugt og grøntsager.



Antibakteriel behandling: antibakteriel behandling for at sikre bedre hygiejne



Energieffektivitetsklasse E



Økonomitilstand: Analyserer køleskabsfunktion under aktivering og optimerer driftscyklussen for at reducere strømforbruget.



Hurtigfrysning: Funktionen hurtigfrysning sænker temperaturen i rummet, når det aktiveres et par timer før brug.



LED indvendig belysning: er en mere energieffektiv og langvarig måde at belyse apparatets indre på.



Air plus: holder mad friskere i længere tid.