FQ60NDE

Produktfamilie	Kühlschrank
Installation	Standgerät
Produktkategorie	4-türig, French Door
Referenzbreite	Über 80 cm cm
Referenzhöhe	160 - 200 cm cm
No Frost	Ja
Kühlsystem	No Frost - Doppeltes Kühlsystem
Abtausystem	Automatisch
Scharniersystem	Standard
EAN-Code	8017709337674

Ästhetik

Ästhetik	Neutral
Farbe	Schwarz
Design	Flach
Ausführung der Gerätetür	Metall
Position des Türgriffs	Extern
Ausführung/Position des Türgriffs	Fest fixiert
Farbe/Ausführung des Türgriffs	Schwarz
Farbe/Ausführung des Markenlogos	Chrom
Material der Seitenwände	Kunststoff
Farbe/Ausführung der Seitenwände	Schwarz
Markenlogo	3D
Farbe der Profilleisten der Türablagen	Silber
Farbe der Griffleisten der Schubladen	Silber
Farbe der Profilleisten der Einlegeböden	Silber
Ausführung des Displays	LED
Position des Displays	Extern
Weitere Farbvarianten	Edelstahl, Weiß

Aufteilung Kühlteil

Anzahl der Schubladen	3
Arten von Schubladen	Niedrigtemperatur-Schublade, Obst- und Gemüseschublade
Anzahl der höhenverstellbaren Einlegeböden	2
Abdeckung für Obst-/Gemüse-Schublade	Ja
Art der Abdeckung der Obst-/Gemüse-Schublade	Sicherheitsglas
Anzahl der Beleuchtungen	2

Anzahl der Obst-/Gemüseschubladen	2	**Niedrigtemperatur-Schublade nahe 0°C**	Ja
Art der höhenverstellbaren Einlegeböden	Sicherheitsglas	**Innenbeleuchtung des Kühlteils**	Ja
Art der Obst-/Gemüseschublade	Mit Sichtfenster, rollengeführt	**Art der Innenbeleuchtung Kühlteil**	LED

Aufteilung Innentür Kühlteil

Anzahl der Türablagen mit transparenter Klappabdeckung	2	**Anzahl der Flaschenborde**	2
Anzahl der höhenverstellbaren Türablagen	2		

Zusatzausstattung Kühlteil

Humidity Control	Ja	**Multiflow-Umluftsystem**	Ja
Zubehör	Eierablage	**Dynamische Umluftkühlung**	Ja
Natural Plus Blue-Light für eine längere vitaminreiche Frische von Obst und Gemüse	Ja		

Aufteilung Gefrierteil

Anzahl der Gefrierschubladen	4	**Art der Einlegeböden**	Sicherheitsglas
Anzahl der Einlegeböden	2		

Zusatzausstattung Gefrierteil

Zubehör	2 Eiswürfelschalen	**Schnellgefrierfach**	Ja

Weitere technische Eigenschaften

Display-Funktionen	Holiday, Schnellgefrieren, Schnellkühlen, ECO, Tastensperre
Funktion Automatik-Schnellgefrieren	Ja
Alarmfunktionen	Ja
Türalarm	Ja

Temperaturalarm	Ja
Türdichtungen mit antibakterieller Beschichtung	Ja
Temperatursteuerung	Elektronisch
Anzahl der Kompressoren	1
Kältemittel	R600a
Kompressor	Inverter-Technik (elektronisch gesteuert)
Füllmenge des Kältemittels	62 g
Material der Isolierschäumung	Cyclopentan

Technische Daten / Energielabel - Reg. 2019 - bindend ab 1.3.2021

Jährlicher Energieverbrauch	338 kWh/Jahr
Energieeffizienzklasse	E
Luftschallemissionsklasse	C
Gesamtrauminhalt (in dm3 oder l)	572 l
Summe der Rauminhalte der Tiefkühlfächer	196 l
Summe der Rauminhalte der Kaltlagerfächer und der Kühlfächer	376 l
Luftschallemissionen	37 dB(A) re 1 pW
Lagerzeit bei Störung	10 h
4-Sterne Gefriervermögen	4.6 kg/24h
4-Sterne Gefriervermögen	4.6 kg/24h
Klimaklassen	SN, N, ST, T
EEI	100 %

Elektrischer Anschluss

Elektrischer Gesamtanschlusswert	200 W
Absicherung	0.8 A
Spannung	220-240 V
Frequenz	50 Hz
Länge Netzkabel	240 cm
Netzstecker	(F;E) Schuko

Logistik-Informationen

Produktbreite	908 mm
Produkttiefe ohne Türgriff	750 mm
Produkthöhe	1820 mm
Produktbreite bei max. Türöffnungswinkel	1634 mm

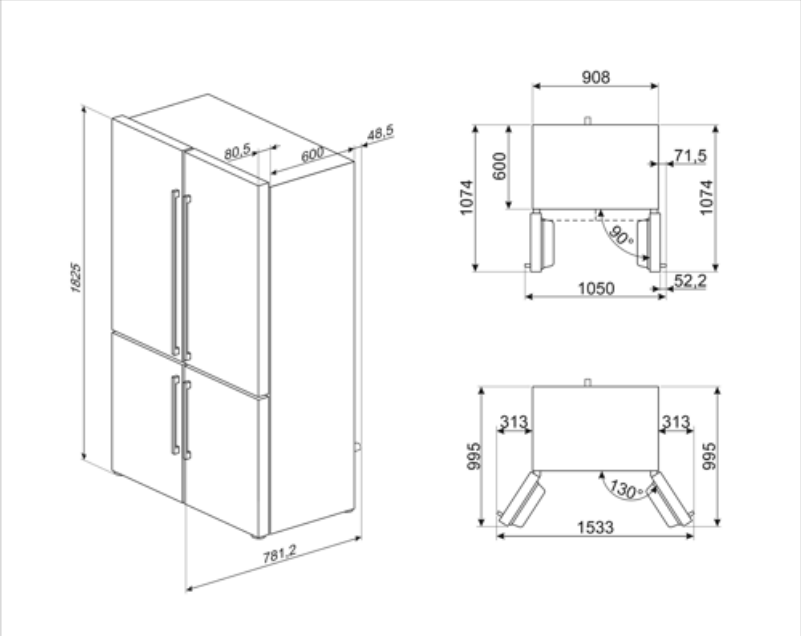
80,5
600
48,5
1825
781,2
908
600
71,5
1074
1074
90°
1050
52,2
313
313
995
995
130°
1533

Alternative Produkte

FQ60BDE

Weiß

Symbols glossary

Abtauautomatik: vollautomatisches Abtauen in regelmäßigen Abständen, wodurch ein manueller Eingriff nicht mehr erforderlich ist.

Kindersicherung: Eine Tastensperre, die einen ungewollten Zugriff auf die Funktionen verhindert.

ECO-Modus: erkennt die Kühlschrankfunktionen während der Aktivierung und optimiert den Betriebszyklus, um den Energieverbrauch zu reduzieren.

Schnellgefrieren: für ein schnelles und zeitlich begrenztes einfrieren des Gefriergutes. Zu empfehlen direkt nach dem Einkauf oder zum Einfrieren frischer Lebensmittel.

LED-Innenbeleuchtung: eine energieeffiziente, langlebige und sehr effektive Art der Ausleuchtung des Kühlteils.

Multiflow-Umluftkühlung: Das Multiflow-Umluftkühlung sorgt für eine gleichmäßige Verteilung der kühlen Luft im Kühlraum.

Energieeffizienzklasse E

Bacteria STOP: antibakterielle Beschichtung zur Optimierung der Hyghiene

LED-Display: zur optischen Anzeige der gewählten Programme, Funktionen und Optionen sowie die Restlaufzeit bis Programmende.

Dynamische Umluftkühlung: ventilierte Kaltluft zirkuliert im gesamten Kühlteil und sorgt für eine konstante und gleichmäßige Temperaturverteilung.

Holiday-Urlaubsschaltung: dieser Energiesparmodus ermöglicht während des Urlaubes das Kühlteil zu deaktivieren und das Gefrierteil in Betrieb zu lassen.

Inverter-Kompressor: ermöglicht eine höhere Leistung bei optimiertem Wirkungsgrad, reduziert den Energieverbrauch sowie das Betriebsgeräusch und ist zudem langlebiger.

Natural Plus Blue-Light: dieses einzigartige Blaue Lichtsystem funktioniert nach dem Vorbild der Natur und verlängert die Haltbarkeit von Obst und Gemüse.