FQ60NDE

Rodzina produktów	Lodówka
Instalacja	Wolnostojąca
Kategoria	Czterodrzwiowe
Szerokość referencyjna	Powyżej 80 cm cm
Wysokość referencyjna	160 - 200 cm
No-Frost system	Tak
Typ chłodzenia	Całkowity No Frost - podwójny system chłodzenia
Rozmrażanie	Automatyczny
Typ zawiasu	Standard
Kod EAN	8017709337674

Linia wzornicza

Linia wzornicza	Universal
Kolor	Czarny
Design	Płaski
Materiał	Stal
Uchwyt	Zewnętrzny
Typ uchwytu	Na stałe
Kolor uchwytu	Czarny
Kolor logo	Chrom
Materiał zewnętrzny	Tworzywo sztuczne
Kolor zewnętrzny	Czarny
Logo	Wstawiane
Kolor profili półek na drzwiach	Srebrny
Kolor profili szuflad	Srebrny
Kolor profili szklanych półek	Srebrny
Wyświetlacz	LED
Położenie wyświetlacza	Zewnętrzne (na drzwiach)
Dostępne wersje kolorystyczne	Stal nierdzewna, Biały

Cechy komory chłodniczej

Number of compartments	3
Compartment types	Low temperature compartment, Fruit and vegetable compartment
Liczba regulowanych półek	2
Liczba szuflad na owoce i warzywa	2
Typ regulowanych półek	Szkło
Typ szuflady	Na prowadnicach ślizgowych
Pokrywa szuflady	Tak
Typ pokrywy szuflady	Szkło
Liczba źródeł oświetlenia	2
Strefa niskiej temperatury	Tak
Oświetlenie wnętrza chłodziarki	Tak
Typ oświetlenia wnętrza chłodziarki	LED

Drzwi wewnętrzne chłodziarki

Liczba balkoników z przezroczystą pokrywą	2	**Liczba balkoników na butelki**	2
Liczba regulowanych półek	2		

Pozostałe cechy chłodziarki

Humidity Control	Tak	**MultiFlow**	Tak
Akcesoria	Podstawka do jajek	**Wentylator**	Tak
Natural Plus Blu Light	Tak		

Cechy komory zamrażalnika

Liczba szuflad	4	**Rodzaj półek**	Szkło
Liczba półek	2		

Pozostałe cechy zamrażalnika

Akcesoria	2 pudełka do lodów	**Funkcja szybkiego mrożenia**	Tak

Pozostałe cechy techniczne

Wyświetlacz funkcyjny	Wakacje, Szybkie zamrażanie, Szybkie chłodzenie, ECO, Blokada sterowania
Przycisk szybkie zamrażanie	Tak
Lampka kontroli temperatury	Tak
Alarm otwartych drzwi	Tak
Alarm wzrostu temperatury	Tak
Uszczelka antybakteryjna	Tak
Typ kontroli temperatury	Elektroniczny
Liczba kompresorów	1
Typ czynnika chłodniczego	R600a
Typ kompresora	Inwerterowy
Ilość czynnika chłodzącego (gr)	62 g
Środek pianotwórczy	Cyklopentan

Wydajność / Nowa Etykieta Energetyczna

Roczne zużycie energii	338 kWh/a	**Poziom hałasu**	37 dB(A) re 1 pW
Klasa efektywności energetycznej	E	**Zdolność utrzymania temperatury w przypadku braku zasilania**	10 h
Klasa emisji hałasu akustycznego	C		
Pojemność całkowita netto	572 l	**4 gwiazdki - zdolność zamrażania**	4,6 kg/24h
Pojemność zamrażalnika	196 l	**4 gwiazdki - zdolność zamrażania 1**	4,6 kg/24h
Pojemność chłodziarki	376 l	**Klasa klimatyczna**	SN, N, ST, T
		EEI	100 %

Podłączenie elektryczne

Moc przyłączeniowa	200 W	**Częstotliwość (Hz)**	50 Hz
Natężenie prądu (A)	0,8 A	**Długość przewodu zasilającego (cm)**	240 cm
Napięcie (V)	220-240 V	**Wtyczka**	(F;E) Schuko

Informacje logistyczne

Szerokość	908 mm	**Wysokość**	1820 mm
Głębokość bez uchwytu	750 mm	**Szerokość produktu z maksymalnie otwartymi drzwiami**	1634 mm

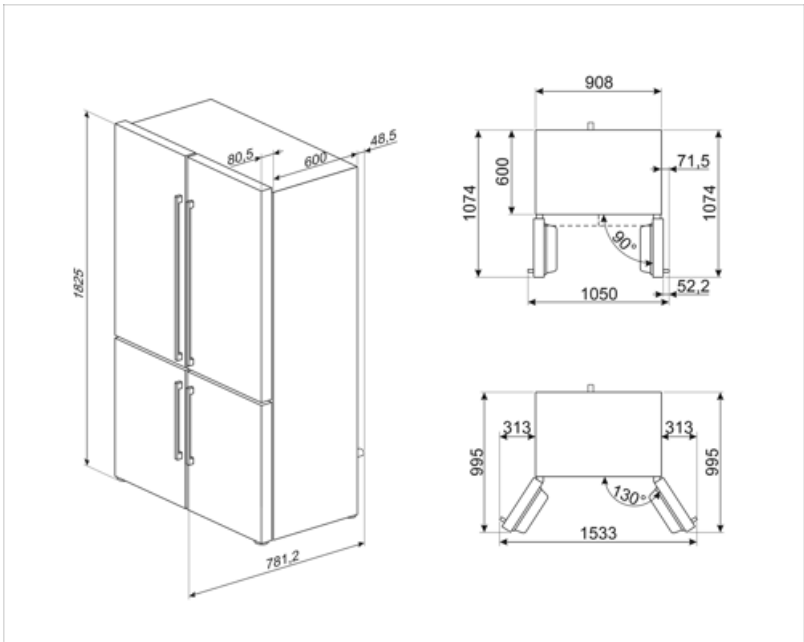

Dostępne wersje kolorystyczne

FQ60BDE

Biały

Słowniczek oznaczeń

Automatyczne rozmrażanie: System automatycznego odszraniania działa poprzez automatyczne odszranianie w regularnych odstępach czasu eliminując konieczność całkowitego rozmrażania.

Blokada bezpieczeństwa: Niektóre modele są wyposażone w blokadę bezpieczeństwa uniemożliwiającą uruchomienie urządzenia.

Wyświetlacz LED

Schładzanie z wykorzystaniem wentylatora: Umożliwia równomierny rozkład temperatury w lodówce.

Tryb wakacyjny: Tryb oszczędzania energii. Pozwala na wyłączenie komory chłodziarki i pozostawienie działającej komory zamrażarki.

System pozwalający zredukować poziom zużycia energii.

Natural Plus Blu Light: Ten unikalny system Natural Plus Blu Light zapewnia jak najbardziej naturalne światło, aby wydłużyć czas przechowywania owoców i warzyw.

STOP BAKTERIE

Klasa efektywności energetycznej E

TRYB EKONOMICZNY

Szybkie zamrażanie

Oświetlenie wnętrza LED

Multiflow: Utrzymuje świeżość żywności na dłużej