# FQ60NDF



| | |
|---|---|
| **משפחת מוצרים** | מקרר |
| **התקנה** | נפרד |
| **קטגוריה** | דלתות 4 |
| **רוחב ייחוס** | גבוה מ-80 cm |
| Sistema Total No - Frost | סה"כ |
| **סוג קירור** | מערכת קירור כפולה - Total No Frost |
| **הפשרה** | אוטומטית |
| **סוג צירים** | סטנדרטי |
| **קוד** EAN | 8017709293321 |

## אסתטיקה

| | | | |
|---|---|---|---|
| **סדרה עיצובית** | Universale | **צבע דפנות** | שחור |
| **צבע** | שחור | **Logo** | Applied |
| **עיצוב** | שטוח | **צבע פרופיל של מדפי דלת** | כסף |
| **חומר** | מעוצב בחום | **צבע פרופיל מגירות** | כסף |
| **ידית** | חיצוני | **צבע פרופיל של מדף זכוכית** | כסף |
| **סוג ידית** | קבוע | **צג** | LED |
| **צבע ידית** | שחור | **מחיצת תצוגה** | Esterno (su porta) |
| **צבע לוגו** | כרום | **צבעים חלופיים זמינים** | נירוסטה, לבן |
| **חומר דופן** | פלסטיק | | |

## מאפייני תא מקרר

| | | | |
|---|---|---|---|
| **מספר מדפים מתכווננים** | 2 | **סוג כיסוי תא/מגירה לפירות וירקות** | זכוכית |
| **מספר מגירות לפירות וירקות** | 2 | **אזור** Life Plus-0°C | כן |
| **חומר מדפים** | זכוכית | **תאורה פנימית במקרר** | כן |
| **סוג כיסוי תא/מגירה לפירות וירקות** | על מסילות מחליקות | **(סוג תאורה פנימית (מקרר** | LED |
| **כיסוי לתא פירות וירקות** | כן | | |

## דלת פנימית של מקרר

| | | | |
|---|---|---|---|
| **מספר מדפי דלת עם כיסוי שקוף** | 2 | **מספר מדפי בקבוקים** | 2 |

| | |
|---|---|
| **מספר מדפי דלת מתכווננים** | 2 |

## מאפיינים אחרים של מקרר



| | | | |
|---|---|---|---|
| **אביזרים** | מגש ביצים | **מאוורר** | כן |
| Natural Plus Blu Light | כן | **איונייזר** | כן |
| MultiFlow | כן | **מסנן ריחות אנטי-בקטריאלי** | כן |

## מאפייני תא מקפיא

| | | | |
|---|---|---|---|
| **מספר מגירות** | 3 | **סוג תאורה פנימית (מקפיא)** | LED |
| **מספר המדפים** | 2 | **סוגי מדפים** | זכוכית |
| **תאורה פנימית במקפיא** | כן | | |

## מאפיינים אחרים של מקפיא



| | | | |
|---|---|---|---|
| **מכונת קרח** | ידנית | **תא לקפיאה מהירה** | כן |

## מאפיינים טכניים אחרים

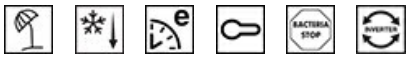

| | |
|---|---|
| **תצוגת פונקציות** | חופשה, קפיאה מהירה, קירור מהיר, חסכונית, נעילת בקרות |
| **לחצן לקפיאה מהירה** | כן |
| **נורת התרעת טמפרטורה** | כן |
| **התרעה על פתיחת דלת** | כן |
| **התרעת טמפרטורה** | כן |
| **סל אנטי-בקטריאלי** | כן |
| **סוג בקרת טמפרטורה** | אלקטרוני |
| **מס' מדחסים** | 1 |
| **סוג גז קרר** | R600a |
| **סוג מדחס** | אינוורטר |
| **כמות קרר (גרם)** | 72 g |
| Foam agent | Cyclopentane |

## תווית חשמל / ביצועים – שנת 2019



| | | | |
|---|---|---|---|
| **צריכת חשמל שנתית** | 406 kWh/a | **פליטות רעש נישא באוויר** | 39 dB(A) re 1 pW |
| **קטגוריית יעילות אנרגטית** | F | **זמן עליית טמפרטורה** | 10 h |
| **קטגוריית פליטות רעש נישא באוויר** | C | **כוכבים 4 - קיבולת הקפאה** | 4,6 kg/24h |
| | | **כוכבים 4 - קיבולת הקפאה 1** | 4,6 kg/24h |
| **נפח נטו כולל** | 572 l | | |

| | | | |
|---|---|---|---|
| **סכום הנפחים של התאים הקפואים** | 196 l | **קטגוריית אקלים** | SN, T |
| **סכום הנפחים של תאי הקירור והתאים הלא קפואים** | 376 l | **EEI** | 125 % |

## חיבור חשמלי

| | | | |
|---|---|---|---|
| **דירוג חיבור חשמלי** | 200 W | **תדר (Hz)** | 50 Hz |
| **זרם** | 0,8 A | **אורך כבל חשמל** | 240 cm |
| **מתח (וולט)** | 230 V | **תקע** | (F;E) Schuko |

## מידע לוגיסטי

| | | | |
|---|---|---|---|
| **רוחב** | 908 mm | **גובה** | 1820 mm |
| **עומק ללא ידית** | 705 mm | **רוחב המוצר עם פתיחה מרבית של הדלתות** | 1634 mm |

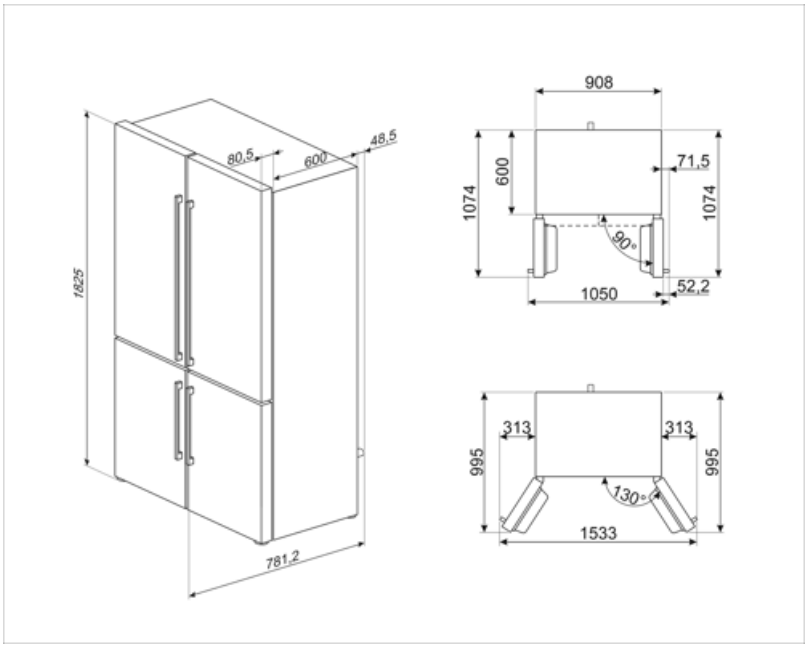

# Symbols glossary



תא הקפאה 4 כוכבים לשימור טוב יותר של מזון.



מסייעת לחסוך עד A+ קטגוריית יעילות אנרגטית: A+ הביצועים .A 10% חשמל בהשוואה לקטגוריה המרביים עם הצריכה המינימלית מובטחים.



משפרת את איכות האוויר Smeg Active Ion מערכת בתא. הודות ליצירה של איונים עם מטען שלילי Active Ion שמשוחררים בתוך המקרר, מערכת מנטרלת אבק לא נעים.



מערכת ההפשרה האוטומטית פועלת על ידי הפשרה אוטומטית במרווחים קבועים ומבטלת את הצורך בהפשרה.



טיפול אנטי-בקטריאלי: טיפול אנטי-בקטריאלי שמבטיח היגיינה טובה יותר



נעילת ילדים: חלק מהדגמים מצוידים במתקן לנעילת התוכניות/מחזורים כך שלא ניתן לשנותם באקראי.



צג LED: הצגת תוכניות, פונקציות ואפשרויות שנבחרו ואת הזמן שנותר לסיום המחזור.



מצב חסכוני: ניתוח התפקוד של המקרר במהלך ההפעלה ומיטוב מחזור ההפעלה כדי להקטין את צריכת החשמל.



מאוורר: הפצה מאולצת של אוויר קר בתא המקרר שמאפשרת פיזור אחיד של הטמפרטורה בתוכו.



קפיאה מהירה: פונקציית הקפיאה המהירה מנמיכה את הטמפרטורה בתא אם מפעילים אותה מספר שעות לפני השימוש.



מצב חיסכון בחשמל: מצב החיסכון בחשמל מאפשר להשבית את המקרר ולהשאיר את המקפיא עובד.



פנימית: דרך חסכונית יותר בחשמל LED תאורת ומאריכת ימים יותר להאיר את פנים המכונה.



Life Plus 0°C: הטמפרטורה בתאי Lifeplus 0° נשמרת בשר טרי ודגים לתקופה ממושכת.



טכנולוגיית אינוורטר: ההתפתחות של המייבשים של Smeg לכיוון של דגמים חכמים וידידותיים לסביבה יותר הובילה לבחירה לשימוש בטכנולוגיית אינוורטר עם משאבות חום, שמפחיתה משמעותית את צריכת החשמל.



אוויר פלוס: שמירה על מזון טרי יותר לפרק זמן ממושך יותר.



Natural Plus Blu Light: מערכת Natural Plus Blu Light הייחודית הזו פועלת באופן טבעי להארכת משך האחסון של פירות וירקות.



F קטגוריית יעילות אנרגטית