FQ60XDAIE

Famiglia	Frigorifero
Installazione	Libera installazione
Categoria	4 Porte
Larghezza di riferimento	Maggiore di 80 cm
Altezza di riferimento	160 - 200 cm
Sistema Total No - Frost	Sì
Tipo di raffreddamento	No Frost Totale - Tre circuiti di raffreddamento
Sbrinamento	Automatico
Tipo di cerniera	Standard
Codice EAN	8017709337704

Estetica

Estetica	Universale	**Colore logo**	Cromo
Colore	Inox Look	**Materiale fianchi**	Lamiera
Design	Piatto	**Colore fianchi**	Silver
Finitura	Antimpronta	**Logo**	Applicato
Materiale Porta	Effetto inox	**Colore profilo mensole**	Silver
Tipo acciaio porta	Anti - Impronta	**Colore profilo cassetti**	Silver
Maniglia	Esterna	**Colore profilo del ripiano in vetro**	Silver
Tipo Maniglia	Fissa	**Tipologia di Display**	LED
Colore maniglia	Acciaio	**Posizione display**	Esterno (su porta)

Allestimento Comparto Frigorifero

Numero vani	3	**Ripiano copri - verduriera**	Sì
Tipologia vani	Vano a bassa temperatura, Vano frutta e verdura	**Tipologia ripiano copri - verduriera**	Cristallo
Numero ripiani regolabili	2	**N° di luci comparto frigorifero**	2
Numero cassetti frutta e verdura	2	**Vano a bassa temperatura**	Sì
Tipologia ripiani regolabili	Cristallo	**Illuminazione interna frigo**	Sì
Tipologia verduriera	Su guide scorrevoli	**Tipo illuminazione interna frigo**	Led

Controporta comparto Frigorifero

Numero mensole con coperchio transparente	2	**Numero mensole porta-bottiglie**	2
Numero balconcini regolabili	2		

Altre dotazioni Frigorifero

Controllo Umidità	Sì	**MultiFlow**	Sì
Accessori frigorifero	Porta-uova	**Ventola**	Sì
Natural Plus Blu Light	Sì		

Allestimento comparto Congelatore

Numero cassetti	4	**Illuminazione interna cong**	Sì
Numero ripiani	2	**Tipo illuminazione freezer**	Led
N° di luci comparto freezer	2	**Tipologia ripiani**	Cristallo

Altre dotazioni Congelatore

Ice maker	Automatico con serbatoio	**Zona congelamento rapido**	Sì

Altre caratteristiche tecniche

Funzioni display	Holiday, Congelamento rapido, Raffreddamento rapido, Eco, Blocco tasti
Tasto congelamento rapido	Sì
Spia allarme temperatura	Sì
Allarme porta aperta	Acustico e visivo
Allarme temperatura	Acustico e visivo
Guarnizione Antibatterica	Sì
Tipo di controllo della temperatura	Elettronico
Numero di compressori	1
Tipo di gas refrigerante	R600a
Tipo di compressore	Inverter
Agente schiumogeno	Ciclopentano

Prestazioni / Etichetta Energetica - Reg. 2019

Consumo annuo di energia	338 kWh/a	**Emissioni di rumore aereo**	37 dB(A) re 1 pW
Classe di efficienza energetica	E	**Autonomia di Conservazione senza energia elettrica**	10 h
Classe di emissione di rumore aereo	C	**4 stelle - Capacità di congelamento**	4,6 kg/24h
Volume totale netto	572 l	**Congelatore (4 stelle) (1) - Capacità di congelamento**	4,6 kg/24h
Somma dei volumi degli scomparti per prodotti congelati	196 l	**Classe climatica**	SN, N, ST, T
Somma dei volumi degli scomparti di raffreddamento e degli scomparti per prodotti non congelati	376 l	**IEE**	100 %

Collegamento Elettrico

Dati nominali di collegamento elettrico	200 W	**Frequenza (Hz)**	50 Hz
Corrente	0,8 A	**Lunghezza cavo di alimentazione**	240 cm
Tensione (V)	220-240 V	**Spina**	(F;E) Schuko

Informazioni Logistiche

Larghezza	908 mm	**Altezza**	1820 mm
Profondità del prodotto senza maniglia	750 mm	**Larghezza del prodotto con porte aperte oltre 90°**	1634 mm

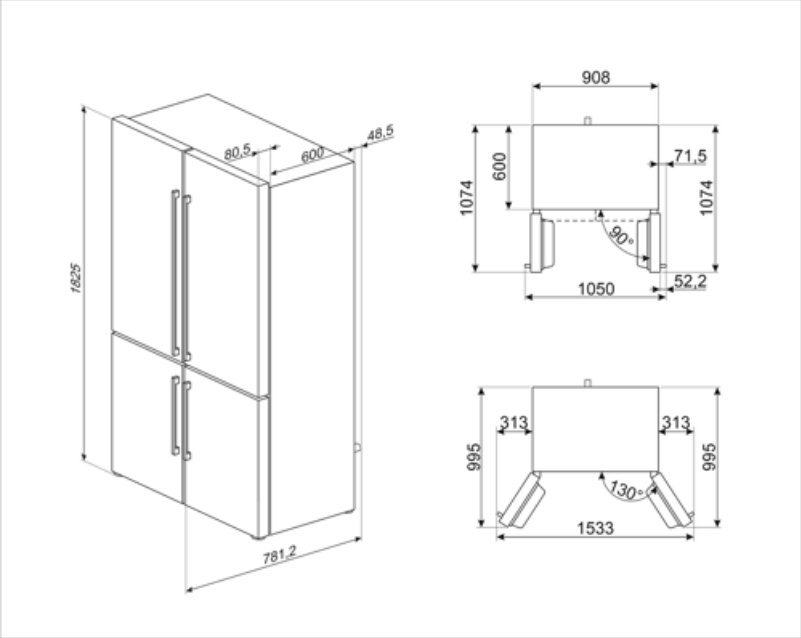

Glossario simboli

Sbrinamento automatico: Tutti i modelli di frigoriferi sono dotati di Sbrinamento automatico nel vano frigorifero.

Blocco comandi: L'opzione blocco comandi, presente su diverse tipologie di prodotti, permette di bloccare tutte le funzioni e i programmi impostati, nonché i comandi, per una totale sicurezza soprattutto in presenza di bambini.

Display LED: Per ottimizzare le prestazioni e semplificare al massimo l'utilizzo dell'elettrodomestico , alcune lavabiancheria e alcuni frigoriferi sono dotati di un display LED che permette di visualizzare lo stato di funzionamento del prodotto.

Ventilato: Sistema di ventilazione del freddo che permette di diffondere costantemente e in modo omogeneo l'aria all'interno del frigorifero.

Antimpronta: Lo speciale trattamento a cui è sottoposto l'acciaio inox impedisce la formazione di aloni e ditate sulla superficie e contribuisce a esaltarne la lucentezza.

Illuminazione interna a LED: L'illuminazione interna a LED garantisce un risparmio energetico e, al contempo, offre una luce di atmosfera.

Sistema di raffreddamento Multiflow: il sistema di ventilazione Multiflow permette di diffondere costantemente e in modo omogeneo l'aria all'interno del frigorifero.

Trattamento antibatterico: Diversi modelli di Frigoriferi Smeg prevedono un trattamento antibatterico per garantire una maggiore igiene.

Classe di efficienza energetica E

Funzione economy: La funzione Economy analizza l'utilizzo del frigorifero nel periodo di attivazione e ottimizza i cicli di lavoro, per contenere al minimo il dispendio di elettricità.

Congelamento rapido: La funzione del congelamento rapido permette di congelare in tempi brevissimi grandi quantità di cibi freschi. Attivandola qualche ora prima, il congelatore abbassa la temperatura e dopo alcune ore ripristina automaticamente il normale funzionamento.

Funzione vacanze: Questa funzione è particolarmente utile in casi di prolungata assenza da casa, permette di disattivare il funzionamento del reparto frigorifero e mantenere in funzione solo il freezer.

L'evoluzione Smeg verso modelli più intelligenti ed ecosostenibili ha portato alla scelta della tecnologia Inverter che riduce significativamente i consumi.

Natural Plus Blu Light: Innovativo sistema di illuminazione aumenta i tempi di conservazione di frutta e verdura, preservandone più a lungo il contenuto vitaminico.