FQ60XDAIE



Produktgrupp	Kyl
Installation	Fristående
Kategori	4 dörrar
Referensbredd	Högre än 80 cm
Referenshöjd	160 – 200 cm
No frost	Ja
Typ av kyla	Total No Frost – Trippla kylsystem
Avfrostning	Automatisk
Typ av gångjärn	Standard
EAN-kod	8017709337704

Estetisk linje

Estetik	Universal	**Färg på logo**	Krom
Färg	Inox Look	**Sidopartiernas material**	Stål
Design	Platt	**Sidornas färg**	Silver
Finish	Anti fingerprint	**Logga**	Utanpåliggande
Dörrens material	Rostfritt stål liknande	**Färg på dörrhyllsprofiler**	Silver
Rostfritt stål liknande dörr	Anti fingerprint	**Färg på lådprofiler**	Silver
Handtag	Extern	**Färg på hyllprofiler**	Silver
Typ av handtag	Fast	**Display**	LED
Handtagets färg	Rostfritt stål	**Placering av display**	Externt (på dörren)

Inredning kylskåp

Antal fack	3	**Grönsaksfack**	Ja
Compartment types	Low temperature compartment, Fruit and vegetable compartment	**Typ av Grönsaksfack**	Glas
Antal justerbara hyllplan	2	**Antal ljuskällor**	2
Antal frukt- och grönsakslådor	2	**Svalzon**	Ja
Hyllmaterial	Glas	**Belysning kyl**	Ja
Upphängning av grönsakslåda	Glidskenor	**Typ av Belysning kyl**	LED

Kylskåpsdörr

Antal hyllplan med genomskinligt lock	2	**Antal hyllplan med flaskställ**	2
Antal justerbara hyllplan	2		

Övrig inredning kylskåp



Fuktighetskontroll	Yes, manual	**MultiFlow**	Ja
Tillbehör	Äggfack	**Fläkt**	Ja
Natural Plus Blu Light	Ja		

Inredning frys

Antal lådor	4	**Belysning frys**	Ja
Antal hyllplan	2	**Typ av belysning frys**	LED
Antal ljuskällor	2	**Typ av hyllplan**	Glas

Övrig inredning frys



Ismaskin	Ja	**Isform**	Kuber
Daglig isproduktion	2.0 kg	**Zon för snabbinfrysning**	Ja

Andra tekniska egenskaper

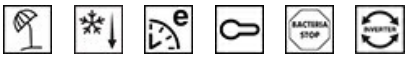

Display för funktioner	Semesterläge, Snabbinfrysning, Snabbkylning, Eco, Barnlås
Snabbinfrysningsknapp	Ja
Indikeringslampa temperaturlarm	Ja
Larm vid öppen dörr	Ljudsignal & visuell
Temperaturlarm	Ljudsignal & visuell
Antibakteriella lister	Ja
Typ av temperaturkontroll	Elektronisk
Antal kompressorer	1
Typ av kylgas	R600a
Typ av kompressor	Inverter Technology
Skummedel	Cyklopentan

Prestanda/Energimärkning – Reg. 2019

Årlig energianvändning (kWh/år)	338 kWh/a	**Luftburet akutstiskt buller räknat i dB(A) re 1 pW**	37 dB(A) re 1 pW
Energiklass	E	**Kapacitet vid strömavbrott**	10 h
Utsläppsklass för luftburet akustiskt buller	C	**4 stjärnor – Fryskapacitet**	4.6 kg/24h
Totalvolym (dm3 eller liter)	572 l	**Fyra stjärnor – Fryskapacitet ett**	4.6 kg/24h
Summan av frysfackets/frysfackens volymer	196 l	**Klimatklass**	SN, N, ST, T
Summan av lågtemperaturfackets/-ens och kylfacket/-ens volymer	376 l	**EEI**	100 %

Elektrisk anslutning

Anslutningseffekt	200 W	**Frekvens**	50 Hz
Ström	0.8 A	**Sladdens längd**	240 cm
Volt (V)	220-240 V	**Typ av kontakt**	(F;E) Eurokontakt

Logistisk information

Bredd (mm)	908 mm	**Bredd med maximal dörröppning**	1533 mm
Djup utan handtag	750 mm		
Höjd	1820 mm	**Djup med dörr öppen 90°**	1074 mm

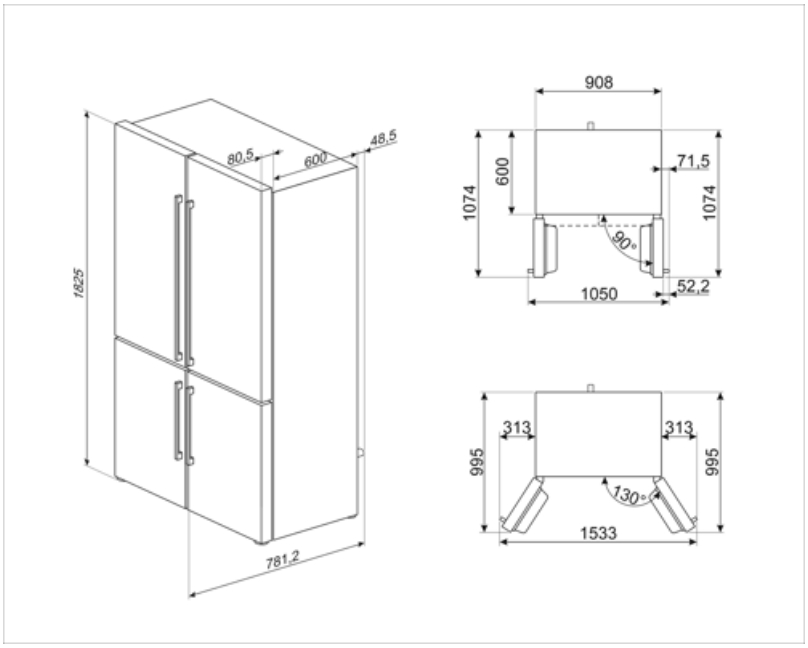

Symbols glossary



Den automatiska avfrostningen fungerar genom att avfrosta automatiskt med jämna mellanrum, vilket eliminerar behovet av att frosta av manuellt.



Barnlås: vissa modeller är utrustade med en anordning för att låsa programmet / cykeln så att det inte kan ändras av misstag.



Ekonomiskt läge: Analyserar kylskåpets funktion under aktiveringen och optimerar driftscykeln för att minska strömförbrukningen.



Snabbfrysning: Snabbfrysningsfunktionen sänker temperaturen i facket när den aktiveras några timmar före användning.



Energisparläge: Med det här energisparläget kan du inaktivera kylskåpet samtidigt som frysen fungerar.



Smegs utveckling mot intelligentare och mer miljövänliga modeller har lett till valet av Inverter-teknik som minskar förbrukningen betydligt.



Natural Plus Blue Light: Det unika systemet Natural Plus Blue Light fungerar i samklang med naturen för att öka förvaringstiden för frukt och grönsaker.



Antibakteriell behandling: antibakteriell behandling för att säkerställa bättre hygien



LCD-display: för att optimera prestanda och förenkla användningen av apparaten.



Ventilerad: Tvångsfördelning av kall luft i kylskåpet, vilket möjliggör jämn temperatur i kylen.



Fingeravtryckssäkert rostfritt stål: Fingeravtryckssäkert rostfritt stål håller rostfritt stål som nytt.



Inre LED-belysning: ett mer energieffektivt och mer varaktigt sätt att lysa upp apparatens inre.



Air plus: håller maten färsk längre.



Energieffektivitetsklass E