FQ60XDAIF

Produktfamilie	Kühlschrank
Installation	Standgerät
Produktkategorie	4-türig, French Door
Referenzbreite	Höher als 80 cm
No Frost	100%
Kühlsystem	No Frost - Dreifaches Kühlsystem
Abtausystem	Automatisch
Scharniersystem	Standard
EAN-Code	8017709293314

Ästhetik

Ästhetik	Neutral
Farbe	Edelstahl-Optik
Oberfläche	Anti-Finger-Protektion
Design	Flach
Ausführung der Gerätetür	Edelstahl-Optik
Beschichtung der Gerätetür	Anti-Finger-Protektion
Position des Türgriffs	Extern
Ausführung/Position des Türgriffs	Fest fixiert
Farbe/Ausführung des Türgriffs	Edelstahl
Farbe/Ausführung des Markenlogos	Chrom
Material der Seitenwände	Metall
Farbe/Ausführung der Seitenwände	Silber
Markenlogo	3D
Farbe der Profilleisten der Türablagen	Silber
Farbe der Griffleisten der Schubladen	Silber
Farbe der Profilleisten der Einlegeböden	Silber
Ausführung des Displays	LED
Position des Displays	Extern

Aufteilung Kühlteil

Anzahl der höhenverstellbaren Einlegeböden	2
Anzahl der Obst-/Gemüseschubladen	2
Art der höhenverstellbaren Einlegeböden	Sicherheitsglas
Art der Abdeckung der Obst-/Gemüse-Schublade	Sicherheitsglas
Kaltlagerfach Life-Plus (nahe 0°C), Schublade mit Sichtfenster, rollengeführt	Ja

Art der Obst-/Gemüseschublade	Mit Sichtfenster, rollengeführt	**Innenbeleuchtung des Kühlteils**	Ja
Abdeckung für Obst-/Gemüse-Schublade	Ja	**Art der Innenbeleuchtung Kühlteil**	LED

Aufteilung Innentür Kühlteil

Anzahl der Türablagen mit transparenter Klappabdeckung	2	**Anzahl der Flaschenborde**	2
Anzahl der höhenverstellbaren Türablagen	2		

Zusatzausstattung Kühlteil

Zubehör	Eierablage	**Dynamische Umluftkühlung**	Ja
Natural Plus Blue-Light für eine längere vitaminreiche Frische von Obst und Gemüse	Ja	**ACTIVE ION für ein antibakterielles Klima**	Ja
Multiflow-Umluftsystem	Ja	**Antibakteriell wirkender Geruchsfilter**	Ja

Aufteilung Gefrierteil

Anzahl der Gefrierschubladen	3	**Art der Innenbeleuchtung Gefrierteil**	LED
Anzahl der Einlegeböden	2	**Art der Einlegeböden**	Sicherheitsglas
Innenbeleuchtung Gefrierteil	Ja		

Aufteilung Innentür Gefrierteil

Anzahl der Türablagen	2

Zusatzausstattung Gefrierteil

Art der Eiswürfelzubereitung	Automatisch	**Schnellgefrierfach**	Ja

Weitere technische Eigenschaften

Display-Funktionen	Holiday, Schnellgefrieren, Schnellkühlen, ECO, Tastensperre
MultiZone	Ja
Funktion Automatik-Schnellgefrieren	Ja
Alarmfunktionen	Ja
Türalarm	Akustisch/optisch
Temperaturalarm	Akustisch/optisch
Türdichtungen mit antibakterieller Beschichtung	Ja
Temperatursteuerung	Elektronisch
Anzahl der Kompressoren	1
Kältemittel	R600a
Kompressor	Inverter-Technik (elektronisch gesteuert)
Füllmenge des Kältemittels	77 g
Material der Isolierschäumung	Cyclopentan

Technische Daten / Energielabel - Reg. 2019 - bindend ab 1.3.2021

Jährlicher Energieverbrauch	414 kWh/Jahr
Energieeffizienzklasse	F
Luftschallemissionsklasse	C
Gesamtrauminhalt (in dm3 oder l)	572 l
Summe der Rauminhalte der Tiefkühlfächer	196 l
Summe der Rauminhalte der Kaltlagerfächer und der Kühlfächer	376 l
Luftschallemissionen	39 dB(A) re 1 pW
Lagerzeit bei Störung	10 h
4-Sterne Gefriervermögen	4.6 Kg/24h
Klimaklassen	SN, T
EEI	125 %

Elektrischer Anschluss

Netzstecker	(F;E) Schuko
Elektrischer Gesamtanschlusswert	200 W
Absicherung	0,8 A
Spannung	230 V
Frequenz	50 Hz
Länge Netzkabel	240 cm

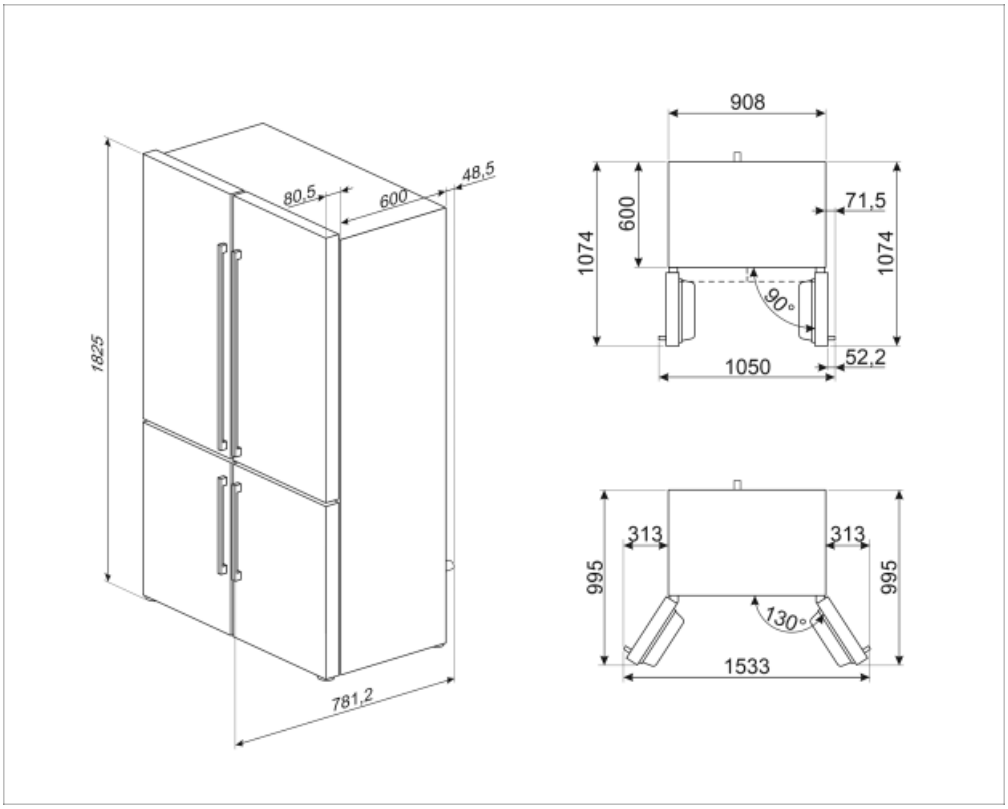
1825
80,5
600
48,5
781,2
908
600
1074
71,5
1074
90°
1050
52,2
313
313
995
995
130°
1533

Symbols glossary (TT)

4 Sterne-Gefrierteil: Für eine optimale Konservierung der Lebensmittel bei -18°C und kälter.

Abtauautomatik: vollautomatisches Abtauen in regelmäßigen Abständen, wodurch ein manueller Eingriff nicht mehr erforderlich ist.

Kindersicherung: Eine Tastensperre, die einen ungewollten Zugriff auf die Funktionen verhindert.

Energieeffizienzklasse F

ECO-Modus: erkennt die Kühlschrankfunktionen während der Aktivierung und optimiert den Betriebszyklus, um den Energieverbrauch zu reduzieren.

Schnellgefrieren: für ein schnelles und zeitlich begrenztes einfrieren des Gefriergutes. Zu empfehlen direkt nach dem Einkauf oder zum Einfrieren frischer Lebensmittel.

Holiday-Urlaubsschaltung: dieser Energiesparmodus ermöglicht während des Urlaubes das Kühlteil zu deaktivieren und das Gefrierteil in Betrieb zu lassen.

Life Plus 0°C: die Temperatur in diesem Kaltlagerfach wird auf nahe 0°C gehalten, wodurch frisches Fleisch, Fisch etc. wesentlich länger haltbar sind.

Multiflow Cooling System: the Multiflow ventilation system allows an even distribution of cool air around the fridge cabinet.

Smeg Active ION System verbessert die Qualität der Luft im Inneren der Kühlteils. Dank der Erzeugung von negativ geladenen Ionen, die im Inneren des Kühlschranks freigesetzt werden, neutralisiert das Active ION System unangenehme Gerüche.

Bacteria STOP: antibakterielle Beschichtung zur Optimierung der Hyghiene

LED-Display: zur optischen Anzeige der gewählten Programme, Funktionen und Optionen sowie die Restlaufzeit bis Programmende.

Dynamische Umluftkühlung: ventilierte Kaltluft zirkuliert im gesamten Kühlteil und sorgt für eine konstante und gleichmäßige Temperaturverteilung.

Edelstahl mit Anti-Finger-Protektion: eine besondere Schutzschicht auf dem Edelstahl verhindert die Sichtbarkeit eines Fingerabdrucks und ist somit eine Pflegeerleichterung.

LED-Innenbeleuchtung: eine energieeffiziente, langlebige und sehr effektive Art der Ausleuchtung des Kühlteils.

Inverter-Motor: ermöglicht eine höhere Leistung bei optimiertem Wirkungsgrad, reduziert den Energieverbrauch sowie das Betriebsgeräusch und ist zudem langlebiger.

Natural Plus Blue-Light: dieses einzigartige Blaue Lichtsystem funktioniert nach dem Vorbild der Natur und verlängert die Haltbarkeit von Obst und Gemüse.