FQ60XDE



Produktfamilie	Køleskab
Installation	Fritstående
Kategori	4 låger
Referencebredde	Højere end 80 cm
Referencehøjde	160 - 200 cm
Nej - frostsystem	Ja
Køletype	Total No Frost - Dobbelt kølesystem
Optøning	Automatisk
Hængseltype	Standard
EAN-kode	8017709337698

Æstetik

Æstetik	Universal	**Sidemateriale**	Stål
Farve	Inox Look	**Sidefarve**	Sølv
Design	Flad	**Logo**	Benyttet
Finish	Fingerproof	**Dørhylder, profil farve**	Sølv
Materiale	Ståleffekt	**Skuffer profilfarve**	Sølv
Låge i stål	Anti fingerprint	**Farve på glashyldeprofil**	Sølv
Håndtag	Ekstern	**Display**	Led
Håndtagstype	Fast	**Display position**	Ekstern (på lågen)
Håndtag farve	Rustfrit stål	**Tilgængelige farver**	Hvid, Sort
Logofarve	Krom		

Køleskabsafdeling egenskaber

Antal rum	3	**Grøntsagsrum**	Ja
Compartment types	Low temperature compartment, Fruit and vegetable compartment	**Type af låg til grøntsagsskuffe**	Glas
		Antal lamper	2
Antal justerbare hylder	2	**Lav temperatur, rum**	Ja
Antal frugt- og grøntsagsskuffer	2	**Kølesk. indvendig belysning**	Ja
Hylder, materiale	Glas	**Indvendig belysningstype (køleskab)**	LED
Type af låg til grøntsagsskuffer	På glideskinner		

Køleskab indvendig låge

Antal balkoner med gennemsigtigt låg	2	**Antal flaskebalkoner**	2
Antal justerbare balkoner	2		

Andre køleskabsfunktioner



Fugtighedsstyring	Yes, manual	**MultiFlow**	Ja
Tilbehør	Æggebakke	**Blæser**	Ja
Natural Plus Blu Light	Ja	**Antibakterielt lugt-filter**	Ja

Fryseafdeling egenskaber

Antal skuffer	4	**Hyldetype**	Glas
Antal hylder	2		

Andre fryserfunktioner



Tilbehør	2 isbokse	**Indfrysningsrum**	Ja

Andre tekniske egenskaber

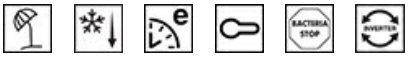

Funktioner, skærm	Ferie, Lynfrysning, Hurtig køling, ØKO, Betjeningslås
Knap til hurtig indfrysning	Ja
Lampe for temperaturalarm	Ja
Låge åben alarm	Ja
Temperaturalarm	Ja
Antibakteriel pakning	Ja
Temperaturstyringstype	Elektronisk
Antal kompressorer	1
Kølemiddelgas, type	R600a
Type af kompressor	Kompressor med variabel hastighed
Ventileringsmiddel	Cyklopentan

Ydeevne / Energimærke - Reg. 2019



Årligt strømforbrug	338 kWh/a	**Lydniveau**	37 dB(A) re 1 pW
		Optøningstid	10 h

Energieffektivitetsklasse	E
Luftbåren akustisk støjemissionsklasse	C
Samlet nettovolumen	572 l
Summen af mængderne af de frosne rum	196 l
Summen af mængderne i kølerummet (ne) og det (de) frosne rum	376 l
4 stjernet - Frysekapacitet	4.6 kg/24h
Firstjernet - Frysekapacitet et	4.6 kg/24h
Klimaklasse	SN, T
EEI	100 %

Elektrisk tilslutning

Elektrisk klassificering	200 W
Nuværende	0.8 A
Spænding (V)	220-240 V
Frekvens (Hz)	50 Hz
Kabellængde	240 cm
Stik	(F;E) Schuko

Logistiske oplysninger

Bredde	908 mm
Dybde uden håndtag	750 mm
Højde med fødder	1820 mm
Produktbredde med maksimal lågeåbning	1533 mm
Produktdybde med lågerne åbne ved 90 °	1074 mm

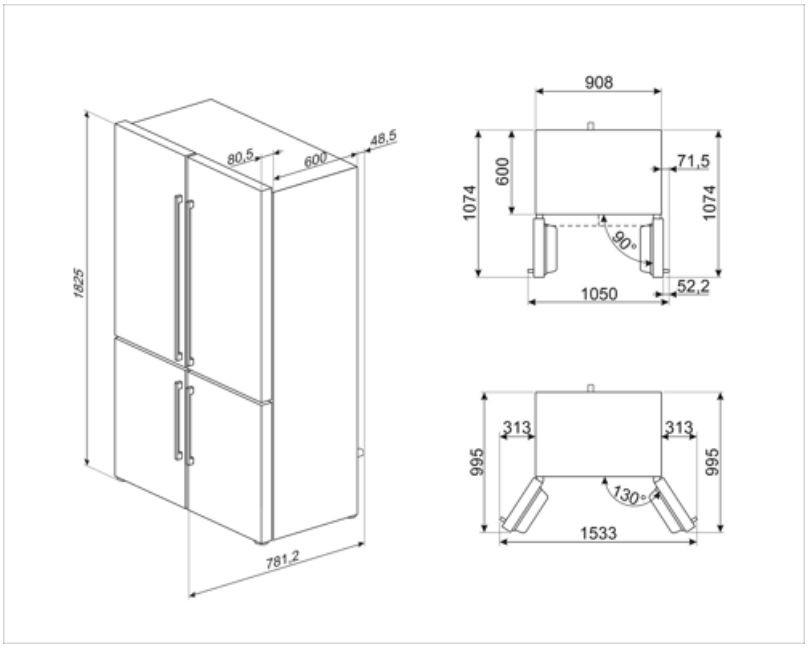

Symbols glossary



Det automatiske afrimningssystem fungerer ved automatisk afrimning med regelmæssige intervaller, hvilket eliminerer behovet for afrimning helt.



Børnesikring: nogle modeller er udstyret med en enhed til at låse programmet / cyklussen, så det ikke på uheldigvis kan ændres.



Økonomitilstand: Analyserer køleskabsfunktion under aktivering og optimerer driftscyklussen for at reducere strømforbruget.



Hurtigfrysning: Funktionen hurtigfrysning sænker temperaturen i rummet, når det aktiveres et par timer før brug.



Strømbesparelsestilstand: Strømsparetilstand giver dig mulighed for at deaktivere køleskabet og holde fryseren i funktion.



Smegs udvikling mod mere intelligente og miljøvenlige modeller har ført til valget af Inverter-teknologi, hvilket reducerer forbruget betydeligt.



Natural Plus Blu Light: Dette unikke Natural Plus Blu Light-system arbejder sammen med naturen for at øge opbevaringstiden for frugt og grøntsager.



Antibakteriel behandling: antibakteriel behandling for at sikre bedre hygiejne



LED-display: for at vise programmer, valgte funktioner og valgmuligheder og tid til slutningen af cyklussen.



Ventileret: Tvungen fordeling af kold luft i køleskabet, hvilket muliggør en jævn temperaturfordeling i køleskabet.



Fingeraftrykssikkert rustfrit stål: Fingeraftrykssikkert rustfrit stål får rustfrit stål til at se ud som nyt.



LED indvendig belysning: er en mere energieffektiv og langvarig måde at belyse apparatets indre på.



Air plus: holder mad friskere i længere tid.



Energieffektivitetsklasse E