FQ60XDE

משפחת מוצרים	מקרר
התקנה	נפרד
קטגוריה	4 דלתות
רוחב ייחוס	גבוה מ-80
גובה ייחוס	160 - 200
Sistema Total No - Frost	סה"כ
סוג קירור	מערכת קירור כפולה - Total No Frost
הפשרה	אוטומטית
סוג צירים	סטנדרטי
קוד EAN	8017709337698

אסתטיקה

סדרה עיצובית	Universale	**חומר דופן**	פלדה
צבע	מראה נירוסטה חיות מחמד	**צבע דפנות**	כסף
גימור	נגד טביעות אצבעות	Logo	Applied
עיצוב	שטוח	**צבע פרופיל של מדפי דלת**	כסף
חומר	אפקט פלדה	**צבע פרופיל מגירות**	כסף
סוג פלדת דלת	חסין טביעות אצבעות	**צבע פרופיל של מדף זכוכית**	כסף
ידית	חיצוני	**צג**	LED
סוג ידית	קבוע	**מחיצת תצוגה**	Esterno (su porta)
צבע ידית	נירוסטה	**צבעים חלופיים זמינים**	לבן, שחור
צבע לוגו	כרום		

מאפייני תא מקרר

מספר מדפים מתכוננים	2	**סוג כיסוי תא/מגירה לפירות וירקות**	זכוכית
מספר מגירות לפירות וירקות	2	No. of lights refrigerator compartment	2
סוג מדפים מתכוננים	זכוכית	**אזור** Life Plus-0°C	כן
סוג כיסוי תא/מגירה לפירות וירקות	על מסילות מחליקות	**תאורה פנימית במקרר**	כן
כיסוי לתא פירות וירקות	כן	**(סוג תאורה פנימית (מקרר**	LED

דלת פנימית של מקרר

מספר מדפי בקבוקים	2

מספר מדפי דלת עם כיסוי שקוף	2
מספר מדפי דלת מתכוונניים	2

מאפיינים אחרים של מקרר

אביזרים	מגש ביצים	**מאוורר**	כן
Natural Plus Blu Light	כן	**מסנן ריחות אנטי-בקטריאלי**	כן
MultiFlow	כן		

מאפייני תא מקפיא

מספר מגירות	4	**סוגי מדפים**	זכוכית
מספר המדפים	2		

מאפיינים אחרים של מקפיא

אביזרים	תיבות קרח 2	**תא לקפיאה מהירה**	כן

מאפיינים טכניים אחרים

תצוגת פונקציות	חופשה, קפיאה מהירה, קירור מהיר, חסכונית, נעילת בקרות
לחצן לקפיאה מהירה	כן
נורת התרעת טמפרטורה	כן
התרעה על פתיחת דלת	כן
התרעת טמפרטורה	כן
סל אנטי-בקטריאלי	כן
סוג בקרת טמפרטורה	אלקטרוני
מס' מדחסים	1
סוג גז קרר	R600a
סוג מדחס	אינוורטר
Foam agent	Cyclopentane

תווית חשמל / ביצועים – שנת 2019

צריכת חשמל שנתית	338 kWh/a	**פליטות רעש נישא באוויר**	37 dB(A) re 1 pW
קטגוריית יעילות אנרגטית	E	**זמן עליית טמפרטורה**	10 h
קטגוריית פליטות רעש נישא באוויר	C	**כוכבים - קיבולת הקפאה 4**	4.6 Kg/24h
		כוכבים - קיבולת הקפאה 4 1	4.6 Kg/24h
נפח נטו כולל	541 l	**קטגוריית אקלים**	SN, N, ST, T

סכום הנפחים של התאים הקפואים	165 l	**EEI**	100 %
סכום הנפחים של תאי הקירור והתאים הלא קפואים	376 l		

חיבור חשמלי

תקע	(F;E) Schuko	**מתח (וולט)**	220-240 V
דירוג חיבור חשמלי	200 W	**תדר (Hz)**	50 Hz
זרם	0,8 A	**אורך כבל חשמל**	240 cm

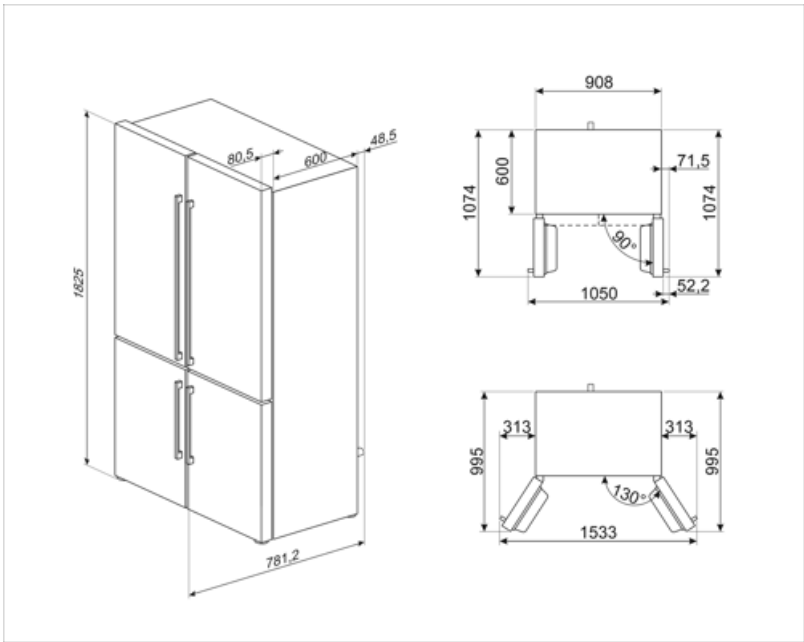

Symbols glossary

מערכת ההפשרה האוטומטית פועלת על ידי הפשרה אוטומטית במרווחים קבועים ומבטלת את הצורך בהפשרה.

נעילת ילדים: חלק מהדגמים מצוידים במתקן לנעילת התוכניות/מחזורים כך שלא ניתן לשנותם באקראי.

הצגת תוכניות, פונקציות ואפשרויות שנבחרו :LED צג ואת הזמן שנותר לסיום המחזור.

מאוורר: הפצה מאולצת של אוויר קר בתא המקרר שמאפשרת פיזור אחיד של הטמפרטורה בתוכו.

נירוסטה נגד טביעות אצבעות: נירוסטה נגד טביעות אצבעות שומרת על מראה חדש.

פנימית: דרך חסכונית יותר בחשמל LED תאורת ומאריכת ימים יותר להאיר את פנים המכונה.

טכנולוגיית אינוורטר: ההתפתחות של המייבשים של לכיוון של דגמים חכמים וידידותיים לסביבה Smeg יותר הובילה לבחירה לשימוש בטכנולוגיית אינוורטר עם משאבות חום, שמפחיתה משמעותית את צריכת החשמל.

Natural Plus Blu Light: מערכת Natural Plus Blu Light הייחודית הזו פועלת באופן טבעי להארכת משך האחסון של פירות וירקות.

טיפול אנטי-בקטריאלי: טיפול אנטי-בקטריאלי שמבטיח היגיינה טובה יותר

E קטגוריית יעילות אנרגטית

מצב חסכוני: ניתוח התפקוד של המקרר במהלך ההפעלה ומיטוב מחזור ההפעלה כדי להקטין את צריכת החשמל.

קפיאה מהירה: פונקציית הקפיאה המהירה מנמיכה את הטמפרטורה בתא אם מפעילים אותה מספר שעות לפני השימוש.

מצב חיסכון בחשמל: מצב החיסכון בחשמל מאפשר להשבית את המקרר ולהשאיר את המקפיא עובד.

Life Plus 0°C: הטמפרטורה בתאי Lifeplus 0° נותרת C, ומשמרת בשר טרי ודגים לתקופה ממושכת.

אוויר פלוס: שמירה על מזון טרי יותר לפרק זמן ממושך יותר.

Benefit (TT)

מערכת No-Frost

מונעת היווצרות קרח ותורמת לשימור טוב יותר של המזון במקרר No Frost מערכת

Natural Plus Blue Light

מאריכה את חיי המדף של פירות וירקות ושומרת על האיכויות שלהם Natural plus Blue light מערכת

מערכת פלסטיק Multiflow

מבטיחה חלוקה אחידה של אוויר קר בתוך המקרר Multiflow מערכת

מאוורר

המאוורר תורם לחלוקה שווה של האוויר בתוך המקרר

גז קירור R600a

ידידותי לסביבה תורם לקירור מהיר עם צריכת אנרגיה נמוכה יותר R600a גז קירור

ידית חיצונית

הידית החיצונית מבטיחה פרקטיות וקלות שימוש במקרר

Life Plus 0°

לאחסון אופטימלי של קטגוריות מזון ספציפיות Life Plus תא מבוקר טמפרטורה

תאורת מקרר פנימית

תאורת פנים לראייה מושלמת של מדפים בתא המקרר

מגירת פירות וירקות

מגירת הפירות והירקות מבטיחה את תנאי האחסון הטובים ביותר למזון טרי, תוך הימנעות מכל זיהום

מדחס אינוורטר

מדחס אינוורטר מפחית את רמות הרעש והרטט ותורם לסביבת מטבח שקטה ונוחה

טכנולוגיית מדחס אינוורטר מציעה יתרונות משמעותיים למערכות קירור, ומשפרת הן את הביצועים והן את היעילות. בקרת טמפרטורה טובה יותר מבטיחה סביבה פנימית יציבה וקבועה יותר, ושומרת על טריות המזון. טכנולוגיה זו גורמת גם לצריכת אנרגיה מופחתת, מכיוון שהמדחס מתאים את מהירותו בהתאם לצורכי הקירור.

תצוגה חיצונית

תצוגה חיצונית לשליטה פשוטה ואינטואיטיבית עם גישה מהירה למידע