FQ60XDE

Famiglia	Frigorifero
Installazione	Libera installazione
Categoria	4 Porte
Larghezza di riferimento	Maggiore di 80 cm
Altezza di riferimento	160 - 200 cm
Sistema Total No - Frost	Sì
Tipo di raffreddamento	No Frost Totale - Due circuiti di raffreddamento
Sbrinamento	Automatico
Tipo di cerniera	Standard
Codice EAN	8017709337698

Estetica

Estetica	Universale	**Materiale fianchi**	Lamiera
Colore	Inox Look	**Colore fianchi**	Silver
Design	Piatto	**Logo**	Applicato
Finitura	Antimpronta	**Colore profilo mensole**	Silver
Materiale Porta	Effetto inox	**Colore profilo cassetti**	Silver
Tipo acciaio porta	Anti - Impronta	**Colore profilo del ripiano in vetro**	Silver
Maniglia	Esterna	**Tipologia di Display**	LED
Tipo Maniglia	Fissa	**Posizione display**	Esterno (su porta)
Colore maniglia	Acciaio	**Colori disponibili**	Bianco, Nero
Colore logo	Cromo		

Allestimento Comparto Frigorifero

Numero vani	3	**Ripiano copri - verduriera**	Sì
Tipologia vani	Vano a bassa temperatura, Vano frutta e verdura	**Tipologia ripiano copri - verduriera**	Cristallo
Numero ripiani regolabili	2	**N° di luci comparto frigorifero**	2
Numero cassetti frutta e verdura	2	**Vano a bassa temperatura**	Sì
Tipologia ripiani regolabili	Cristallo	**Illuminazione interna frigo**	Sì
Tipologia verduriera	Su guide scorrevoli	**Tipo illuminazione interna frigo**	Led

Controporta comparto Frigorifero

Numero mensole con coperchio transparente	2	**Numero mensole porta-bottiglie**	2
Numero balconcini regolabili	2		

Altre dotazioni Frigorifero

Controllo Umidità	Sì	**MultiFlow**	Sì
Accessori frigorifero	Porta-uova	**Ventola**	Sì
Natural Plus Blu Light	Sì	**Filtro Anti-odore**	Sì

Allestimento comparto Congelatore

Numero cassetti	4	**Tipologia ripiani**	Cristallo
Numero ripiani	2		

Altre dotazioni Congelatore

Accessories	2 contenitori ghiaccio	**Zona congelamento rapido**	Sì

Altre caratteristiche tecniche

Funzioni display	Holiday, Congelamento rapido, Raffreddamento rapido, Eco, Blocco tasti
Tasto congelamento rapido	Sì
Spia allarme temperatura	Sì
Allarme porta aperta	Sì
Allarme temperatura	Sì
Guarnizione Antibatterica	Sì
Tipo di controllo della temperatura	Elettronico
Numero di compressori	1
Tipo di gas refrigerante	R600a
Tipo di compressore	Inverter
Agente schiumogeno	Ciclopentano

Prestazioni / Etichetta Energetica - Reg. 2019

Consumo annuo di energia	338 kWh/a	**Emissioni di rumore aereo**	37 dB(A) re 1 pW
Classe di efficienza energetica	E	**Autonomia di Conservazione senza energia elettrica**	10 h
Classe di emissione di rumore aereo	C	**4 stelle - Capacità di congelamento**	4,6 kg/24h
Volume totale netto	541 l	**Congelatore (4 stelle) (1) - Capacità di congelamento**	4,6 kg/24h
Somma dei volumi degli scomparti per prodotti congelati	165 l	**Classe climatica**	SN, N, ST, T
Somma dei volumi degli scomparti di raffreddamento e degli scomparti per prodotti non congelati	376 l	**IEE**	100 %

Collegamento Elettrico

Dati nominali di collegamento elettrico	200 W	**Frequenza (Hz)**	50 Hz
Corrente	0,8 A	**Lunghezza cavo di alimentazione**	240 cm
Tensione (V)	220-240 V	**Spina**	(F;E) Schuko

Informazioni Logistiche

Larghezza	908 mm	**Larghezza del prodotto con porte aperte oltre 90°**	1634 mm
Altezza	1820 mm		

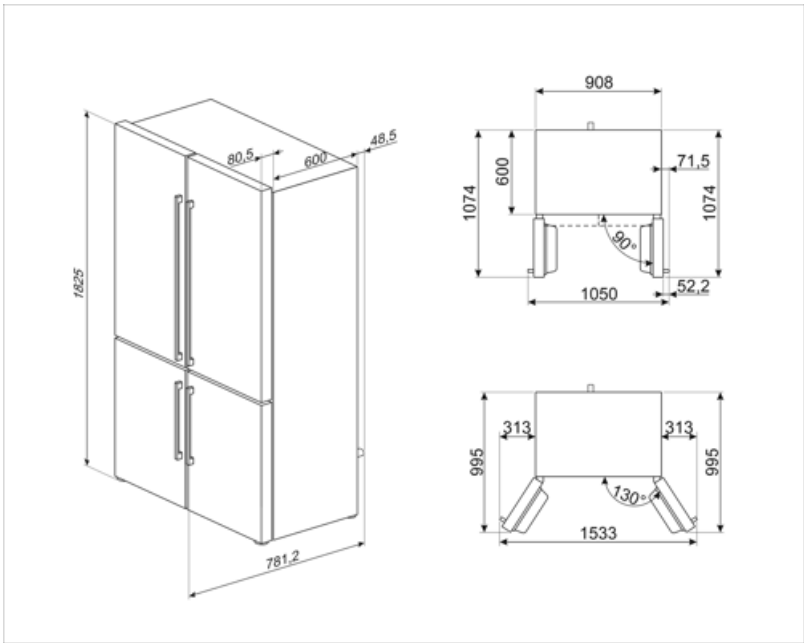

Glossario simboli

Sbrinamento automatico: Tutti i modelli di frigoriferi sono dotati di Sbrinamento automatico nel vano frigorifero.

Blocco comandi: L'opzione blocco comandi, presente su diverse tipologie di prodotti, permette di bloccare tutte le funzioni e i programmi impostati, nonché i comandi, per una totale sicurezza soprattutto in presenza di bambini.

Display LED: Per ottimizzare le prestazioni e semplificare al massimo l'utilizzo dell'elettrodomestico , alcune lavabiancheria e alcuni frigoriferi sono dotati di un display LED che permette di visualizzare lo stato di funzionamento del prodotto.

Ventilato: Sistema di ventilazione del freddo che permette di diffondere costantemente e in modo omogeneo l'aria all'interno del frigorifero.

Antimpronta: Lo speciale trattamento a cui è sottoposto l'acciaio inox impedisce la formazione di aloni e ditate sulla superficie e contribuisce a esaltarne la lucentezza.

Illuminazione interna a LED: L'illuminazione interna a LED garantisce un risparmio energetico e, al contempo, offre una luce di atmosfera.

Sistema di raffreddamento Multiflow: il sistema di ventilazione Multiflow permette di diffondere costantemente e in modo omogeneo l'aria all'interno del frigorifero.

Trattamento antibatterico: Diversi modelli di Frigoriferi Smeg prevedono un trattamento antibatterico per garantire una maggiore igiene.

Classe di efficienza energetica E

Funzione economy: La funzione Economy analizza l'utilizzo del frigorifero nel periodo di attivazione e ottimizza i cicli di lavoro, per contenere al minimo il dispendio di elettricità.

Congelamento rapido: La funzione del congelamento rapido permette di congelare in tempi brevissimi grandi quantità di cibi freschi. Attivandola qualche ora prima, il congelatore abbassa la temperatura e dopo alcune ore ripristina automaticamente il normale funzionamento.

Funzione vacanze: Questa funzione è particolarmente utile in casi di prolungata assenza da casa, permette di disattivare il funzionamento del reparto frigorifero e mantenere in funzione solo il freezer.

L'evoluzione Smeg verso modelli più intelligenti ed ecosostenibili ha portato alla scelta della tecnologia Inverter che riduce significativamente i consumi.

Natural Plus Blu Light: Innovativo sistema di illuminazione aumenta i tempi di conservazione di frutta e verdura, preservandone più a lungo il contenuto vitaminico.