FQ60XDE



Produktgruppe	Kjøleskap
Installasjon	Frittstående
Kategori	4 dører
Referansebredde	Høyere enn 80 cm
Referansehøyde	160 - 200 cm
No-Frost-system	Ja
Type kjøling	Totale No Frost - Dobbelt kjølesystem
Tine	Automatisk
Type hengsel	Standard
EAN-kode	8017709337698

Estetisk linje

Estetikk	Universal	**Materiale side**	Stål
Farge	Inox Look	**Farge på side**	Sølv
Design	Flat	**Logo**	Anvendt
Finish	Fingersikker	**Dørhyller profil farge**	Sølv
Materiale	Rustfrittlignende utseende	**Skuffe profilfarge**	Sølv
Type rustfritt stål	Anti fingerprint	**Fargen på glasshylle profil**	Sølv
Håndtak	Utvendig		
Håndtak type	Fast	**Display**	LED
Farge på håndtak	Rustfritt stål	**Displayposisjon**	Ekstern (på dør)
Logo farge	Krom	**Tilgjengelige farger**	Hvit, Sort

Avdelinger i kjøleskap

Antall kammer	3	**Grønnsaksskuff**	Ja
Compartment types	Low temperature compartment, Fruit and vegetable compartment	**Type grønnsaksskuff**	Glass
		Antall lamper	2
Antall justerbare hyller	2	**Lavtemperatursyklus**	Ja
Antall frukt- og grønnsaksskuffer	2	**Belysning i kjøleskap**	Ja
		Type belysning i kjøleskap	LED
Hyller materiale	Glass		
Type skarpere / grønnsaksskuffer dekke	På glidende skinner		

Innerdør i kjøleskap

Antall dørhyller med transparent lokk	2	**Antall flaskehyller**	2
Antall justerbare dørhyller	2		

Andre kjøleskapegenskaper

Fuktighetskontroll	Yes, manual	**MultiFlow**	Ja
Tilbehør	Eggbrett	**Vifte**	Ja
Natural Plus Blu Light	Ja	**Antibakteriell luktfilter**	Ja

Egenskaper fryseravdeling

Antall skuffer	4	**Type hylleplan**	Glass
Antall hyller	2		

Andre fryseregenskaper

Tilbehør	2 isbokser	**Avdeling for hurtifrysing**	Ja

Andre tekniske egenskaper

Displayfunksjoner	Feriemodus, Hurtigfrysing, Hurtigkjøling, Eco, Barnelås
Hurtigfrysingsknapp	Ja
Lampe for temperaturalarm	Ja
Dør åpen alarm	Ja
Temperatur alarm	Ja
antibakteriell pakning	Ja
Type temperaturkontroll	Elektronisk
Antall kompressorer	1
Type kjølegass	R600a
Type kompressor	Variabel fartskompressor
Skummiddel	Syklopentan

Ytelse / Energimerking - Reg. 2019

Årlig energiforbruk	338 kWh/a	**Støynivå**	37 dB(A) re 1 pW
		Tine tid	10 h

Energi effektivitetsklasse	E
Luftbåren akustisk støyemisjonsklasse	C
Totalt nettovolum	572 l
Sum av volum i frossenkammer(e)	196 l
Sum av volum i kjølekammer(e) og frostfrikammer(e)	376 l
Firestjerners frysekapasitet	4.6 kg/24h
Firestjerners frysekapasitet en	4.6 kg/24h
Klimaklasse	SN, T
EEI	100 %

Elektrisk tilkobling

Elektrisk tilkoblingseffekt	200 W
Strøm (A)	0.8 A
Spenning (V)	220-240 V
Frekvens (Hz)	50 Hz
Lengde på ledning	240 cm
Støpseltype	(F;E) Schuko

Logistisk informasjon

Bredde (mm)	908 mm
Dybde uten håndtak	750 mm
Høyde med fot	1820 mm
Produktbredde ved maksimal døråpning	1533 mm
Produkt dybde med dørene åpne ved 90 °	1074 mm

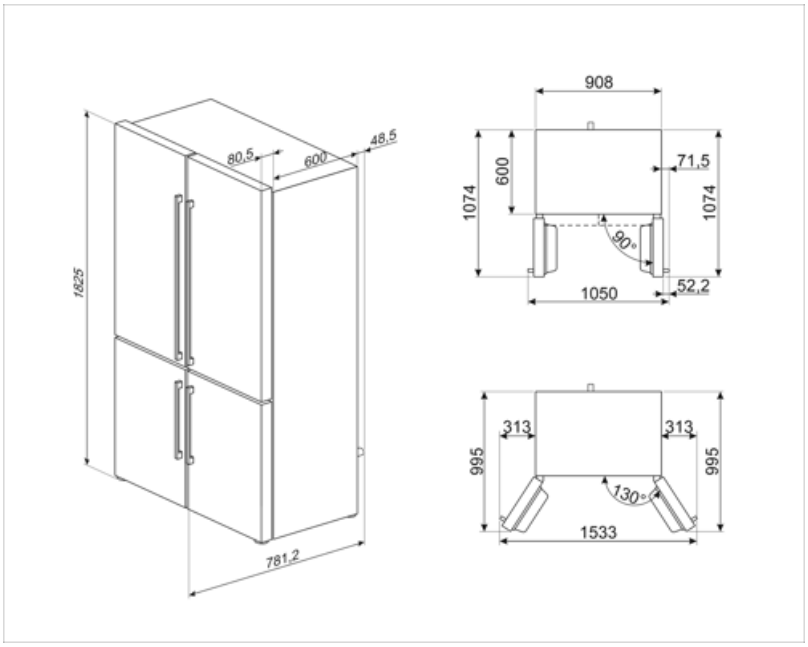

Symbols glossary



Det automatisk tinesystemet brukes som automatisk tining ved faste intervaller, noe som eliminerer behovet for opptining i en periode.



Barnesikring: Noen modeller er utstyrt med en innretning som låser programmet/syklusen slik at den ikke kan endres ved uhell.



LED-display: For å vise programmer, funksjoner og valg som er blitt gjort, samt tid som gjenstår før endt syklus.



Ventilert: Tvungen fordeling av kald luft i kjølekammeret, noe som gir jevn temperatur innvendig i kjøleskapet.



Fingersikkert rustfritt stål: Fingersikkert rustfritt stål som holder stålet så godt som nytt.



Innvendige LED-lamper: Er mer energi- og tidseffektive til belysning av apparatets innside.



Air plus: Holder maten fersk lenger.



Bakteriebehandling: Antibakteriell behandling for å sikre bedre hygiene



Energieffektivitetsklasse E



Økonomisk modus: Analyserer kjølerfunksjon under aktivering og optimerer driftsyklusen slik at effektforbruket reduseres.



Hurtigfrys: Hurtigfrysfunksjon bringer temperaturen i rommet ned hvis den aktiveres noen timer før bruk.



Strømsparingsmodus: Strømsparingsmodus gjør det mulig å deaktivere kjøleskapet og holde fryseren i gang.



Utviklingen til Smeg mot mer intelligente og økovennlige modeller, har gjort at vi har valgt inverter-teknologi, noe som reduserer energiforbruket betraktelig.



Natural Plus Blu Light: Dette unike Natural Plus Blu Light systemet jobber sammen med naturen for å øke holdbarhetstiden til frukt og grønnsaker.