# FQ60XDE



| | |
|---|---|
| **Familie** | Koelkast |
| **Installatie** | Vrijstaand |
| **Categorie** | 4 deuren |
| **Referentie breedte** | Higher than 80 cm |
| **Referentie hoogte** | 160 - 200 cm |
| **No Frost systeem** | Ja |
| **Type koeling** | Total No Frost - Dubbel koelsysteem |
| **Ontdooien** | Automatisch |
| **Type scharnier** | Standaard |
| **EAN-code** | 8017709337698 |

## Design

| | | | |
|---|---|---|---|
| **Esthetiek** | Universeel | **Materiaal zijwanden** | Plaatstaal |
| **Kleur** | Inox Look | **Kleur zijkanten** | Zilver |
| **Design** | Plat | **Logo** | Geassembleerd |
| **Afwerking** | Vingervlekvrij | **Profielkleur deurvakken** | Zilver |
| **Materiaal deur** | Rvs look | **Profielkleur lades** | Zilver |
| **Type staal deur** | Vingervlekvrij | **Kleur van glasplaatprofiel** | Zilver |
| **Handgreep** | Extern | **Display** | Led |
| **Type handvat** | Vast | **Positie display** | Esterno (su porta) |
| **Kleur handgreep** | Roestvrij staal | **Beschikbare kleuren** | Wit, Zwart |
| **Kleur logo** | Chroom | | |

## Uitrusting koelkast

| | | | |
|---|---|---|---|
| **Number of compartments** | 3 | **Afdekplaat groentenlade** | Ja |
| **Compartment types** | Low temperature compartment, Fruit and vegetable compartment | **Type groentelade / groentelade deksel** | Glas |
| | | **Aantal lampen** | 2 |
| **Aantal verstelbare leggers** | 2 | **Low temperature compartment** | Ja |
| **Aantal groente-/fruitlades** | 2 | **Binnenverlichting koelkast** | Ja |
| **Shelves material** | Glas | **Type binnenverlichting koelkast** | Led |
| **Type groentelade / groentelade deksel** | Op schuifrails | | |

## Binnendeur koelkast

| | | | |
|---|---|---|---|
| **Aantal binnendeurcompartimenten met transparante deksel** | 2 | **Aantal flessenhouders** | 2 |
| **Aantal verstelbare binnendeurcompartimenten** | 2 | | |

## Overige features koelkast



| | | | |
|---|---|---|---|
| **Humidity Control** | Yes, manual | **MultiFlow** | Ja |
| **Accessoires** | Eierhouder | **Ventilator** | Ja |
| **Natural Plus Blu Light** | Ja | **Antibacterieel geurfilter** | Ja |

## Uitrusting vriezer

| | | | |
|---|---|---|---|
| **Aantal lades** | 4 | **Type leggers** | Glas |
| **Aantal legplanken** | 2 | | |

## Overige features vriezer



| | | | |
|---|---|---|---|
| **Accessoires** | 2 ijsblokjeshouders | **Snel-vriescompartiment** | Ja |

## Overige technische eigenschappen

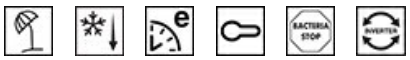

| | |
|---|---|
| **Display functies** | Vakantiefunctie, Snel-vriesfunctie, Snel-koelfunctie, Eco, Kinderbeveiliging |
| **Snel-vriestoets** | Ja |
| **Indicator (lampje) temperatuuralarm** | Ja |
| **Alarm deur open** | Ja |
| **Temperatuuralarm** | Ja |
| **Antibacteriële pakking** | Ja |
| **Type temperatuurcontrole** | Elektronisch |
| **Aantal compressoren** | 1 |
| **Type koelmiddel** | R600a |
| **Type compressor** | Variabele toeren |
| **Schuimmiddel** | Cyclopentaan |

## Performance / Energy Label - Reg. 2019

| | |
|---|---|
| **Energieverbruik per jaar** | 338 kWh/a |
| **Energie-efficiëntieklasse** | E |
| **Geluidsniveau klasse** | C |
| **Totaal netto inhoud** | 572 l |
| **Netto inhoud vriescompartiment** | 196 l |
| **Netto inhoud koelcompartiment(en)** | 376 l |
| **Akoestische geluidsemissie** | 37 dB(A) re 1 pW |
| **Conserveringsduur zonder stroom** | 10 h |
| **4 sterren-vriescapaciteit** | 4.6 kg/24h |
| **4 sterren - Vriescapaciteit** | 4.6 kg/24h |
| **Klimaatklasse** | SN, T |
| **EEI** | 100 % |

## Elektrische aansluiting

| | |
|---|---|
| **Aansluitwaarde** | 200 W |
| **Stroom (A)** | 0.8 A |
| **Spanning (V)** | 220-240 V |
| **Frequentie (Hz)** | 50 Hz |
| **Lengte voedingskabel** | 240 cm |
| **Stekker** | (F;E) Schuko |

## Logistieke informatie

| | |
|---|---|
| **Breedte product** | 908 mm |
| **Diepte product** | 750 mm |
| **Hoogte product** | 1820 mm |
| **Productbreedte met deuren maximaal geopend** | 1533 mm |
| **Productdiepte met deuren op 90° geopend** | 1074 mm |

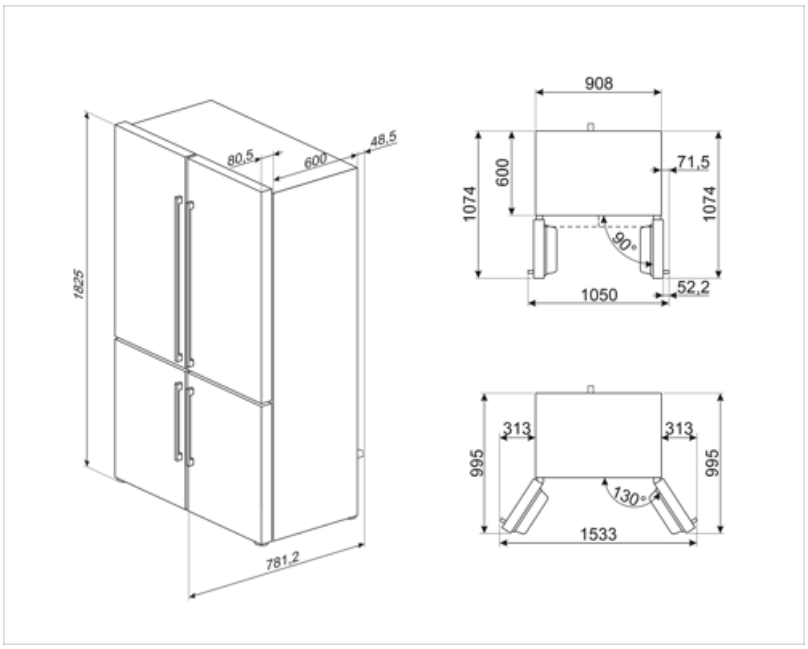

# Symbols glossary



Het automatische ontdooisysteem werkt door automatisch te ontdooien met regelmatige tussenpozen, waardoor ontdooien helemaal niet nodig is.



Kinderslot: sommige modellen zijn voorzien van een apparaat om het programma / de cyclus te vergrendelen zodat het niet kan per ongeluk veranderd



Economische modus: analyseert de werking van de koelkast tijdens de activering en optimaliseert de cyclus om het stroomverbruik te verminderen.



Snelvriezen: De snelvriesfunctie verlaagt de temperatuur van het compartiment wanneer deze enkele uren voor gebruik wordt geactiveerd.



Energiebesparende modus: Met de energiebesparende modus kunt u de koelkast uitschakelen en de vriezer laten werken.



Invertertechnologie: De evolutie van Smeg's drogers naar intelligentere en milieuvriendelijkere modellen heeft geleid tot de keuze voor het gebruik van Invertertechnologie met warmtepompen, waardoor het energieverbruik aanzienlijk wordt verminderd.



Natural Plus Blu Light: Dit unieke Natural Plus Blu Light-systeem werkt samen met de natuur om de bewaartijd van groenten en fruit te verlengen



Antibacteriële behandeling: antibacteriële behandeling om een betere hygiëne te garanderen



LED-display: toont de geselecteerde programma's, functies en opties en de tijd tot het einde van de cyclus.



Geventileerd: geforceerde distributie van koude lucht in het koelgedeelte, waardoor een gelijkmatige temperatuurverdeling in de koelkast mogelijk is.



Vingerafdrukbestendig roestvrij staal: Vingerafdrukbestendig roestvrij staal zorgt ervoor dat roestvrij staal er zo goed als nieuw uitziet.



Led-binnenverlichting: is een meer energie-efficiënte en duurzame manier om de binnenkant van het apparaat te verlichten.



Air plus: houdt voedsel langer vers.



Energy efficiency class E