FQ60XDE



Família	Frigorífico
Instalação	Livre instalação
Categoria	4 Portas
Largura de referência	Superior a 80 cm
Altura de referência	160 - 200 cm
Sistema No-frost	Sim
Tecnologia	Total No Frost
Descongelação	Automática
Tipo de dobradiças	Livre instalação
Código EAN	8017709337698

Design

Design	Universal	**Material das laterais**	Aço
Cor	Inox escovado	**Cor das laterais**	Laterais em cinza
Série	Plano	**Logótipo**	Logótipo aplicado
Acabamentos	Antidedadas	**Cor do perfil das prateleiras**	Cinza
Material da porta	Inox	**Cor dos perfis das gavetas**	Cinza
Tipo de aço da porta	Antidedadas	**Cor do perfil da prateleira de vidro**	Cinza
Puxador	Externo	**Display**	Display com LEDs
Tipo de puxador	Fixo	**Posição display**	Na porta
Cor do puxador	Aço inox	**Outras cores disponíveis**	Branco, Preto
Cor do logótipo	Logótipo cromado		

Composição do interior do frigorífico

Number of compartments	3	**Prateleira da gaveta dos legumes**	Sim
Compartment types	Low temperature compartment, Fruit and vegetable compartment	**Tipologia de prateleira sobre a gaveta dos legumes**	Vidro
Número de prateleiras ajustáveis	2	**N° de lâmpadas**	2
Gavetas para fruta e legumes	2	**Gaveta baixa temperatura**	Sim
Shelves material	Ajustáveis em altura	**Iluminação interna do frigorífico**	Sim

Tipo das gavetas para legumes	Com guias deslizantes	**Tipo de iluminação do frigorífico**	LED

Composição do interior da porta do frigorífico

Compartimentos da porta com tampa transparente	2	**Compartimentos da porta para garrafas**	2
Compartimentos da porta ajustáveis	2		

Outras características do frigorífico



Humidity Control	Sim	**MultiFlow**	Sim
Acessórios do frigorífico	Suporte de ovos	**Ventilado**	Sim
ActiveFresh, luz especial para prolongar o vigor dos alimentos	Sim	**Filtro de odor antibacteriano**	Sim

Composição do interior do congelador

Gavetas	4	**Tipo de prateleiras**	Prateleiras de vidro
Número de prateleiras	2		

Outras características do congelador



Acessórios do congelador	2 cuvetes de gelo	**Zona de congelação rápida**	Sim

Outras características técnicas

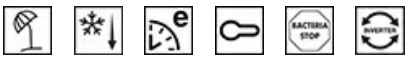

Funções do display	Férias, Congelação rápida, Arrefecimento rápido, Eco, Bloqueio de controlo
Comando para congelação rápida	Sim
Luz de alarme da temperatura	Sim
Alarme de porta aberta	Sim
Alarme perda de temperatura	Sim
Vedantes antibacterianos	Sim
Tipo de controlo da temperatura	Eletrónico
Nº de compressores	1
Tipo de gás de refrigeração	R600a
Tipo de compressor	Inverter com velocidade variável
Espuma expansiva de isolamento	Ciclopentano

Performance / Etiqueta energética

Consumo anual de energia	338 kWh/a	**Emissão de ruído aéreo**	37 dB(A) re 1 pW
Classe energética	E	**Autonomia de conservação sem energia elétrica**	10 h
Classe de emissão de ruído aéreo	C	**Capacidade de congelação (4 estrelas)**	4,6 kg/24h
Volume líquido total	572 l	**Freezer (4-star) (1) - Freezing capacity**	4,6 kg/24h
Volume líquido do congelador	196 l	**Classe climática**	SN, T
Volume líquido do frigorífico	376 l	**EEI**	100 %

Ligação elétrica

Potência nominal	200 W	**Frequência (Hz)**	50 Hz
Corrente (Amperes)	0,8 A	**Comprimento do cabo de alimentação**	240 cm
Tensão (Volts)	220-240 V	**Ficha elétrica**	(F;E) Schuko

Dados de logística

Largura	908 mm	**Largura do produto máx. com portas abertas**	1533 mm
Profundidade (mm)	750 mm	**Profundidade do produto com porta aberta a 90°**	1074 mm
Altura	1820 mm		

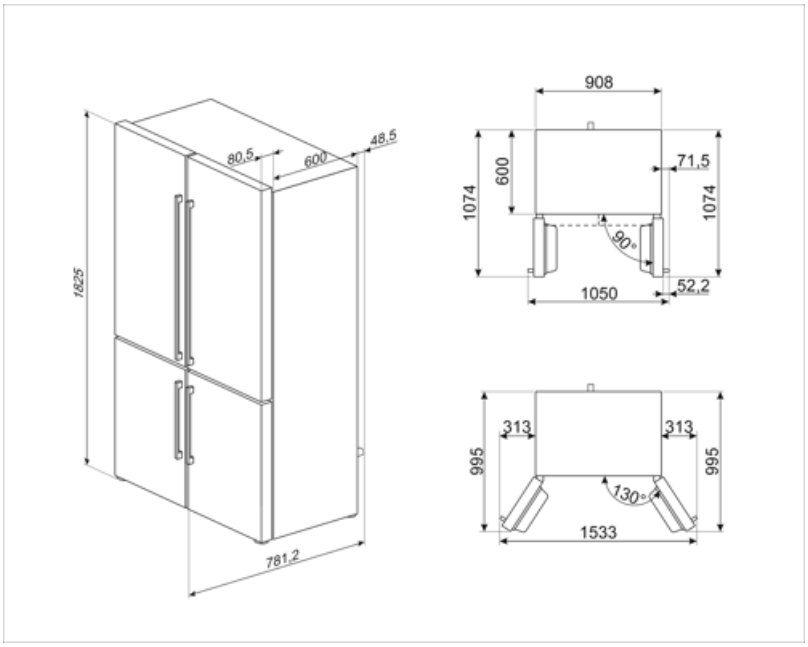

Symbols glossary



Descongelação: sistema de descongelamento automático em intervalos regulares, eliminando a necessidade de descongelar completamente.



Bloqueio de comandos: opção que permite bloquear os comandos. Muito útil para proteger as crianças.



Modo económico: analisa o funcionamento do frigorífico durante a ativação e otimiza o ciclo operacional para reduzir o consumo de energia.



Congelação rápido: permite congelar rapidamente grandes quantidades de alimentos frescos, devido a reduzir rapidamente a temperatura do congelador. Deverá ser ativada algumas horas antes da sua utilização.



Função férias: esta opção desliga a zona do frigorífico e mantém a trabalhar o congelador. Muito útil para poupar energia quando vai para férias prolongadas ou para o frigorífico que se encontra na casa de férias.



Tecnologia Inverter: o motor inverter é muito fiável, mais leve e compacto e não necessita de substituição de escovas. É um motor mais eficiente, consumindo menos energia e mais silencioso.



Natural Plus: o ambiente criado pela luz especial azul ajuda a continuar o processo de fotossíntese, protegendo as vitaminas das frutas e dos vegetais para que eles permaneçam frescos por mais tempo e tenham um sabor melhor.



Tratamento anti bacteriano: para garantir uma melhor higiene.



Display LED: Para visualizar os programas, funções e opções selecionadas e o tempo para o fim do programa.



Ventilador: sistema de circulação forçada de ar frio para garantir uma distribuição de ar e da temperatura no interior do frigorífico.



Aço inox à prova de dedadas, mantém o inox com uma aparência sempre limpa.



Iluminação por LED no interior, criando uma luz com uma distribuição perfeita. O LED consome menos energia, aquece muito menos e tem uma vida mais longa do que as lâmpadas tradicionais.



MultiFlow: ventilação através de aberturas na parede traseira do frigorífico em diferentes níveis de altura fazem com que a temperatura seja distribuída de forma harmoniosa em todo o interior, prolongando a conservação dos alimentos.



Classe de eficiência energética do produto declarada na etiqueta energética e na ficha do produto e em conformidade com os regulamentos UE.