FQ60XDE



Семейство продуктов	Холодильник
Установка	Отдельностоящий
Категория	4-х дверный
Рекомендуемая ширина	больше 80 cm
Рекомендуемая высота	160 - 200 cm
Полный «Без инея» (система No-Frost)	Да
Тип охлаждения	Полный «Без инея» (система No-Frost) - 2 контура охлаждения
Разморозка	Автоматическая
Тип петель (шарнира)	Стандартный
Международный артикул (EAN-код)	8017709337698

Эстетика

Эстетика	Универсальный	**Материал боковин**	Сталь
Цвет	Нержавеющая сталь	**Цвет боковин**	Серебристый
Дизайн	Плоский	**Логотип**	Накладной
Отделка	Обработка против отпечатков пальцев	**Цвет профиля на полках дверцы**	Серебристый
Материал	Эффект нержавеющей стали	**Цвет профиля на выдвижных ящиках**	Серебристый
Тип нерж. стали двери	Обработка против отпечатков пальцев	**Цвет профиля на стеклянных полках**	Серебристый
Ручка	Внешняя	**Дисплей**	Светодиодный
Тип ручки	Фиксированный	**Расположение дисплея**	Внешний, на дверце
Цвет ручек	Нержавеющая сталь	**Другие цвета**	Белый, Черный
Цвет логотипа	Хромированный		

Характеристики холодильного отделения

Количество отделений	3	**Крышка ящика для овощей**	Да
Типы отделений	Низкотемпературный отсек, Отделение для овощей и фруктов	**Тип крышки ящика для овощей и фруктов**	Стекло
Количество регулируемых полок	2	**Количество ламп подсветки**	2
Количество ящиков для овощей и фруктов	2	**Низкотемпературный отсек**	Да
Материал полок	Стекло		

Тип ящика для овощей и фруктов	На скользящих направляющих	**Внутренняя подсветка холодильного отделения**	Да
		Тип подсветки холодильного отделения	Светодиодный

Дверца холодильного отделения

Количество полок с прозрачной крышкой	2	**Количество полок для бутылок**	2
Количество регулируемых полок на дверце	2		

Другие характеристики холодильного отделения



Контроль влажности	Да	**Многопоточная система охлаждения**	Да
Аксессуары	Подставка для яиц	**Конвекция**	Да
Зона Активной синей подсветки	Да	**Антибактериальный фильтр**	Да

Характеристики морозильного отделения

Количество ящиков	4	**Тип полок**	Стекло
Количество полок	2		

Другие характеристики морозильного отделения



Аксессуары	2 формы для льда	**Зона быстрой заморозки**	Да

Другие технические характеристики

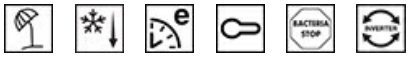

Функции на дисплее	Функция "Отпуск", Быстрая заморозка, Быстрое охлаждение, Экономичный, Блокировка управления
Кнопка быстрой заморозки	Да
Световая индикация при повышении температуры	Да
Акустический сигнал при открытой дверце	Да
Акустический сигнал при повышении температуры	Да
Антибактериальный уплотнитель	Да

Тип контроля температуры	Электронный
Количество компрессоров	1
Тип хладагента	R600a
Тип компрессора	Инвертор
Вспенивающий агент	Циклопентан

Производительность / Энергопотребление - НОВЫЙ регламент



Годовое энергопотребление	338 кВт/год
Класс энергоэффективности	E
Класс эмиссии воздушного акустического шума	C
Полный объем	572 л
Сумма объемов морозильников	196 л
Сумма объемов холодильного отделения и незамерзающего отделения	376 л
Эмиссия воздушного акустического шума	37 дБ(A) re 1пВт
Поддержание температуры при отключении энергии	10 ч
4* - Мощность замораживания	4,6 кг/сутки
4* - Мощность замораживания	4,6 кг/сутки
Климатический класс	SN, T
EEI	100 %

Электрическое подключение

Номинальная мощность	200 Вт
Сила тока	0,8 A
Напряжение	220-240 В
Частота тока	50 Гц
Длина электрического кабеля	240 см
Тип электрической вилки	Европейская вилка для переменного тока

Логистическая информация

Ширина изделия (мм)	908 мм
Глубина без ручек	750 мм
Высота изделия	1820 мм
Ширина с дверцей, открытой на 90° (мм)	1533 мм
Глубина с дверцей, открытой на 90°	1074 мм

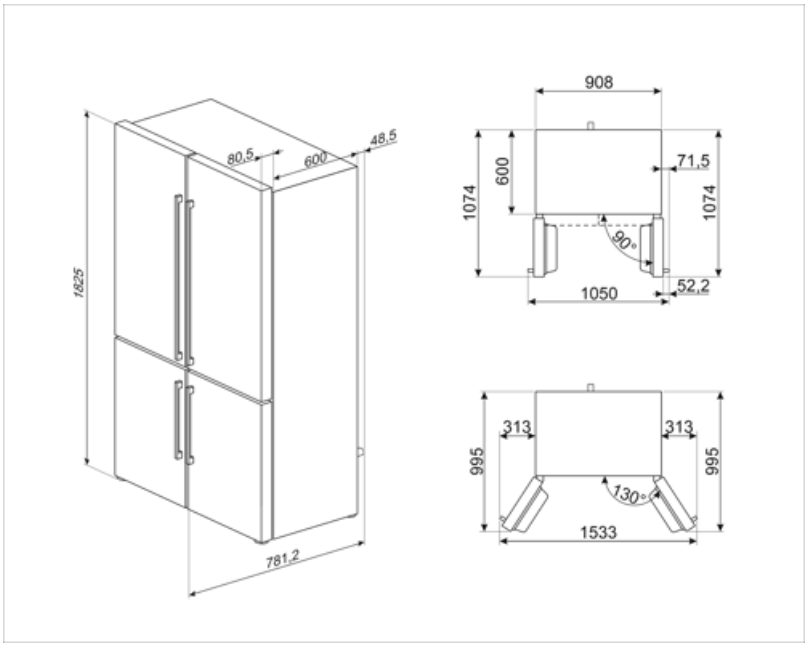
908
600
1074
71,5
1074
90°
1050
52,2
80,5
600
48,5
1825
781,2
313
313
995
995
130°
1533

Symbols glossary



Автоматическое размораживание: работает за счет автоматического оттаивания через равные промежутки времени, что исключает необходимость размораживание прибора в целом.



Блокировка управления: некоторые модели оснащены устройством для блокировки управления, чтобы не было возможности случайно изменить программу/ цикл приготовления, включить или выключить прибор.



Экономичный режим: анализирует работу холодильника во время активации и оптимизирует рабочий цикл для снижения энергопотребления.



Быстрая заморозка: функция быстрого замораживания снижает температуру в камере, если активировать ее за несколько часов до использования.



Режим Отпуск: режим энергосбережения позволяет отключить холодильник и оставить морозильную камеру в рабочем состоянии.



Эволюция Smeg в направлении более интеллектуальных и экологичных моделей привела к выбору инверторной технологии, которая значительно снижает энергопотребление.



Зона Активной синей подсветки: уникальная система Активной синей подсветки обеспечивает натуральную подсветку, чтобы увеличить время хранения фруктов и овощей.



Антибактериальное покрытие: антибактериальное покрытие для улучшения гигиены



Цифровой дисплей: для отображения выбранных программ, функций и опций, а также времени до конца цикла.



Вентилируемый: принудительное распределение холодного воздуха в холодильном отделении, что обеспечивает равномерное распределение температуры внутри холодильника.



Нержавеющая сталь с защитой от отпечатков пальцев: защита от отпечатков пальцев сохраняет внешний вид нержавеющей стали.



Светодиодное внутреннее освещение: более энергоэффективный и долговечный способ освещения внутреннего пространства прибора.



Многопоточная система охлаждения: дольше сохраняет свежесть продуктов.



Класс энергоэффективности E