FQ60XDE

Семейство продуктов	Холодильник
Установка	Отдельностоящий
Категория	4-х дверный
Рекомендуемая ширина	больше 80 cm
Рекомендуемая высота	160 - 200 cm
Полный No-Frost	Да
Тип охлаждения	Полный No-Frost - 2 контура охлаждения
Разморозка	Автоматическая
Тип петель (шарнира)	Стандартный
EAN-**код**	8017709337698

Эстетика

Эстетика	Универсальный	**Материал боковин**	Сталь
Цвет	Нержавеющая сталь	**Цвет боковин**	Серебристый
Дизайн	Плоский	**Логотип**	Накладной
Отделка	Обработка против отпечатков пальцев	**Цвет профиля на полках дверцы**	Серебристый
Материал	Эффект нержавеющей стали	**Цвет профиля на выдвижных ящиках**	Серебристый
Тип нерж. стали двери	Обработка против отпечатков пальцев	**Цвет профиля на стеклянных полках**	Серебристый
Ручка	Внешняя	**Дисплей**	LED
Тип ручки	Фиксированный	**Расположение дисплея**	Внешний, на дверце
Цвет ручек	Нержавеющая сталь	**Другие цвета**	Белый, Черный
Цвет логотипа	Хромированный		

Характеристики холодильного отделения

Количество отделений	3	**Крышка ящика для овощей**	Да
Типы отделений	Низкотемпературный отсек, Отделение для овощей и фруктов	**Тип крышки ящика для овощей и фруктов**	Стекло
Количество регулируемых полок	2	**Количество ламп подсветки**	2
Количество ящиков для овощей и фруктов	2	**Низкотемпературный отсек**	Да
Тип регулируемых полок	Стекло		

Тип ящика для овощей и фруктов	На скользящих направляющих	**Внутренняя подсветка холодильного отделения**	Да
		Тип подсветки холодильного отделения	LED

Дверца холодильного отделения

Количество полок с прозрачной крышкой	2	**Количество полок для бутылок**	2
Количество регулируемых полок на дверце	2		

Другие характеристики холодильного отделения

Контроль влажности	Да	**MultiFlow**	Да
Аксессуары	Подставка для яиц	**Конвекция**	Да
Natural Plus Blu Light	Да	**Антибактериальный фильтр**	Да

Характеристики морозильного отделения

Количество ящиков	4	**Тип полок**	Стекло
Количество полок	2		

Другие характеристики морозильного отделения

Аксессуары	2 формы для льда	**Зона быстрой заморозки**	Да

Другие технические характеристики

Функции на дисплее	Функция "Отпуск", Быстрая заморозка, Быстрое охлаждение, ECO, Блокировка управления
Кнопка быстрой заморозки	Да
Световая индикация при повышении температуры	Да
Акустический сигнал при открытой дверце	Да
Акустический сигнал при повышении температуры	Да
Антибактериальный уплотнитель	Да

Тип контроля температуры	Электронный
Количество компрессоров	1
Тип хладагента	R600a
Тип компрессора	Инвертор
Вспенивающий агент	Циклопентан

Производительность / Энергопотребление - НОВЫЙ регламент

Годовое энергопотребление	338 кВт/год	**Эмиссия воздушного акустического шума**	37 дБ(A) re 1пВт
Класс энергоэффективности	E	**Поддержание температуры при отключении энергии**	10 ч
Класс эмиссии воздушного акустического шума	C	**4* - Мощность замораживания**	4,6 кг/сутки
Полный объем	541 л	**4* - Мощность замораживания**	4,6 кг/сутки
Сумма объемов морозильников	165 л	**Климатический класс**	SN, N, ST, T
Сумма объемов холодильного отделения и незамерзающего отделения	376 л	**EEI**	100 %

Электрическое подключение

Номинальная мощность	200 Вт	**Частота тока**	50 Гц
Сила тока	0,8 A	**Длина электрического кабеля**	240 см
Напряжение	220-240 В	**Тип электрической вилки**	(F;E) Schuko

Логистическая информация

Ширина изделия (мм)	908 мм	**Ширина с дверцей, открытой на 90° (мм)**	1634 мм
Высота изделия	1820 мм		

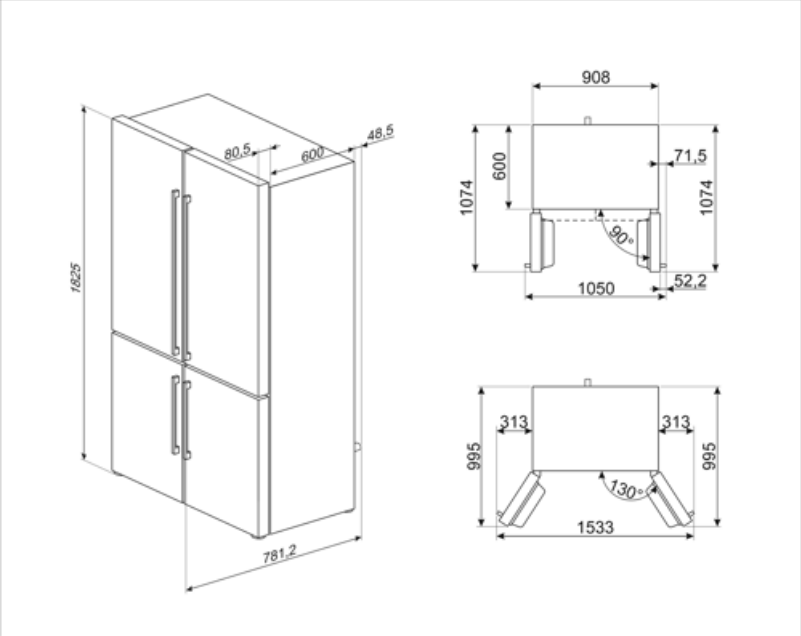
80,5
600
48,5
1825
781,2
908
600
71,5
1074
1074
90°
1050
52,2
313
313
995
995
130°
1533

Symbols glossary

Автоматическое размораживание: работает за счет автоматического оттаивания через равные промежутки времени, что исключает необходимость размораживание прибора в целом.

Блокировка управления: некоторые модели оснащены устройством для блокировки управления, чтобы не было возможности случайно изменить программу/ цикл приготовления, включить или выключить прибор.

Экономичный режим: анализирует работу холодильника во время активации и оптимизирует рабочий цикл для снижения энергопотребления.

Быстрая заморозка: функция быстрого замораживания снижает температуру в камере, если активировать ее за несколько часов до использования.

Режим Отпуск: режим энергосбережения позволяет отключить холодильник и оставить морозильную камеру в рабочем состоянии.

Эволюция Smeg в направлении более интеллектуальных и экологичных моделей привела к выбору инверторной технологии, которая значительно снижает энергопотребление.

Natural Plus Blue Light: уникальная система Natural Plus Blue Light обеспечивает натуральную подсветку, чтобы увеличить время хранения фруктов и овощей.

Антибактериальное покрытие: антибактериальное покрытие для улучшения гигиены

Светодиодный дисплей: для отображения выбранных программ, функций и опций, а также времени до конца цикла.

Вентилируемый: принудительное распределение холодного воздуха в холодильном отделении, что обеспечивает равномерное распределение температуры внутри холодильника.

Нержавеющая сталь с защитой от отпечатков пальцев: защита от отпечатков пальцев сохраняет внешний вид нержавеющей стали.

Светодиодное внутреннее освещение: более энергоэффективный и долговечный способ освещения внутреннего пространства прибора.

Multiflow: дольше сохраняет свежесть продуктов.

Класс энергоэффективности E