FQ60XDE



Produktgrupp	Kyl
Installation	Fristående
Kategori	4 dörrar
Referensbredd	Högre än 80 cm
Referenshöjd	160 – 200 cm
No frost	Ja
Typ av kyla	Total No Frost - Dubbla kylsystem
Avfrostning	Automatisk
Typ av gångjärn	Standard
EAN-kod	8017709337698

Estetisk linje

Estetik	Universal
Färg	Inox Look
Design	Platt
Finish	Anti fingerprint
Dörrens material	Rostfritt stål liknande
Rostfritt stål liknande dörr	Anti fingerprint
Handtag	Extern
Typ av handtag	Fast
Handtagets färg	Rostfritt stål
Färg på logo	Krom
Sidopartiernas material	Stål
Sidornas färg	Silver
Logga	Utanpåliggande
Färg på dörrhyllsprofiler	Silver
Färg på lådprofiler	Silver
Färg på hyllprofiler	Silver
Display	LED
Placering av display	Externt (på dörren)
Tillgänglig i färger	Vit, Svart

Inredning kylskåp

Antal fack	3
Compartment types	Low temperature compartment, Fruit and vegetable compartment
Antal justerbara hyllplan	2
Antal frukt- och grönsakslådor	2
Hyllmaterial	Glas
Upphängning av grönsakslåda	Glidskenor
Grönsaksfack	Ja
Typ av Grönsaksfack	Glas
Antal ljuskällor	2
Svalzon	Ja
Belysning kyl	Ja
Typ av Belysning kyl	LED

Kylskåpsdörr

Antal hyllplan med genomskinligt lock	2	**Antal hyllplan med flaskställ**	2
Antal justerbara hyllplan	2		

Övrig inredning kylskåp



Fuktighetskontroll	Yes, manual	**MultiFlow**	Ja
Tillbehör	Äggfack	**Fläkt**	Ja
Natural Plus Blu Light	Ja	**Antibakteriellt luktfilter**	Ja

Inredning frys

Antal lådor	4	**Typ av hyllplan**	Glas
Antal hyllplan	2		

Övrig inredning frys



Tillbehör	2 isfack	**Zon för snabbinfrysning**	Ja

Andra tekniska egenskaper

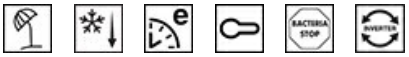

Display för funktioner	Semesterläge, Snabbinfrysning, Snabbkylning, Eco, Barnlås
Snabbinfrysningsknapp	Ja
Indikeringslampa temperaturlarm	Ja
Larm vid öppen dörr	Ja
Temperaturlarm	Ja
Antibakteriella lister	Ja
Typ av temperaturkontroll	Elektronisk
Antal kompressorer	1
Typ av kylgas	R600a
Typ av kompressor	Inverter Technology
Skummedel	Cyklopentan

Prestanda/Energimärkning – Reg. 2019



Årlig energianvändning (kWh/år)	338 kWh/a	**Luftburet akutstiskt buller räknat i dB(A) re 1 pW**	37 dB(A) re 1 pW
Energiklass	E		
Utsläppsklass för luftburet akustiskt buller	C	**Kapacitet vid strömavbrott**	10 h
Totalvolym (dm3 eller liter)	572 l	**4 stjärnor – Fryskapacitet**	4.6 kg/24h
Summan av frysfackets/frysfackens volymer	196 l	**Fyra stjärnor – Fryskapacitet ett**	4.6 kg/24h
		Klimatklass	SN, T
Summan av lågtemperaturfackets/-ens och kylfacket/-ens volymer	376 l	**EEI**	100 %

Elektrisk anslutning

Anslutningseffekt	200 W	**Frekvens**	50 Hz
Ström	0.8 A	**Sladdens längd**	240 cm
Volt (V)	220-240 V	**Typ av kontakt**	(F;E) Eurokontakt

Logistisk information

Bredd (mm)	908 mm	**Bredd med maximal dörröppning**	1533 mm
Djup utan handtag	750 mm		
Höjd	1820 mm	**Djup med dörr öppen 90°**	1074 mm

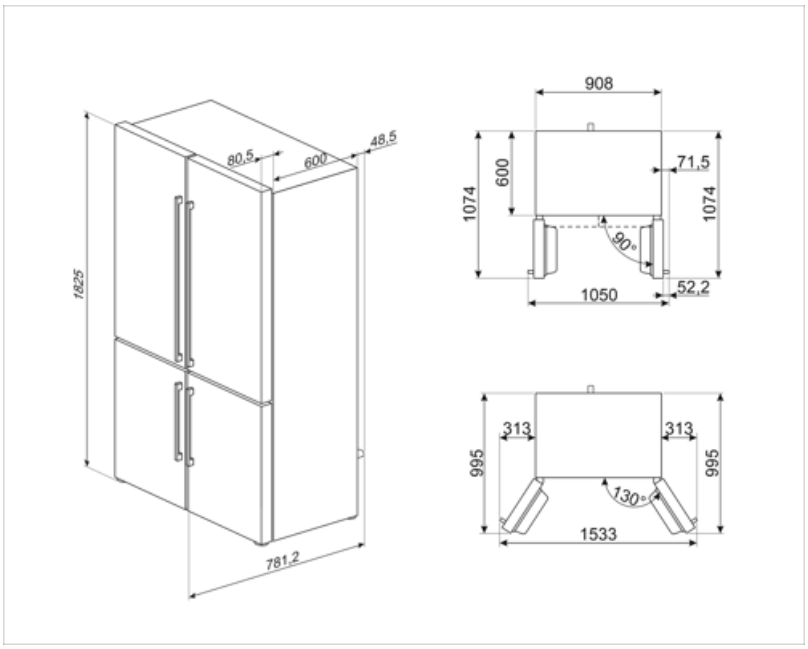

Symbols glossary



Den automatiska avfrostningen fungerar genom att avfrosta automatiskt med jämna mellanrum, vilket eliminerar behovet av att frosta av manuellt.



Barnlås: vissa modeller är utrustade med en anordning för att låsa programmet / cykeln så att det inte kan ändras av misstag.



LCD-display: för att optimera prestanda och förenkla användningen av apparaten.



Ventilerad: Tvångsfördelning av kall luft i kylskåpet, vilket möjliggör jämn temperatur i kylen.



Fingeravtryckssäkert rostfritt stål: Fingeravtryckssäkert rostfritt stål håller rostfritt stål som nytt.



Inre LED-belysning: ett mer energieffektivt och mer varaktigt sätt att lysa upp apparatens inre.



Air plus: håller maten färsk längre.



Antibakteriell behandling: antibakteriell behandling för att säkerställa bättre hygien



Energieffektivitetsklass E



Ekonomiskt läge: Analyserar kylskåpets funktion under aktiveringen och optimerar driftscykeln för att minska strömförbrukningen.



Snabbfrysning: Snabbfrysningsfunktionen sänker temperaturen i facket när den aktiveras några timmar före användning.



Energisparläge: Med det här energisparläget kan du inaktivera kylskåpet samtidigt som frysen fungerar.



Smegs utveckling mot intelligentare och mer miljövänliga modeller har lett till valet av Inverter-teknik som minskar förbrukningen betydligt.



Natural Plus Blue Light: Det unika systemet Natural Plus Blue Light fungerar i samklang med naturen för att öka förvaringstiden för frukt och grönsaker.