FQ60XDE



Сімейство продуктів	Холодильник
Встановлення	Встановлюваний окремо
Категорія	4 дверей
Рекомендуемая ширина	больше 80 cm
Рекомендуемая высота	160 - 200 cm
Повний No-Frost	Так
Тип охолодження	Полный «Без инея» (система No-Frost) - 2 контура охлаждения
Розморожування	Автоматична
Кріплення фасадів	Стандартний
Код EAN	8017709337698

Естетика

Естетика	Универсальный	**Матеріал боковин**	Сталь
Колір	Нержавеющая сталь	**Колір бічних панелей**	Сріблястий
Дизайн	Плаский	**Логотип**	Накладний
Оздоблення	Захист від відбитків пальців	**Цвет профиля на полках дверцы**	Сріблястий
Матеріал	Ефект нерж. сталі	**Цвет профиля на выдвижных ящиках**	Сріблястий
Тип нерж. сталі дверей	Обробка проти відбитків пальців	**Цвет профиля на стеклянных полках**	Сріблястий
Ручка	Зовнішній	**Дисплей**	LED
Тип ручки	Фіксований	**Расположение дисплея**	Внешний, на дверце
Колір ручки	Нержавіюча сталь	**Також доступні кольори**	Білий, Чорний
Колір логотипу	Хром		

Характеристики холодильного відділення

Количество отделений	3	**Кришка ящика**	Так
Типы отделений	Низкотемпературный отсек, Отделение для овощей и фруктов	**Тип кришки ящика для овочів і фруктів**	Скло
Кількість регульованих полиць	2	**Кількість ламп в холодильному відділенні**	2
Кількість ящиків для овочів і фруктів	2	**Низкотемпературный отсек**	Так
Материал полок	Скло		
Тип кришки ящика для овочів і фруктів	На ковзаючих направляючих		

Внутрішнє підсвічування холодильного відділення	Так
Тип підсвічування холодильного відділення	LED

Дверцята холодильного відділення

Кількість дверних полиць з прозорою кришкою	2	**Кількість полиць для пляшок**	2
Кількість регульованих полиць на дверцятах	2		

Інші характеристики холодильного відділення



Контроль влажности	Так	**MultiFlow**	Так
Аксесуари	Підставка для яєць	**Вентильований**	Так
Натуральне + голубе освітлення	Так	**Антибактериальный фильтр**	Так

Характеристики морозильного відділення

Кількість ящиків	4	**Зона збереження свіжості**	Скло
Кількість полиць	2		

Інші характеристики морозильного відділення



Аксесуари	2 форми для льоду	**Зона швидкого заморожування**	Так

Інші технічні характеристики

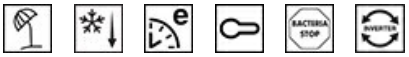

Функції дисплея	Функція "Відпустка", Швидке заморожування, Швидке охолодження, ECO, Блокування управління
Кнопка швидкого заморожування	Так
Світлова індикація при підвищенні температури	Так
Сигнал при відкритих дверцятах	Так
Сигнал підвищення температури	Так
Антибактеріальний ущільнювач	Так
Тип контролю температури	Електронний
Кількість компресорів	1

Тип холодоагенту	R600a
Тип компресора	Інвертор
Піноутворювач	Циклопентан

Енергоефективність



Годовое энергопотребление	338 кВт/год	**Рівень шуму при викиді повітря**	37 дБ(A) re 1пВт
Клас енергоефективності	E	**Збереження температури при відключенні енергії**	10 ч
Класс эмиссии воздушного акустического шума	C	**4* - Мощность замораживания**	4.6 кг/сутки
Полный объем	572 л	**4* - Мощность замораживания**	4.6 кг/сутки
Сумма объемов морозильников	196 л	**Кліматичний клас**	SN, T
Сумма объемов холодильного отделения и незамерзающего отделения	376 л	**EEI**	100 %

Електричне підключення

Номінальна потужність	200 Вт	**Частота струму (Гц)**	50 Гц
Сила струму (A)	0.8 A	**Довжина електричного кабелю**	240 см
Напруга (В)	220-240 В	**Тип електричної вилки**	Европейская вилка для переменного тока

Логістична інформація

Ширина	908 мм	**Ширина с дверцей, открытой на 90° (мм)**	1533 мм
Глибина без ручок	750 мм	**Глибина з дверцятами, відкритими на 90°**	1074 мм
Висота	1820 мм		

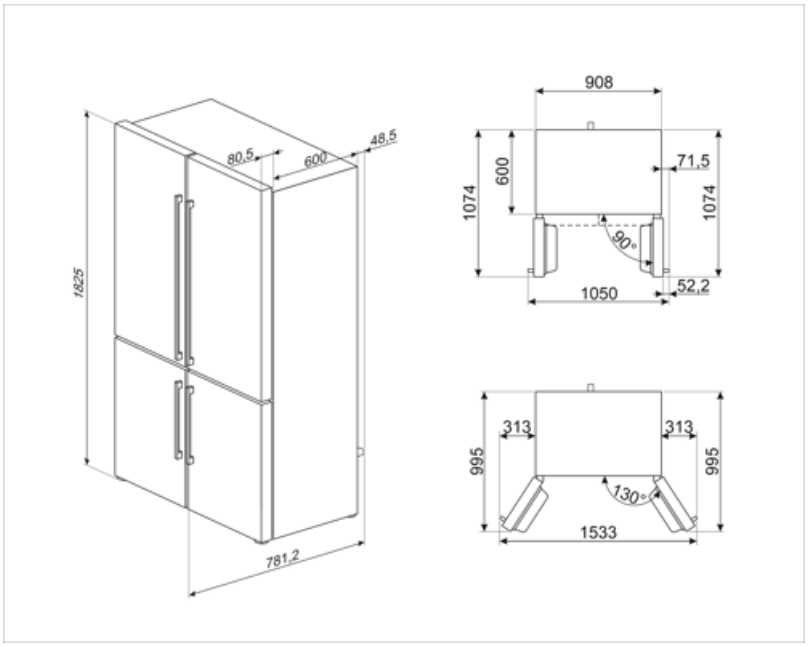
908
600
1074
71,5
1074
90°
1050
52,2
80,5
600
48,5
1825
781,2
313
313
995
995
130°
1533

Symbols glossary



Автоматическое размораживание: работает за счет автоматического оттаивания через равные промежутки времени, что исключает необходимость размораживание прибора в целом.



Блокування від дітей: деякі моделі обладнані пристроєм для блокування програми/циклу, щоб унеможливити її випадкову зміну.



Экономичный режим: анализирует работу холодильника во время активации и оптимизирует рабочий цикл для снижения энергопотребления.



Быстрая заморозка: функция быстрого замораживания снижает температуру в камере, если активировать ее за несколько часов до использования.



Режим Отпуск: режим энергосбережения позволяет отключить холодильник и оставить морозильную камеру в рабочем состоянии.



Еволюція Smeg у бік інтелектуальних та екологічних моделей призвела до вибору інверторної технології, яка значно зменшує енергоспоживання.



Зона Активной синей подсветки: уникальная система Активной синей подсветки обеспечивает натуральную подсветку, чтобы увеличить время хранения фруктов и овощей.



Антибактериальное покрытие: антибактериальное покрытие для улучшения гигиены



Цифровой дисплей: для отображения выбранных программ, функций и опций, а также времени до конца цикла.



Вентилируемый: принудительное распределение холодного воздуха в холодильном отделении, что обеспечивает равномерное распределение температуры внутри холодильника.



Нержавеющая сталь с защитой от отпечатков пальцев: защита от отпечатков пальцев сохраняет внешний вид нержавеющей стали.



Светодиодное внутреннее освещение: более энергоэффективный и долговечный способ освещения внутреннего пространства прибора.



Многопоточная система охлаждения: дольше сохраняет свежесть продуктов.



Класс энергоэффективности E