FQ60XE



Familia	Frigorífico
Instalación	Libre instalación
Categoría	4 puertas
Ancho de referencia	Superior a 80 cm
Altura de referencia	160 - 200 cm
Sistema Total No - Frost	Sí
Sistema de refrigeración	No Frost Total - Sistema de enfriamiento doble
Descongelación	Automático
Tipo de bisagra	Estándar
Código EAN	8017709337667

Estética

Estética	Universal
Color	Efecto Inox
Diseño	Plato
Acabado	Anti-huellas
Material de la puerta	Efecto inox
Tipo de acero puerta	Antihuellas
Tirador	Externo
Tipo de tirador	Fija
Color tirador	Acero inoxidable

Color logo	Cromo
Material de los laterales	Acero
Color laterales	Plata
Logo	Insertado
Color del perfil de los estantes de la puerta	Plata
Color del perfil de los cajones	Plata
Color del perfil del estante de vidrio	Plata
Pantalla	LED
Posición display	Interno (en la parte superior)

Instalación compartimento frigorífico

Number of compartments	3
Compartment types	Compartimento baja temperatura, Compartimento para frutas y verduras
Número estantes regulables	2
Número de cajones fruta y verdura	2

Estante cubre cajón para la verdura	Sí
Tipología estante cubre cajón de verduras	Vidrio
Nº de Luces	2
Compartimento baja temperatura	Sí
Iluminación interna frigorífico	Sí

Material del estante	Vidrio	**Tipo de iluminación interior frigorífico**	LED
Tipo de cajón	Railes deslizables		

Contrapuerta compartimento frigorífico

Número de compartimentos con tapa transparente	2	**Número de compartimento portabotellas**	2
Número compartimentos de puerta regulables	2		

Otros equipos frigorífico



Control de humedad	Sí	**Multiflow**	Sí
Accesorios	2 sliders, Huevera	**Ventilador**	Sí
Luz Natural Plus Blu	Sí		

Instalación compartimento congelador

Número de cajones	4	**Tipología estantes**	Vidrio
N° de estantes	2		

Otros equipos congelador



Zona de congelación rápida	Sí

Otras características técnicas



Funciones pantalla	Holiday, Congelación rápida, Enfriamiento rápido, Eco, Bloqueo de teclas
Alarma apertura puerta	Sí
Tipo de control de la temperatura	Electrónico
Número de compresores	1
Tipo de gas refrigerante	R600a
Tipo de compresor	Compresor Inverter
Agente espumante	Ciclopentano

Rendimiento / Etiqueta energética - Reg. 2019



Consumo energético anual	338 kWh/a	**Rumorosidad**	37 dB(A) re 1 pW

Clase de eficiencia energética	E	**Autonomía de conservación sin energía eléctrica**	10 h
Clase de emisión de ruido acústico aéreo	C	**4 estrellas - Capacidad congelación**	4,6 kg/24h
Volumen neto total	541 l	**4 estrellas - Capacidad congelación 1**	4,6 kg/24h
Volumen total del compartimento congelador	165 l	**Clase climática**	SN, N, ST, T
Volumen total compartimento frigorífico	376 l	**EEI**	100 %
Total gross volume	626 l		

Conexión eléctrica

Datos nominales de conexión eléctrica	200 W	**Frecuencia (Hz)**	50 Hz
Corriente	0,8 A	**Longitud del cable de alimentación**	240 cm
Tensión	220-240 V	**Enchufe**	Schuko (F;E)

Datos logísticos

Ancho del producto (mm)	908 mm	**Profundidad del producto con tirador**	750 mm
Altura con patas	1820 mm	**Profundidad del producto con la puerta abierta a 90°**	1074 mm
Ancho del producto con apertura máxima de puertas	1533 mm		

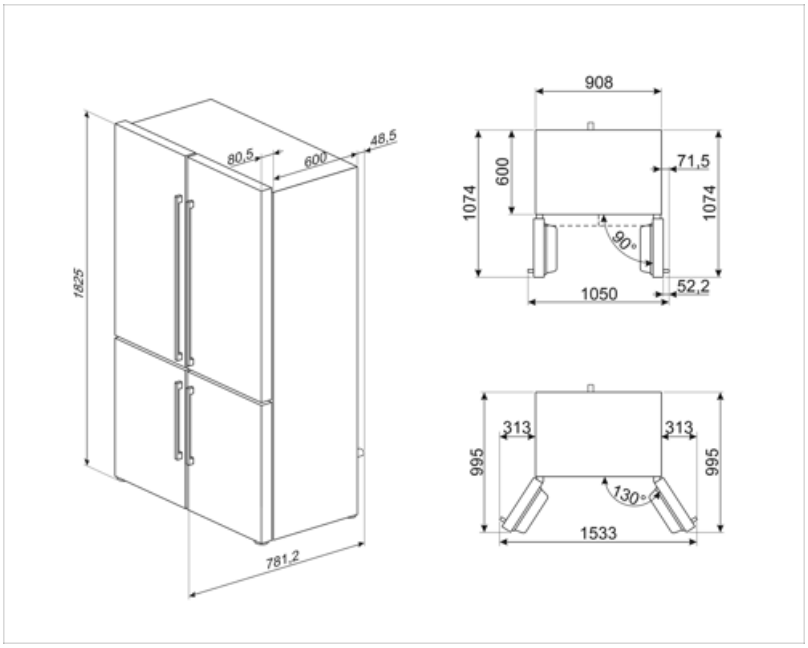

Symbols glossary



Descongelación automática: todos los modelos de refrigerador están equipados con descongelación automática en el compartimiento del refrigerador.



Bloqueo de control: la opción de bloqueo de mandos, presente en diferentes tipos de productos, le permite bloquear todas las funciones y programas establecidos, así como los controles, para una seguridad total, especialmente en presencia de niños.



Pantalla LED: para optimizar el rendimiento y simplificar el uso del aparato tanto como sea posible, algunas lavadoras y refrigeradores están equipados con una pantalla LED que le permite ver el estado operativo del producto.



Función económica: la función económica analiza el uso del refrigerador durante el período de activación y optimiza los ciclos de trabajo para mantener la electricidad al mínimo



Ventilado: sistema de ventilación de enfriamiento que permite difundir constante y uniformemente el aire dentro del refrigerador.



Congelación rápida: la función de congelación rápida permite que grandes cantidades de alimentos frescos se congelen muy rápidamente. Al activarlo unas horas antes, el congelador baja la temperatura y después de unas horas restablece automáticamente el funcionamiento normal.



Antihuellas: el tratamiento especial al que se somete el acero inoxidable evita la formación de halos y huellas digitales en la superficie y ayuda a mejorar su brillo.



Función de vacaciones: esta función es particularmente útil en casos de ausencia prolongada del hogar, le permite desactivar el funcionamiento del departamento de refrigeradores y mantener solo el congelador en funcionamiento.



Iluminación LED interna: la iluminación LED interna garantiza el ahorro de energía y al mismo tiempo ofrece una luz de atmósfera.



Motor inverter: para lavadoras y secadoras: la evolución de las lavadoras y secadoras Smeg hacia modelos más inteligentes y eco-sostenibles ha llevado a la elección de la tecnología Inverter con bomba de calor que reduce significativamente el consumo de energía. Para lavavajillas: el motor inversor de última generación garantiza una mayor vida útil, eficiencia y consumo reducido, así como un silencio absoluto.



Sistema de enfriamiento Multiflow: el sistema de ventilación Multiflow permite difundir de manera constante y uniforme el aire dentro del refrigerador.



Natural Plus Blu Light: el innovador sistema de iluminación aumenta los tiempos de almacenamiento de frutas y verduras, preservando el contenido de vitaminas durante más tiempo.



Clase eficiencia energética E