FQ60XE



Termékcsalád	Hűtő
Üzembe helyezés	Szabadon álló
Kategória	4 ajtó
Referencia szélesség	Több mint 80 cm
Referencia magasság	160 – 200 cm
Total No Frost rendszer	Igen
Hűtés típusa	Total No Frost (Teljesen jegesedésmentes) – dupla hűtési rendszer
Leolvasztás	Automatikus
Zsanér típusa	Standard
EAN kód	8017709337667

Design

Design család	Universale	**Logó színe**	Króm
Szín	Pet rozsdamentes acél megjelenés	**Oldalsó anyag**	Acél
		Oldalsó szín	Ezüst
Design	Lapos	**Logo**	3D
Felületkezelés	Ujjlenyomatmentes	**Ajtó polcok profilszíne**	Ezüst
Anyag	Acél hatás	**Fiókok profilszíne**	Ezüst
Ajtóacél típus	Ujjlenyomatmentes	**Az üvegpolc profiljának színe**	Ezüst
Fogantyú	Külső		
Fogantyú típusa	Rögzített	**Kijelző**	LED
Fogantyú színe	Rozsdamentes acél	**Kijelző pozíció**	Belső elhelyezkedés (felül)

Hűtőszekrény rekesz jellemzői

Rekeszek száma	3	**Frissentartó fedél**	Igen
Compartment types	Low temperature compartment, Fruit and vegetable compartment	**A frissentartó/zöldségfiókok fedelének típusa**	Üveg
Állítható polcok száma	2	**Lámpák száma**	2
Gyümölcs- és zöldségfiókok száma	2	**Alacsony hőmérsékletű tárolórész**	Igen
Polcok anyaga	Üveg	**Belső világítás a hűtőben**	Igen
A frissentartó/zöldségfiókok fedelének típusa	Kihúzható	**Belső világítás típusa (hűtőszekrény)**	LED

Hűtőszekrény belső ajtó

Átlátszó fedelű ajtópolcok száma	2	**Palacktartó polcok száma**	2
Állítható ajtópolcok száma	2		

Hűtőszekrény egyéb jellemzői

Páratartalom-szabályozás	Yes, manual	**MultiFlow**	Igen
		Ventilátor	Igen
Tartozékok	2 slider, Tojástartó		
Natural Plus Blu Light	Igen		

Fagyasztórekesz jellemzői

Fiókok száma	4	**Polcok típusa**	Üveg
Polcok száma	2		

Fagyasztó egyéb jellemzői

Gyorsfagyasztó rekesz	Igen

Egyéb műszaki jellemzők

Funkciók megjelenítése	Vakáció mód, Gyorsfagyasztás, Gyors hűtés, ECO, Vezérlés zár
Ajtó riasztás	Igen
A hőmérséklet-szabályozás típusa	Elektronikus
Kompresszorok száma	1
Hűtőközeg gáz típusa	R600a
Kompresszor típusa	Inverteres
Foam agent	Cyclopentane

Teljesítmény / Energiacímke – 2019-es rendelet

Éves energiafogyasztás	338 kWh/a	**Levegőben terjedő akusztikus zajkibocsátás**	37 dB(A) re 1 pW
Energiahatékonysági osztály	E		

Levegőben terjedő akusztikus zajkibocsátási osztály	C
Teljes nettó űrtartalom	541 l
Fagyasztó űrtartalom	165 l
Hűtőtér űrtartalom	376 l
Teljes bruttó térfogat	626 l

Hőmérséklet-emelkedés ideje	10 h
4 csillagos – Fagyasztási kapacitás	4,6 kg/24h
4 csillag – Fagyasztási kapacitás 1	4,6 kg/24h
Klímaosztály	SN, N, ST, T
EEI	100 %

Elektromos csatlakozás

Elektromos csatlakozás névleges értéke	200 W
Áramerősség	0,8 A
Feszültség (V)	220-240 V

Frekvencia (Hz)	50 Hz
Tápkábel hossza	240 cm
Csatlakozódugó	(F;E) Schuko

Logisztikai információk

Termék szélesség (mm)	908 mm
Magasság	1820 mm
Termékszélesség nyitott ajtóval	1533 mm

Termékmélység fogantyúval	750 mm
Termékmélység 90°-os szögben nyitott ajtókkal	1074 mm

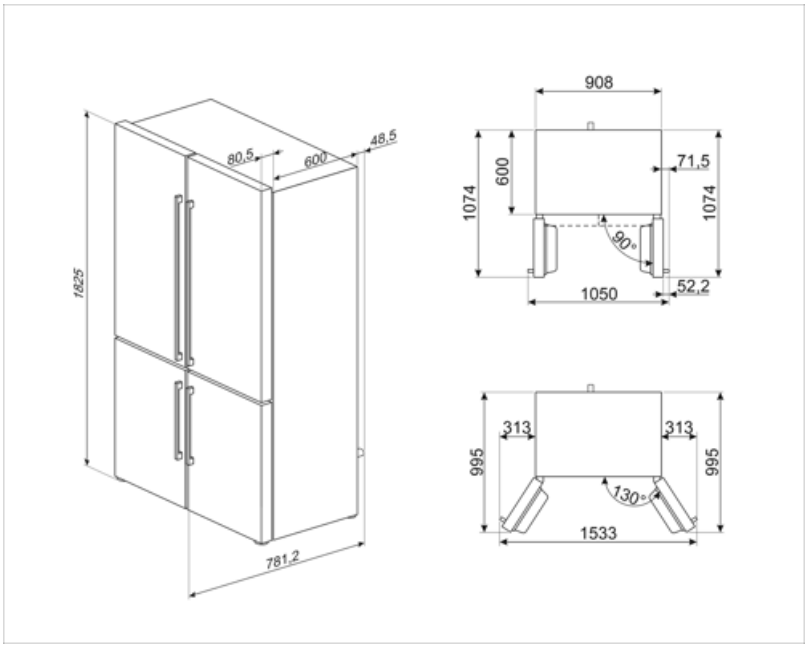

Symbols glossary



Az automatikus leolvasztási rendszer rendszeres időközönként automatikus leolvasztással működik, teljesen kiküszöbölve a leolvasztás szükségességét.



LED kijelző: a kiválasztott programok, funkciók és opciók, valamint a ciklus végéig eltelt idő megjelenítése.



Ventilátoros: A hideg levegő kényszerített elosztása a hűtőtérben, ami egyenletes hőmérséklet-eloszlást tesz lehetővé a hűtőszekrényen belül.



Ujjlenyomatmentes rozsdamentes acél: speciális felületkezelési eljárás, amely megóvja az acélfelületet a foltoktól, így a készülék hosszú ideig megőrzi újszerű csillogását.



LED belső világítás: energiahatékonyabb és tartósabb mód a készülék belsejének megvilágítására.



Air plus: hosszabb ideig frissen tartja az ételt.



E energiahatékonysági osztály



Gyerekzár: egyes modellek olyan funkcióval rendelkeznek, amely lehetővé teszi a program vagy ciklus zárolását, megakadályozva annak véletlen módosítását.



Gazdaságos mód: Elemzi a hűtőszekrény működését az aktiválás során, és optimalizálja a működési ciklust az energiafogyasztás csökkentése érdekében.



Gyorsfagyasztás: A gyorsfagyasztás funkciót a használat előtt néhány órával aktiválva lecsökkenti a rekesz hőmérsékletét.



Energiatakarékos üzemmód: Az energiatakarékos üzemmód lehetővé teszi a hűtőszekrény kikapcsolását és a fagyasztó működtetését.



A Smeg intelligensebb és környezetbarátabb modellek felé történő elmozdulása az inverteres technológia választásához vezetett, ami jelentősen csökkenti a fogyasztást.



Natural Plus Blu Light: Ez az egyedülálló Natural Plus Blu Light rendszer természetes módon növeli a gyümölcsök és zöldségek tárolási idejét.