FQ60XE



Famiglia	Frigorifero
Installazione	Libera installazione
Categoria	4 Porte
Larghezza di riferimento	Maggiore di 80 cm
Altezza di riferimento	160 - 200 cm
Sistema Total No - Frost	Sì
Tipo di raffreddamento	No Frost Totale - Due circuiti di raffreddamento
Sbrinamento	Automatico
Tipo di cerniera	Standard
Codice EAN	8017709337667

Estetica

Estetica	Universale	**Colore logo**	Cromo
Colore	Inox Look	**Materiale fianchi**	Lamiera
Design	Piatto	**Colore fianchi**	Silver
Finitura	Antimpronta	**Logo**	Applicato
Materiale Porta	Effetto inox	**Colore profilo mensole**	Silver
Tipo acciaio porta	Anti - Impronta	**Colore profilo cassetti**	Silver
Maniglia	Esterna	**Colore profilo del ripiano in vetro**	Silver
Tipo Maniglia	Fissa	**Tipologia di Display**	LED
Colore maniglia	Acciaio	**Posizione display**	Interno (sul Top)

Allestimento Comparto Frigorifero

Numero vani	3	**Ripiano copri - verduriera**	Sì
Tipologia vani	Vano a bassa temperatura, Vano frutta e verdura	**Tipologia ripiano copri - verduriera**	Cristallo
Numero ripiani regolabili	2	**N° di luci comparto frigorifero**	2
Numero cassetti frutta e verdura	2	**Vano a bassa temperatura**	Sì
Materiale dei ripiani	Cristallo	**Illuminazione interna frigo**	Sì
Tipologia verduriera	Su guide scorrevoli	**Tipo illuminazione interna frigo**	Led

Controporta comparto Frigorifero

Numero mensole con coperchio transparente	2	**Numero mensole porta-bottiglie**	2
Numero balconcini regolabili	2		

Altre dotazioni Frigorifero

Controllo Umidità	Sì, manuale	**MultiFlow**	Sì
Accessori frigorifero	2 cursori, Porta-uova	**Ventola**	Sì
Natural Plus Blu Light	Sì		

Allestimento comparto Congelatore

Numero cassetti	4	**Tipologia ripiani**	Cristallo
Numero ripiani	2		

Altre dotazioni Congelatore

Zona congelamento rapido	Sì

Altre caratteristiche tecniche

Funzioni display	Holiday, Congelamento rapido, Raffreddamento rapido, Eco, Blocco tasti
Allarme porta aperta	Sì
Tipo di controllo della temperatura	Elettronico
Numero di compressori	1
Tipo di gas refrigerante	R600a
Tipo di compressore	Inverter
Agente schiumogeno	Ciclopentano

Prestazioni / Etichetta Energetica - Reg. 2019

Consumo annuo di energia	338 kWh/a	**Emissioni di rumore aereo**	37 dB(A) re 1 pW
Classe di efficienza energetica	E		

Classe di emissione di rumore aereo	C	**Autonomia di Conservazione senza energia elettrica**	10 h
Volume totale netto	541 l	**4 stelle - Capacità di congelamento**	4,6 kg/24h
Somma dei volumi degli scomparti per prodotti congelati	165 l	**Congelatore (4 stelle) (1) - Capacità di congelamento**	4,6 kg/24h
Somma dei volumi degli scomparti di raffreddamento e degli scomparti per prodotti non congelati	376 l	**Classe climatica**	SN, N, ST, T
Volume totale lordo	626 l	**IEE**	100 %

Collegamento Elettrico

Dati nominali di collegamento elettrico	200 W	**Frequenza (Hz)**	50 Hz
Corrente	0,8 A	**Lunghezza cavo di alimentazione**	240 cm
Tensione (V)	220-240 V	**Spina**	(F;E) Schuko

Informazioni Logistiche

Larghezza	908 mm	**Profondità del prodotto con maniglia**	750 mm
Altezza	1820 mm	**Profondità del prodotto con porta aperta a 90°**	1074 mm
Larghezza del prodotto con porte aperte oltre 90°	1533 mm		

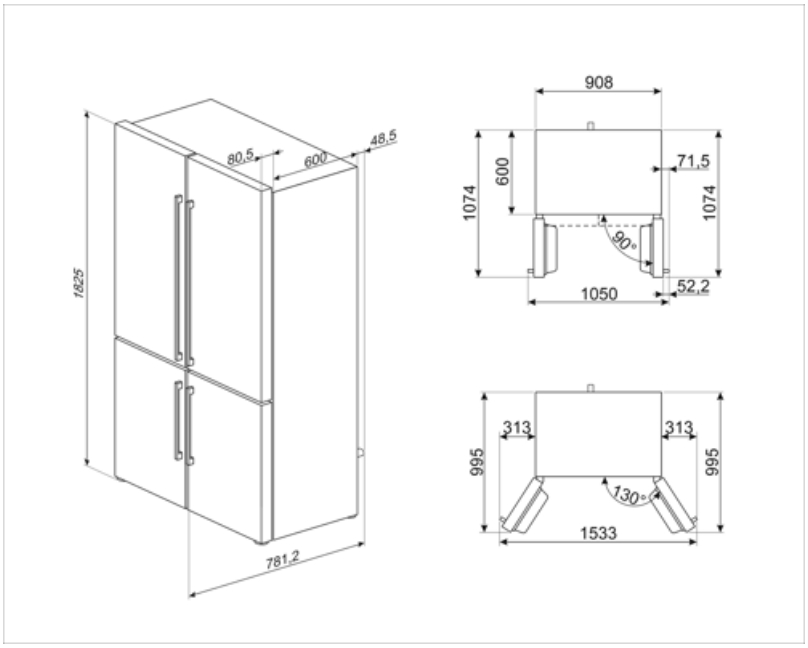

Glossario simboli



Sbrinamento automatico: Tutti i modelli di frigoriferi sono dotati di Sbrinamento automatico nel vano frigorifero.



Blocco comandi: L'opzione blocco comandi, presente su diverse tipologie di prodotti, permette di bloccare tutte le funzioni e i programmi impostati, nonché i comandi, per una totale sicurezza soprattutto in presenza di bambini.



Display LED: Per ottimizzare le prestazioni e semplificare al massimo l'utilizzo dell'elettrodomestico , alcune lavabiancheria e alcuni frigoriferi sono dotati di un display LED che permette di visualizzare lo stato di funzionamento del prodotto.



Funzione economy: La funzione Economy analizza l'utilizzo del frigorifero nel periodo di attivazione e ottimizza i cicli di lavoro, per contenere al minimo il dispendio di elettricità.



Ventilato: Sistema di ventilazione del freddo che permette di diffondere costantemente e in modo omogeneo l'aria all'interno del frigorifero.



Congelamento rapido: La funzione del congelamento rapido permette di congelare in tempi brevissimi grandi quantità di cibi freschi. Attivandola qualche ora prima, il congelatore abbassa la temperatura e dopo alcune ore ripristina automaticamente il normale funzionamento.



Antimpronta: Lo speciale trattamento a cui è sottoposto l'acciaio inox impedisce la formazione di aloni e ditate sulla superficie e contribuisce a esaltarne la lucentezza.



Funzione vacanze: Questa funzione è particolarmente utile in casi di prolungata assenza da casa, permette di disattivare il funzionamento del reparto frigorifero e mantenere in funzione solo il freezer.



Illuminazione interna a LED: L'illuminazione interna a LED garantisce un risparmio energetico e, al contempo, offre una luce di atmosfera.



L'evoluzione Smeg verso modelli più intelligenti ed ecosostenibili ha portato alla scelta della tecnologia Inverter che riduce significativamente i consumi.



Sistema di raffreddamento Multiflow: il sistema di ventilazione Multiflow permette di diffondere costantemente e in modo omogeneo l'aria all'interno del frigorifero.



Natural Plus Blu Light: Innovativo sistema di illuminazione aumenta i tempi di conservazione di frutta e verdura, preservandone più a lungo il contenuto vitaminico.



Classe di efficienza energetica E