FQ60XE



Product familie	Koelkast
Installatie	Vrijstaand
Categorie	Koel-vriescombinatie met 4 deuren
Referentie breedte	Meer dan 80 cm cm
Referentie hoogte	160 - 200 cm cm
No Frost systeem	Ja
Type koelen	Dubbel koelsysteem
Ontdooien	Automatisch ontdooien
Type scharnier	Standaard
EAN-code	8017709337667

Design

Design	Universeel	**Kleur logo**	Chroom
Kleur	Inox Look	**Materiaal zijwanden**	Staal
Design	Plat	**Kleur zijkanten**	Zilver
Afwerking	Fingerproof	**Logo**	Geassembleerd
Materiaal deur	Inox look	**Kleur profielen binnenzijde**	Zilver
Type inox	Vingervlekvrij	**Kleur profielen laden**	Zilver
Handgreep	Extern	**Kleur profiel glazen leggers**	Zilver
Type handgreep	Vast	**Display**	LED
Kleur handgreep	Inox	**Positie display**	Binnen (bovenzijde)

Uitrusting koelkast

Number of compartments	3	**Type afdekplaat groente-/fruitlade**	Glas
Compartment types	Low temperature compartment, Fruit and vegetable compartment	**Aantal lampen**	2
		Convertible temperature drawer	No
Aantal verstelbare leggers	2	**Low temperature compartment**	Ja
Aantal groente-/fruitlades	2	**Binnenverlichting koelkast**	Ja
Shelves material	Glas	**Type binnenverlichting koelkast**	LED

Type afdekplaat groente-/fruitlade	Op telescopische geleiders
Afdekplaat groentenlade	Ja

Binnendeur koelkast

Aantal binnendeurcompartimenten met transparante deksel	2	**Aantal flessenhouders**	2
Aantal verstelbare binnendeurcompartimenten	2		

Overige features koelkast



Humidity Control	Yes, manual	**MultiFlow**	Ja
Accessoires	2 cursoren, Eierhouder	**Ventilator**	Ja
Natural Plus Blue Light	Ja		

Uitrusting vriezer

Aantal lades	4	**Type leggers**	Glas
Aantal legplanken	2		

Overige features vriezer



Snel-vriescompartiment	Ja

Overige technische eigenschappen



Display functies	Vakantiefunctie, Snel-vriesfunctie, Snel-koelfunctie, ECO, Kinderbeveiliging
Alarm open deur	Ja
Type temperatuurcontrole	Elektronisch
Aantal compressoren	1
Type koelgas	R600a
Type compressor	Variabele toeren
Schuimmiddel	Cyclopentaan

Prestaties/Energie label - Reg. 2019



Geluidsniveau	37 dB(A) re 1 pW

Annual energy consumption	338 kWh/jaar
Energie-efficiëntieklasse	E
Emissieklasse voor akoestisch luchtgeluid	C
Totaal netto volume	541 l
Netto inhoud vriesgedeelte	165 l
Netto inhoud koelgedeeltes	376 l
Total gross volume	626 l
Conserveringsduur zonder stroom	10 h
4 star - Freezing capacity	4,6 kg/24h
Freezer (4-star) (1) - Freezing capacity	4,6 kg/24h
Klimaatklasse	SN, N, ST, T
EEI	100 %

Elektrische aansluiting

Nominale aansluitwaarde	200 W
Stroom (A)	0,8 A
Spanning (V)	220-240 V
Frequentie (Hz)	50 Hz
Lengte stroomkabel	240 cm
Stekker	(F;E) Schuko

Logistieke informatie

Breedte product (mm)	908 mm
Maximum hoogte	1820 mm
Product breedte met maximale deuropening	1533 mm
Diepte toestel met handvat	750 mm
Diepte toestel met deuren open 90°	1074 mm

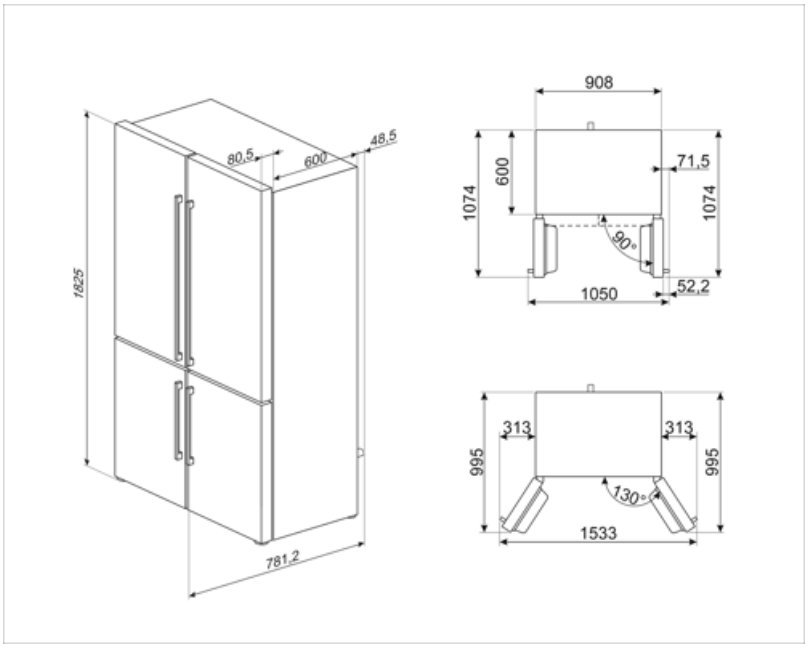

Symbols glossary



The automatic defrost system works by automatically defrosting at regular intervals eliminating the need to defrost altogether.



LED display: to show programmes, functions and options selected and the time to the end of the cycle.



Geventileerd: een geforceerde verdeling van koude lucht in het koelkast compartiment, die een gelijke temperatuurverdeling verzekert in de koelkast.



Fingerprint proof stainless steel: Fingerprint proof stainless steel keeps stainless steel looking as good as new.



LED interior lighting: is a more energy efficient and long lasting way of illuminating the interior of the appliance.



Multiflow Cooling System: the Multiflow ventilation system allows an even distribution of cool air around the fridge cabinet.



Energie-efficiëntieklasse



Sommige modellen zijn voorzien van een functie om het programma/de cyclus te blokkeren zodat het niet per ongeluk kan aangepast worden.



Economical mode: Analyzes fridge functioning during the activation and optimizes the operating cycle in order to reduce power consumption.



Fast freezing: The fast freezing function brings the temperature of the compartment down when activated a few hours prior to usage.



Power saving mode: The power saving mode allows you to disable the refrigerator and keep the freezer working.



De evolutie van Smeg vaatwassers naar meer intelligente en milieuvriendelijke modellen heeft ertoe geleid om de inverter technologie te gebruiken, die een significante energie- en geluidsbesparing met zich meebrengt.



Natural Plus Blue Light: Dit unieke Natural Plus Blue Light-systeem verlengt de bewaartijd van groenten en fruit