FQ60XE



Familie	Koelkast
Installatie	Vrijstaand
Categorie	4 deuren
Referentie breedte	Higher than 80 cm
Referentie hoogte	160 - 200 cm
No Frost systeem	Ja
Type koeling	Total No Frost - Dubbel koelsysteem
Ontdooien	Automatisch
Type scharnier	Standaard
EAN-code	8017709337667

Design

Esthetiek	Universeel	**Kleur logo**	Chroom
Kleur	Inox Look	**Materiaal zijwanden**	Plaatstaal
Design	Plat	**Kleur zijkanten**	Zilver
Afwerking	Vingervlekvrij	**Logo**	Geassembleerd
Materiaal deur	Rvs look	**Profielkleur deurvakken**	Zilver
Type staal deur	Vingervlekvrij	**Profielkleur lades**	Zilver
Handgreep	Extern	**Kleur van glasplaatprofiel**	Zilver
Type handvat	Vast	**Display**	Led
Kleur handgreep	Roestvrij staal	**Positie display**	Interno (sul Top)

Uitrusting koelkast

Number of compartments	3	**Afdekplaat groentenlade**	Ja
Compartment types	Low temperature compartment, Fruit and vegetable compartment	**Type groentelade / groentelade deksel**	Glas
		Aantal lampen	2
Aantal verstelbare leggers	2	**Low temperature compartment**	Ja
Aantal groente-/fruitlades	2	**Binnenverlichting koelkast**	Ja
Shelves material	Glas	**Type binnenverlichting koelkast**	Led
Type groentelade / groentelade deksel	Op schuifrails		

Binnendeur koelkast

Aantal binnendeurcompartimenten met transparante deksel	2	**Aantal flessenhouders**	2
Aantal verstelbare binnendeurcompartimenten	2		

Overige features koelkast



Humidity Control	Yes, manual	**MultiFlow**	Ja
Accessoires	2 schuifregelaars, Eierhouder	**Ventilator**	Ja
Natural Plus Blu Light	Ja		

Uitrusting vriezer

Aantal lades	4	**Type leggers**	Glas
Aantal legplanken	2		

Overige features vriezer



Snel-vriescompartiment	Ja

Overige technische eigenschappen



Display functies	Vakantiefunctie, Snel-vriesfunctie, Snel-koelfunctie, Eco, Kinderbeveiliging
Alarm deur open	Ja
Type temperatuurcontrole	Elektronisch
Aantal compressoren	1
Type koelmiddel	R600a
Type compressor	Variabele toeren
Schuimmiddel	Cyclopentaan

Performance / Energy Label - Reg. 2019



Energieverbruik per jaar	338 kWh/a	**Akoestische geluidsemissie**	37 dB(A) re 1 pW
Energie-efficiëntieklasse	E		
Geluidsniveau klasse	C		

Totaal netto inhoud	541 l	**Conserveringsduur zonder stroom**	10 h
Netto inhoud vriescompartiment	165 l	**4 sterren-vriescapaciteit**	4,6 kg/24h
Netto inhoud koelcompartiment(en)	376 l	**4 sterren - Vriescapaciteit**	4,6 kg/24h
Total gross volume	626 l	**Klimaatklasse**	SN, N, ST, T
		EEI	100 %

Elektrische aansluiting

Aansluitwaarde	200 W	**Frequentie (Hz)**	50 Hz
Stroom (A)	0,8 A	**Lengte voedingskabel**	240 cm
Spanning (V)	220-240 V	**Stekker**	(F;E) Schuko

Logistieke informatie

Breedte product	908 mm	**Productdiepte met handgreep**	750 mm
Hoogte product	1820 mm	**Productdiepte met deuren op 90° geopend**	1074 mm
Productbreedte met deuren maximaal geopend	1533 mm		

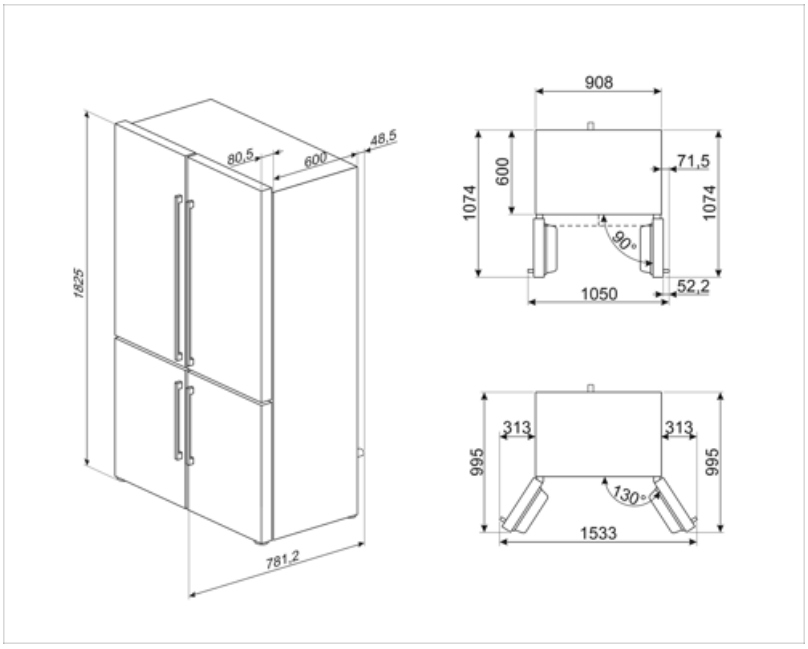

Symbols glossary



Het automatische ontdooisysteem werkt door automatisch te ontdooien met regelmatige tussenpozen, waardoor ontdooien helemaal niet nodig is.



LED-display: toont de geselecteerde programma's, functies en opties en de tijd tot het einde van de cyclus.



Geventileerd: geforceerde distributie van koude lucht in het koelgedeelte, waardoor een gelijkmatige temperatuurverdeling in de koelkast mogelijk is.



Vingerafdrukbestendig roestvrij staal: Vingerafdrukbestendig roestvrij staal zorgt ervoor dat roestvrij staal er zo goed als nieuw uitziet.



Led-binnenverlichting: is een meer energie-efficiënte en duurzame manier om de binnenkant van het apparaat te verlichten.



Air plus: houdt voedsel langer vers.



Energy efficiency class E



Kinderslot: sommige modellen zijn voorzien van een apparaat om het programma / de cyclus te vergrendelen zodat het niet kan per ongeluk veranderd



Economische modus: analyseert de werking van de koelkast tijdens de activering en optimaliseert de cyclus om het stroomverbruik te verminderen.



Snelvriezen: De snelvriesfunctie verlaagt de temperatuur van het compartiment wanneer deze enkele uren voor gebruik wordt geactiveerd.



Energiebesparende modus: Met de energiebesparende modus kunt u de koelkast uitschakelen en de vriezer laten werken.



Invertertechnologie: De evolutie van Smeg's drogers naar intelligentere en milieuvriendelijkere modellen heeft geleid tot de keuze voor het gebruik van Invertertechnologie met warmtepompen, waardoor het energieverbruik aanzienlijk wordt verminderd.



Natural Plus Blu Light: Dit unieke Natural Plus Blu Light-systeem werkt samen met de natuur om de bewaartijd van groenten en fruit te verlengen