# FQ60XF

| | |
|---|---|
| **Produktfamilie** | Kühlschrank |
| **Installation** | Standgerät |
| **Produktkategorie** | 4-türig, French Door |
| **Referenzbreite** | Über 80 cm |
| **No Frost** | 100% |
| **Kühlsystem** | No Frost - Doppeltes Kühlsystem |
| **Abtausystem** | Automatisch |
| **Scharniersystem** | Standard |
| **EAN-Code** | 8017709293291 |

## Ästhetik

| | |
|---|---|
| **Ästhetik** | Neutral |
| **Farbe** | Edelstahl-Optik |
| **Oberfläche** | Anti-Finger-Protektion |
| **Design** | Flach |
| **Ausführung der Gerätetür** | Edelstahl-Optik |
| **Beschichtung der Gerätetür** | Anti-Finger-Protektion |
| **Position des Türgriffs** | Extern |
| **Ausführung/Position des Türgriffs** | Fest fixiert |
| **Farbe/Ausführung des Türgriffs** | Edelstahl |
| **Farbe/Ausführung des Markenlogos** | Chrom |
| **Material der Seitenwände** | Metall |
| **Farbe/Ausführung der Seitenwände** | Silber |
| **Markenlogo** | 3D |
| **Farbe der Profilleisten der Türablagen** | Silber |
| **Farbe der Griffleisten der Schubladen** | Silber |
| **Farbe der Profilleisten der Einlegeböden** | Silber |
| **Ausführung des Displays** | LED |
| **Position des Displays** | Intern |

## Aufteilung Kühlteil

| | |
|---|---|
| **Anzahl der höhenverstellbaren Einlegeböden** | 2 |
| **Anzahl der Obst-/Gemüseschubladen** | 2 |
| **Art der höhenverstellbaren Einlegeböden** | Sicherheitsglas |
| **Art der Abdeckung der Obst-/Gemüse-Schublade** | Sicherheitsglas |
| **Life Plus-Schublade (nahe 0°C) mit Sichtfenster, rollengeführt** | Ja |

| | | | |
|---|---|---|---|
| **Art der Obst-/Gemüseschublade** | Mit Sichtfenster, rollengeführt | **Innenbeleuchtung des Kühlteils** | Ja |
| **Abdeckung für Obst-/Gemüse-Schublade** | Ja | **Art der Innenbeleuchtung Kühlteil** | LED |

## Aufteilung Innentür Kühlteil

| | | | |
|---|---|---|---|
| **Anzahl der Türablagen mit transparenter Klappabdeckung** | 2 | **Anzahl der Flaschenborde** | 2 |
| **Anzahl der höhenverstellbaren Türablagen** | 2 | | |

## Zusatzausstattung Kühlteil

| | | | |
|---|---|---|---|
| **Zubehör** | 2 Türbord-Einteiler, Eierablage | **Dynamische Umluftkühlung** | Ja |
| **Natural Plus Blue-Light für eine längere vitaminreiche Frische von Obst und Gemüse** | Ja | **ACTIVE ION für ein antibakterielles Klima** | Ja |
| | | **Antibakteriell wirkender Geruchsfilter** | Ja |
| **Multiflow-Umluftsystem** | Ja | | |

## Aufteilung Gefrierteil

| | | | |
|---|---|---|---|
| **Anzahl der Gefrierschubladen** | 3 | **Art der Innenbeleuchtung Gefrierteil** | LED |
| **Anzahl der Einlegeböden** | 2 | **Art der Einlegeböden** | Sicherheitsglas |
| **Innenbeleuchtung Gefrierteil** | Ja | | |

## Zusatzausstattung Gefrierteil

| | | | |
|---|---|---|---|
| **Eiswürfelzubereiter mit doppelter Rotationsentleerung** | Ja | **Schnellgefrierfach** | Ja |
| **Art der Eiswürfelzubereitung** | Manuell | | |

## Weitere technische Eigenschaften

| | |
|---|---|
| **Display-Funktionen** | Holiday, Schnellgefrieren, Schnellkühlen, ECO, Tastensperre |

| | |
|---|---|
| **Türalarm** | Ja |
| **Temperatursteuerung** | Elektronisch |
| **Anzahl der Kompressoren** | 1 |
| **Kältemittel** | R600a |
| **Kompressor** | Inverter-Technik (elektronisch gesteuert) |
| **Füllmenge des Kältemittels** | 72 g |
| **Material der Isolierschäumung** | Cyclopentan |

## Technische Daten / Energielabel - Reg. 2019 - bindend ab 1.3.2021

| | |
|---|---|
| **Jährlicher Energieverbrauch** | 406 kWh/Jahr |
| **Energieeffizienzklasse** | F |
| **Luftschallemissionsklasse** | C |
| **Gesamtrauminhalt (in dm3 oder l)** | 541 l |
| **Summe der Rauminhalte der Tiefkühlfächer** | 165 l |
| **Summe der Rauminhalte der Kaltlagerfächer und der Kühlfächer** | 376 l |
| **Total gross volume** | 626 l |
| **Luftschallemissionen** | 39 dB(A) re 1 pW |
| **Lagerzeit bei Störung** | 10 h |
| **4-Sterne Gefriervermögen** | 4.6 Kg/24h |
| **4-Sterne Gefriervermögen** | 4.6 Kg/24h |
| **Klimaklassen** | SN, T |
| **EEI** | 125 % |

## Elektrischer Anschluss

| | |
|---|---|
| **Netzstecker** | (F;E) Schuko |
| **Elektrischer Gesamtanschlusswert** | 200 W |
| **Absicherung** | 0,8 A |
| **Spannung** | 230 V |
| **Frequenz** | 50 Hz |
| **Länge Netzkabel** | 240 cm |

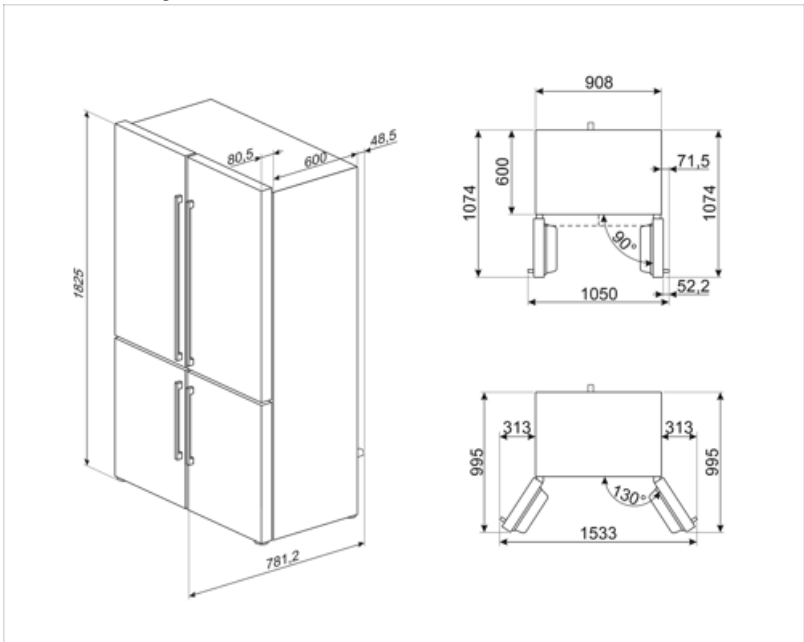

## Symbols glossary

4 Sterne-Gefrierteil: Für eine optimale Konservierung der Lebensmittel bei -18°C und kälter.

Abtauautomatik: vollautomatisches Abtauen in regelmäßigen Abständen, wodurch ein manueller Eingriff nicht mehr erforderlich ist.

A+: die Energieeffizienzklasse A+ ermöglicht eine Energieeinsparung von bis zu 10 % im Vergleich zur Klasse A.

LED-Display: zur optischen Anzeige der gewählten Programme, Funktionen und Optionen sowie die Restlaufzeit bis Programmende.

Dynamische Umluftkühlung: ventilierte Kaltluft zirkuliert im gesamten Kühlteil und sorgt für eine konstante und gleichmäßige Temperaturverteilung.

Edelstahl mit Anti-Finger-Protektion: eine besondere Schutzschicht auf dem Edelstahl verhindert die Sichtbarkeit eines Fingerabdrucks und ist somit eine Pflegeerleichterung.

LED-Innenbeleuchtung: eine energieeffiziente, langlebige und sehr effektive Art der Ausleuchtung des Kühlteils.

Inverter-Kompressor: ermöglicht eine höhere Leistung bei optimiertem Wirkungsgrad, reduziert den Energieverbrauch sowie das Betriebsgeräusch und ist zudem langlebiger.

Natural Plus Blue-Light: dieses einzigartige Blaue Lichtsystem funktioniert nach dem Vorbild der Natur und verlängert die Haltbarkeit von Obst und Gemüse.

Smeg Active ION System verbessert die Qualität der Luft im Inneren der Kühlteils. Dank der Erzeugung von negativ geladenen Ionen, die im Inneren des Kühlschranks freigesetzt werden, neutralisiert das Active ION System unangenehme Gerüche.

Kindersicherung: Eine Tastensperre, die einen ungewollten Zugriff auf die Funktionen verhindert.

Energieeffizienzklasse F

ECO-Modus: erkennt die Kühlschrankfunktionen während der Aktivierung und optimiert den Betriebszyklus, um den Energieverbrauch zu reduzieren.

Schnellgefrieren: für ein schnelles und zeitlich begrenztes einfrieren des Gefriergutes. Zu empfehlen direkt nach dem Einkauf oder zum Einfrieren frischer Lebensmittel.

Holiday-Urlaubsschaltung: dieser Energiesparmodus ermöglicht während des Urlaubes das Kühlteil zu deaktivieren und das Gefrierteil in Betrieb zu lassen.

Life Plus 0°C: die Temperatur in diesem Kaltlagerfach wird auf nahe 0°C gehalten, wodurch frisches Fleisch, Fisch etc. wesentlich länger haltbar sind.

Multiflow-Umluftkühlung: Das Multiflow-Umluftkühlung sorgt für eine gleichmäßige Verteilung der kühlen Luft im Kühlraum.

## Benefit (TT)

**No-Frost-System**

Das No-Frost-System verhindert die Bildung von Eis und trägt zu einer besseren Konservierung der Lebensmittel im Kühlschrank bei

**Natural Plus Blue Light**

The Natural plus Blue light system extends the shelf life of fruit and vegetables while preserving their organoleptic properties

**Multiflow-System**

Das Multiflow-System sorgt für eine gleichmäßige Verteilung der Kaltluft im Kühlraum

**Ventilator**

Der Ventilator trägt zu einer gleichmäßigen Luftverteilung im Kühlschrank bei

**Kühlgas R600a**

Das umweltfreundliche Kühlgas R600a trägt zu einer schnellen Kühlung bei geringerem Energieverbrauch bei

**Klimaklasse**

Die Klimaklasse SN-T macht das Gerät für den Betrieb bei Raumtemperaturen zwischen 10 °C und 43 °C geeignet

**Externer Griff**

Der externe Griff sorgt für eine praktische und einfache Handhabung des Kühlschranks

**Life Plus-Schublade (nahe 0°C)**

Temperaturgeregelte Life Plus-Schublade (nahe 0°C) für die optimale Lagerung bestimmter Lebensmittelkategorien

**Innenbeleuchtung**

Innenbeleuchtung für perfekte Sichtbarkeit der Regale im Kühlfach

**Freezer internal lighting**

Interior lighting for perfect visibility of the drawers in the freezer compartment

**Obst- und Gemüseschublade**

Die Obst- und Gemüseschublade gewährleistet die besten Lagerbedingungen für frische Lebensmittel und verhindert jegliche Kontamination

## Inverter-Kompressor

Inverter-Kompressoren reduzieren den Geräusch- und Vibrationspegel und sorgen so für eine ruhige und angenehme Küchenumgebung

Die Inverter-Kompressor Technologie bietet erhebliche Vorteile für Kühlsysteme, da sie sowohl die Leistung als auch die Effizienz verbessert. Eine bessere Temperaturregelung sorgt für ein stabileres und konstanteres Raumklima und bewahrt die Frische der Lebensmittel. Diese Technologie führt auch zu einem geringeren Energieverbrauch, da der Kompressor seine Geschwindigkeit an den Kühlbedarf anpasst

## Manual Ice Maker

Manual ice maker to manually adjust the amount of ice produced according to personal requirements

## Internes Display

Internes Display für eine gezielte Temperaturregelung und ein sauberes, minimalistisches Design