# FQ60XF

| | |
|---|---|
| **Famiglia** | Frigorifero |
| **Installazione** | Libera installazione |
| **Categoria** | 4 Porte |
| **Larghezza di riferimento** | Maggiore di 80 |
| **Sistema Total No - Frost** | Totale |
| **Tipo di raffreddamento** | No Frost Totale - Due circuiti di raffreddamento |
| **Sbrinamento** | Automatico |
| **Tipo di cerniera** | Standard |
| **Codice EAN** | 8017709293291 |

## Estetica

| | | | |
|---|---|---|---|
| **Estetica** | Universale | **Colore logo** | Cromo |
| **Colore** | Inox Look | **Materiale fianchi** | Lamiera |
| **Finitura** | Antimpronta | **Colore fianchi** | Silver |
| **Design** | Piatto | **Logo** | Applicato |
| **Materiale Porta** | Effetto inox | **Colore profilo mensole** | Silver |
| **Tipo acciaio porta** | Anti - Impronta | **Colore profilo cassetti** | Silver |
| **Maniglia** | Esterna | **Colore profilo del ripiano in vetro** | Silver |
| **Tipo Maniglia** | Fissa | **Tipologia di Display** | LED |
| **Colore maniglia** | Acciaio | **Posizione display** | Interno (sul Top) |

## Allestimento Comparto Frigorifero

| | | | |
|---|---|---|---|
| **Numero ripiani regolabili** | 2 | **Tipologia ripiano copri - verduriera** | Cristallo |
| **Numero cassetti frutta e verdura** | 2 | **Vano Life Plus-0° gradi** | Sì |
| **Tipologia ripiani regolabili** | Cristallo | **Illuminazione interna frigo** | Sì |
| **Tipologia verduriera** | Su guide scorrevoli | **Tipo illuminazione interna frigo** | Led |
| **Ripiano copri - verduriera** | Sì | | |

## Controporta comparto Frigorifero

| | | | |
|---|---|---|---|
| **Numero mensole con coperchio transparente** | 2 | **Numero mensole porta-bottiglie** | 2 |
| **Numero balconcini regolabili** | 2 | | |

## Altre dotazioni Frigorifero

| | | | |
|---|---|---|---|
| **Accessori frigorifero** | 2 cursori, Porta-uova | **Ventola** | Sì |
| **Natural Plus Blu Light** | Sì | **Active Ion** | Sì |
| **MultiFlow** | Sì | **Filtro Anti-odore** | Sì |

## Allestimento comparto Congelatore

| | | | |
|---|---|---|---|
| **Numero cassetti** | 3 | **Tipo illuminazione freezer** | Led |
| **Numero ripiani** | 2 | **Tipologia ripiani** | Cristallo |
| **Illuminazione interna cong** | Sì | | |

## Altre dotazioni Congelatore

| | | | |
|---|---|---|---|
| **Ice maker** | Manuale | **Zona congelamento rapido** | Sì |

## Altre caratteristiche tecniche

| | |
|---|---|
| **Funzioni display** | Holiday, Congelamento rapido, Raffreddamento rapido, Eco, Blocco tasti |
| **Allarme porta aperta** | Sì |
| **Tipo di controllo della temperatura** | Elettronico |
| **Numero di compressori** | 1 |
| **Tipo di gas refrigerante** | R600a |
| **Tipo di compressore** | Inverter |
| **Quantità refrigerante (gr)** | 72 g |
| **Agente schiumogeno** | Ciclopentano |

## Prestazioni / Etichetta Energetica - Reg. 2019

| | | | |
|---|---|---|---|
| **Consumo annuo di energia** | 406 kWh/a | **Emissioni di rumore aereo** | 39 dB(A) re 1 pW |
| **Classe di efficienza energetica** | F | **Autonomia di Conservazione senza energia elettrica** | 10 h |

| | |
|---|---|
| **Classe di emissione di rumore aereo** | C |
| **Volume totale netto** | 541 l |
| **Somma dei volumi degli scomparti per prodotti congelati** | 165 l |
| **Somma dei volumi degli scomparti di raffreddamento e degli scomparti per prodotti non congelati** | 376 l |
| **Volume totale lordo** | 626 l |
| **4 stelle - Capacità di congelamento** | 4,6 Kg/24h |
| **Congelatore (4 stelle) (1) - Capacità di congelamento** | 4,6 Kg/24h |
| **Classe climatica** | SN, T |
| **IEE** | 125 % |

## Collegamento Elettrico

| | |
|---|---|
| **Spina** | (F;E) Schuko |
| **Dati nominali di collegamento elettrico** | 200 W |
| **Corrente** | 0,8 A |
| **Tensione (V)** | 230 V |
| **Frequenza (Hz)** | 50 Hz |
| **Lunghezza cavo di alimentazione** | 240 cm |

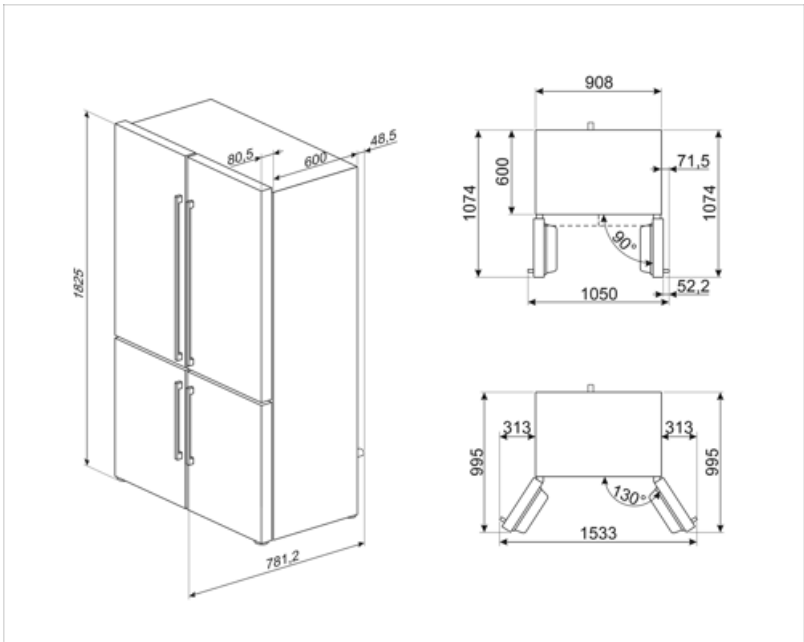

## Glossario simboli

4 stelle

A+: Gli elettrodomestici Smeg consentono un notevole risparmio energetico ascrivibile in Classe A, A+, A++ e A+++, per ridurre i consumi, pur mantenendo la massima efficienza, e garantire il rispetto per l'ambiente.

Blocco comandi: L'opzione blocco comandi, presente su diverse tipologie di prodotti, permette di bloccare tutte le funzioni e i programmi impostati, nonché i comandi, per una totale sicurezza soprattutto in presenza di bambini.

Funzione economy: La funzione Economy analizza l'utilizzo del frigorifero nel periodo di attivazione e ottimizza i cicli di lavoro, per contenere al minimo il dispendio di elettricità.

Congelamento rapido: La funzione del congelamento rapido permette di congelare in tempi brevissimi grandi quantità di cibi freschi. Attivandola qualche ora prima, il congelatore abbassa la temperatura e dopo alcune ore ripristina automaticamente il normale funzionamento.

Funzione vacanze: Questa funzione è particolarmente utile in casi di prolungata assenza da casa, permette di disattivare il funzionamento del reparto frigorifero e mantenere in funzione solo il freezer.

Zona Life Plus 0°C: grazie a una temperatura interna più bassa rispetto al resto del frigorifero, le qualità organolettiche degli alimenti vengono preservate.

Sistema di raffreddamento Multiflow: il sistema di ventilazione Multiflow permette di diffondere costantemente e in modo omogeneo l'aria all'interno del frigorifero.

Classe di efficienza energetica F

Il sistema Active Ion di Smeg migliora la qualità dell'aria all'interno della cella. Grazie alla generazione di ioni a carica negativa rilasciati all'interno del frigorifero, il sistema Active Ion neutralizza la polvere sgradevole.

Sbrinamento automatico: Tutti i modelli di frigoriferi sono dotati di Sbrinamento automatico nel vano frigorifero.

Display LED: Per ottimizzare le prestazioni e semplificare al massimo l'utilizzo dell'elettrodomestico , alcune lavabiancheria e alcuni frigoriferi sono dotati di un display LED che permette di visualizzare lo stato di funzionamento del prodotto.

Ventilato: Sistema di ventilazione del freddo che permette di diffondere costantemente e in modo omogeneo l'aria all'interno del frigorifero.

Antimpronta: Lo speciale trattamento a cui è sottoposto l'acciaio inox impedisce la formazione di aloni e ditate sulla superficie e contribuisce a esaltarne la lucentezza.

Illuminazione interna a LED: L'illuminazione interna a LED garantisce un risparmio energetico e, al contempo, offre una luce di atmosfera.

L'evoluzione Smeg verso modelli più intelligenti ed ecosostenibili ha portato alla scelta della tecnologia Inverter che riduce significativamente i consumi.

Natural Plus Blu Light: Innovativo sistema di illuminazione aumenta i tempi di conservazione di frutta e verdura, preservandone più a lungo il contenuto vitaminico.

## Benefit

### Sistema No-Frost

Il sistema No Frost evita la formazione di ghiaccio e contribuisce ad una migliore conservazione degli alimenti nel frigorifero

### Natural Plus Blue Light

Il sistema di illuminazione Natural plus Blue light prolunga la conservazione di frutta e verdura preservandone le proprietà organolettiche

### Sistema multiflow plastica

Il sistema Multiflow garantisce una distribuzione uniformeme dell'aria fredda all'interno del frigorifero

### Ventola

La ventola contribuisce ad una distribuzione uniforme dell'aria all'interno del frigorifero

### Gas refrigerante R600a

Gas refrigerante R600a a basso impatto ambientale contribuisce ad un raffreddamento rapido con un minor consumo di energia

### Classe climatica

La classe climatica SN-T rende l'apparecchio idoneo per funzionare a temperature ambiente tra i 10 °C e i 43 °C (50 °F ~ 109 °F)

### Maniglia esterna

La maniglia esterna garantisce praticità e facilità d'uso del frigorifero

### Life Plus 0°

Scomparto Life Plus a temperatura controllata per la conservazione ottimale di specifiche categorie di alimenti

### Illuminazione interna frigo

Illuminazione interna per una perfetta visibilità dei ripiani nel vano frigorifero

### Illuminazione interna freezer

Illuminazione interna per una perfetta visibilità dei cassetti nel vano freezer

### Cassetto per frutta e verdura

Il cassetto frutta e verdura garantisce le migliori condizioni di conservazione per gli alimenti freschi, evitando ogni contaminazione

### Compressore Inverter

Il compressore inverter diminuisce i livelli di rumore e vibrazioni, per un ambiente cucina silenzioso e confortevole

La tecnologia del compressore inverter offre vantaggi significativi per i sistemi di refrigerazione, migliorando sia le prestazioni che l'efficienza. Grazie a un migliore controllo della temperatura garantisce un ambiente interno più stabile e costante, preservando la freschezza degli alimenti. Questa tecnologia comporta anche un ridotto consumo energetico, poiché il compressore regola la sua velocità in base alle esigenze di raffreddamento.

### Ice-maker manuale

Ghiaccio a disposizione in modo semplice e intuitivo grazie all'ice maker manuale — basta riempire il contenitore d'acqua e attendere il congelamento per avere cubetti perfetti quando lo si desidera

### Display interno

Display interno per un controllo mirato della temperatura e un design pulito e minimale