FQ960BL5

Οικογένεια προϊόντων	Ψυγείο
ΤΟΠΟΘΕΤΗΣΗ	Ελεύθερο
ΚΑΤΗΓΟΡΙΑ	4 Πόρτες
Πλάτος αναφοράς	Πάνω από 80 cm
Σύστημα No - Frost	Ολικό
ΤΥΠΟΣ ΨΥΞΗΣ	Ολικό No Frost - διπλό σύστημα ψύξης
Απόψυξη	Αυτόματη
Κωδικός EAN	8017709297473

ΑΙΣΘΗΤΙΚΗ

Αισθητική	Victoria
Χρωμα	Μαύρο
Design	Επίπεδο
Υλικό	Μεταλλικό φύλλο
Λαβή	Εξωτερική
Τύπος λαβής	Σταθερή
Χρώμα λαβής	Χρώμιο
Χρώμα λογότυπου	Χρώμιο
Πλευρικό υλικό	Ατσάλι
Χρώμα πλευράς	Μαύρο γυαλιστερό
Λογότυπος	Εφαρμοσμένο
Χρώμα προφίλ ραφιών πόρτας	Ασημί
Χρώμα προφίλ συρταριών	Ασημί
Χρώμα προφίλ γυάλινου ραφιού	Χρώμιο
Οθόνη	Led
Θέση οθόνης	Εσωτερικά (επάνω)

ΘΑΛΑΜΟΣ ΣΥΝΤΗΡΗΣΗΣ

Αριθμός ρυθμιζόμενων ραφιών	2
Αριθμός συρταριών φρούτων και λαχανικών	2
Τύπος ρυθμιζόμενων ραφιών	Γυαλί
Τύπος συρταριού λαχανικών	Standard
Κάλυμμα συρταριού	Ναι
Κάλυμμα συρταριού λαχανικών	Γυαλί
Ζώνη Life Plus -0°C	Ναι
Εσωτερικός φωτισμός συντήρησης	Ναι
Τύπος εσωτερικού φωτισμού (συντήρησης)	Led

ΠΟΡΤΑ ΣΥΝΤΗΡΗΣΗΣ

Αρ. ραφιών πόρτας με διάφανο κάλυμμα	2	**Μπουκαλοθήκες**	2
Ρυθμιζόμενα ράφια πόρτας	2		

ΑΛΛΑ ΧΑΡΑΚΤΗΡΙΣΤΙΚΑ ΣΥΝΤΗΡΗΣΗΣ

Αξεσουάρ	Αβγοθήκη	**Ανεμιστήρας**	Ναι
Μπλε φωτισμός Natural Plus	Ναι	**Ιονιστής**	Ναι
Multiflow	Ναι		

ΘΑΛΑΜΟΣ ΚΑΤΑΨΥΞΗΣ

Συρτάρια	3	**Είδος ραφιών**	Γυαλί
Ράφια	2		

ΑΛΛΑ ΧΑΡΑΚΤΗΡΙΣΤΙΚΑ ΚΑΤΑΨΥΞΗΣ

Θάλαμος ταχείας κατάψυξης	Ναι

ΑΛΛΑ ΤΕΧΝΙΚΑ ΧΑΡΑΚΤΗΡΙΣΤΙΚΑ

Οθόνη με επιλογές λειτουργιών	Ταχεία κατάψυξη, Ταχεία συντήρηση
Επιλογή ταχείας κατάψυξης	Ναι
Ειδοποίηση ανοιχτής πόρτας	Ναι
Τύπος θερμοστάτη	Ηλεκτρονικός
Μοτέρ	1
Τύπος ψυκτικού αερίου	R600a
Τύπος μοτέρ	Inverter
Ποσότητα ψυκτικού μέσου (gr)	72 g
Τύπος μόνωσης	Κυκλοπεντάνιο

ΕΤΙΚΕΤΑ ΑΠΟΔΟΣΗΣ/ΕΝΕΡΓΕΙΑΣ - ΚΑΝ. 2019

Ετήσια κατανάλωση ενέργειας	415 kWh/a	**Εκπομπή αερόφερτου θορύβου**	39 dB(A) re 1 pW
ΕΝΕΡΓΕΙΑΚΗ ΚΛΑΣΗ	F	**Χρόνος απόψυξης χωρίς ρεύμα**	10 h
Κλάση θορύβου	C		
Συνολική καθαρή χωρητικότητα	581 λίτρα	**Δυνατότητα κατάψυξης 4ων αστέρων**	4,6 kg/24h

Άθροισμα χώρων κατάψυξης	196 λίτρα	**4ων αστέρων – Δυνατότητα κατάψυξης 1**	-18 kg/24h
Άθροισμα χώρων συντήρησης	385 λίτρα	**Κλιματική κλάση**	SN, N, ST, T
		EEI	124 %

ΗΛΕΚΤΡΙΚΗ ΣΥΝΔΕΣΗ

Ονομαστική ισχύς	200 W	**Συχνότητα (Hz)**	50 Hz
Ένταση ρεύματος	0,8 A	**Μήκος καλωδίου τροφοδοσίας**	240 cm
Τάση (V)	220-240 V	**Φις**	(F;E) Σούκο

ΔΙΑΣΤΑΣΕΙΣ

Πλάτος (mm)	915 mm	**Πλάτος με μέγιστο άνοιγμα πόρτας**	1371 mm
Βάθος χωρίς λαβή	705 mm	**Βάθος με λαβή**	755 mm
ΥΨΟΣ	1870 mm	**Βάθος με τις πόρτες ανοιχτές στις 90°**	1095 mm

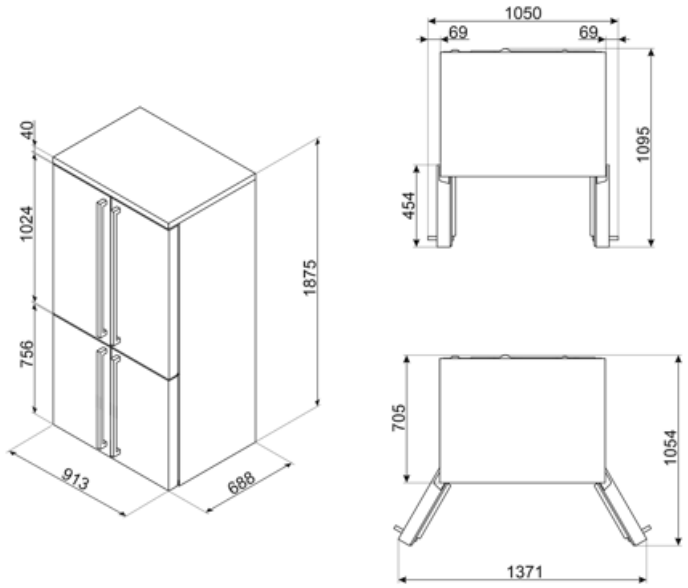

Symbols glossary

Κατάψυξη 4 αστέρων για καλύτερη συντήρηση των τροφίμων.

Το αυτόματο σύστημα απόψυξης λειτουργεί σε τακτά χρονικά διαστήματα εξαλείφοντας εντελώς την ανάγκη απόψυξης.

Τάξη ενεργειακής απόδοσης F

Ψύξη με κυκλοφορία αέρα: Η διανομή του κρύου αέρα στη συντήρηση, επιτρέπει ομοιόμορφη κατανομή της θερμοκρασίας.

Εσωτερικός φωτισμός LED: είναι ένας πιο ενεργειακά αποδοτικός τρόπος φωτισμού του εσωτερικού της συσκευής.

Inverter τεχνολογία: Η Smeg εξελίσει την τεχνολογία για πιο έξυπνα και φιλικά προς το περιβάλλον μοντέλα, μειώνοντας σημαντικά την κατανάλωση.

Natural Plus Blu Light: Αυτό το μοναδικό σύστημα Natural Plus Blu Light λειτουργεί με τη φύση για να αυξήσει το χρόνο αποθήκευσης των φρούτων και των λαχανικών.

Το σύστημα Smeg Active Ion βελτιώνει την ποιότητα του αέρα στο εσωτερικό του θαλάμου. Χάρη στη δημιουργία αρνητικά φορτισμένων ιόντων που απελευθερώνονται στο εσωτερικό του ψυγείου, το σύστημα Active Ion εξουδετερώνει τη δυσάρεστη οσμή.

A+: Η κατηγορία ενεργειακής απόδοσης A+ συμβάλλει στην εξοικονόμηση ενέργειας έως και 10% σε σύγκριση με την κατηγορία A. Η μέγιστη απόδοση με ελάχιστη κατανάλωση είναι εγγυημένη.

Οθόνη LED: για την προβολή των προγραμμάτων, των λειτουργιών και των επιλογών, καθώς και του χρόνου μέχρι το τέλος του κύκλου.

ΤΑΧΕΙΑ ΚΑΤΑΨΥΞΗ: Η λειτουργία της ταχείας κατάψυξης μειώνει περεταίρω τη θερμοκρασία του θαλάμου και την ενεργοποιείτε λίγες ώρες πριν βάλετε φρέσκα τρόφιμα στην κατάψυξη, ώστε να μπορεί να τα υποδεχτεί χωρίς να επηρεάστουν τα ήδη αποθηκευμένα τρόφιμα.

Life Plus 0°C: Η θερμοκρασία στα διαμερίσματα Lifeplus διατηρείται στους 0°C, γεγονός που διατηρεί το νωπό κρέας και τα ψάρια περισσότερο.

Air plus: διατηρεί το φαγητό πιο φρέσκο για μεγαλύτερο χρονικό διάστημα.