# FQ960BL6



| | |
|---|---|
| **Familia** | Frigorífico |
| **Instalación** | Libre instalación |
| **Categoría** | 4 puertas |
| **Ancho de referencia** | Superior a 80 cm |
| **Altura de referencia** | 160 - 200 cm |
| **Sistema Total No - Frost** | Sí |
| **Sistema de refrigeración** | No Frost Total - Sistema de enfriamiento doble |
| **Descongelación** | Automático |
| **Código EAN** | 8017709341503 |

## Estética

| | |
|---|---|
| **Estética** | Victoria |
| **Color** | Negro |
| **Diseño** | Plato |
| **Material de la puerta** | Chapa |
| **Tirador** | Externo |
| **Tipo de tirador** | Fija |
| **Color tirador** | Cromo |
| **Color logo** | Cromo |
| **Material de los laterales** | Acero |
| **Color laterales** | Negro brillante |
| **Logo** | Insertado |
| **Color del perfil de los estantes de la puerta** | Plata |
| **Color del perfil de los cajones** | Plata |
| **Color del perfil del estante de vidrio** | Cromo |
| **Pantalla** | LED |
| **Posición display** | Interno (en la parte superior) |

## Instalación compartimento frigorífico

| | |
|---|---|
| **Number of compartments** | 3 |
| **Compartment types** | Compartimento baja temperatura, Compartimento para frutas y verduras |
| **Número estantes regulables** | 2 |
| **Número de cajones fruta y verdura** | 2 |
| **Material del estante** | Vidrio |
| **Estante cubre cajón para la verdura** | Sí |
| **Tipología estante cubre cajón de verduras** | Vidrio |
| **Compartimento baja temperatura** | Sí |
| **Iluminación interna frigorífico** | Sí |
| **Tipo de iluminación interior frigorífico** | LED |

| | |
|---|---|
| **Tipo de cajón** | Estándar |

## Contrapuerta compartimento frigorífico

| | | | |
|---|---|---|---|
| **Número de compartimentos con tapa transparente** | 2 | **Número de compartimento portabotellas** | 2 |
| **Número compartimentos de puerta regulables** | 2 | | |

## Otros equipos frigorífico



| | | | |
|---|---|---|---|
| **Control de humedad** | Sí | **Multiflow** | Sí |
| **Accesorios** | Huevera | **Ventilador** | Sí |
| **Luz Natural Plus Blu** | Sí | | |

## Instalación compartimento congelador

| | | | |
|---|---|---|---|
| **Número de cajones** | 4 | **Tipología estantes** | Vidrio |
| **N° de estantes** | 2 | | |

## Otros equipos congelador



| | |
|---|---|
| **Zona de congelación rápida** | Sí |

## Otras características técnicas



| | |
|---|---|
| **Funciones pantalla** | Holiday, Congelación rápida, Enfriamiento rápido, Eco |
| **Tecla congelación rápida** | Sí |
| **Alarma apertura puerta** | Sí |
| **Tipo de control de la temperatura** | Electrónico |
| **Número de compresores** | 1 |
| **Tipo de gas refrigerante** | R600a |
| **Tipo de compresor** | Compresor Inverter |
| **Cantidad de gas refrigerante (gr)** | 62 g |
| **Agente espumante** | Ciclopentano |

## Rendimiento / Etiqueta energética - Reg. 2019



| | | | |
|---|---|---|---|
| **Consumo energético anual** | 338 kWh/a | **Rumorosidad** | 37 dB(A) re 1 pW |

| | |
|---|---|
| **Clase de eficiencia energética** | E |
| **Clase de emisión de ruido acústico aéreo** | C |
| **Volumen neto total** | 572 l |
| **Volumen total del compartimento congelador** | 196 l |
| **Volumen total compartimento frigorífico** | 376 l |
| **Autonomía de conservación sin energía eléctrica** | 10 h |
| **4 estrellas - Capacidad congelación** | 9 kg/24h |
| **4 estrellas - Capacidad congelación 1** | -18 kg/24h |
| **Clase climática** | SN, N, ST, T |
| **EEI** | 100 % |

## Conexión eléctrica

| | |
|---|---|
| **Datos nominales de conexión eléctrica** | 200 W |
| **Corriente** | 1,2 A |
| **Tensión** | 220-240 V |
| **Frecuencia (Hz)** | 50 Hz |
| **Longitud del cable de alimentación** | 240 cm |
| **Enchufe** | Schuko (F;E) |

## Datos logísticos

| | |
|---|---|
| **Ancho del producto (mm)** | 915 mm |
| **Profundidad sin tirador** | 705 mm |
| **Altura con patas** | 1870 mm |
| **Ancho del producto con apertura máxima de puertas** | 1370 mm |
| **Profundidad del producto con tirador** | 740 mm |
| **Profundidad del producto con la puerta abierta a 90°** | 1095 mm |

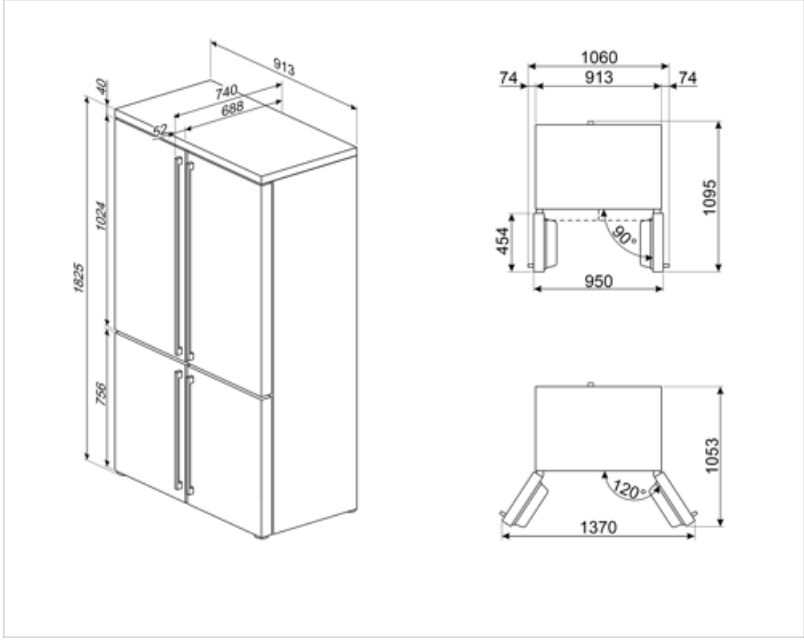

## Productos alternativos



**FQ960PB6**

Azul



**FQ960P6**

Crema

# Symbols glossary



4 estrellas




Pantalla LED: para optimizar el rendimiento y simplificar el uso del aparato tanto como sea posible, algunas lavadoras y refrigeradores están equipados con una pantalla LED que le permite ver el estado operativo del producto.



Ventilado: sistema de ventilación de enfriamiento que permite difundir constante y uniformemente el aire dentro del refrigerador.



Función de vacaciones: esta función es particularmente útil en casos de ausencia prolongada del hogar, le permite desactivar el funcionamiento del departamento de refrigeradores y mantener solo el congelador en funcionamiento.



Motor inverter: para lavadoras y secadoras: la evolución de las lavadoras y secadoras Smeg hacia modelos más inteligentes y eco-sostenibles ha llevado a la elección de la tecnología Inverter con bomba de calor que reduce significativamente el consumo de energía. Para lavavajillas: el motor inversor de última generación garantiza una mayor vida útil, eficiencia y consumo reducido, así como un silencio absoluto.




Natural Plus Blu Light: el innovador sistema de iluminación aumenta los tiempos de almacenamiento de frutas y verduras, preservando el contenido de vitaminas durante más tiempo.



Descongelación automática: todos los modelos de refrigerador están equipados con descongelación automática en el compartimiento del refrigerador.



Función económica: la función económica analiza el uso del refrigerador durante el período de activación y optimiza los ciclos de trabajo para mantener la electricidad al mínimo



Congelación rápida: la función de congelación rápida permite que grandes cantidades de alimentos frescos se congelen muy rápidamente. Al activarlo unas horas antes, el congelador baja la temperatura y después de unas horas restablece automáticamente el funcionamiento normal.




Iluminación LED interna: la iluminación LED interna garantiza el ahorro de energía y al mismo tiempo ofrece una luz de atmósfera.



Sistema de enfriamiento Multiflow: el sistema de ventilación Multiflow permite difundir de manera constante y uniforme el aire dentro del refrigerador.



Clase eficiencia energética E