FQ960BL6



Tuoteryhmä	Jääkaappi
Asennus	Vapaasti seisova
Ryhmä	4 ovea
Viiteleveys	Yli 80 cm
Viitekorkeus	160 – 200 cm
NO-FROST-järjestelmä	Kyllä
Jäähdytystyyppi	Täysi No Frost - Kaksoisjäähdytysjärjestelmä
Sulatus	Automaattinen
EAN-koodi	8017709341503

Estetiikka

Estetiikka	Victoria
Väri	Musta
Design	Litteä
Materiaali	Metallia
Kahva	Ulkoinen
Kahvan tyyppi	Asennettu
Kahvan väri	Kromattu
Logon väri	Kromi
Kylkien materiaali	Teräs
Kylkien väri	Kiiltävä musta
Logo	Lisätty
Oven hyllyjen reunan väri	Hopea
Laatikkojen etuosan värin	Hopea
Lasihyllyjen reunan väri	Kromi
Näyttö	LED
Näytön osio	Sisällä (keittiötasossa)

Jääkaapin ominaisuudet

Osastojen lukumäärä	3
Compartment types	Low temperature compartment, Fruit and vegetable compartment
Säädettävien hyllyjen materiaali	2
Hedelmä- ja vihanneslaatikoiden määrä	2
Hyllyjen materiaali	Lasi
Vihanneslaatikon kannen tyyppi	Standardi
Kannellinen vihanneslokero	Kyllä
Vihanneslokeron kannen tyyppi	Lasi
Osion alalämpö	Kyllä
Jääkaapin sisävalo	Kyllä
Jääkaapin sisävalon tyyppi	LEDit

Jääkaapin sisäovi

Läpinäkyvällä kannella varustettujen ovihyllyjen määrä	2	**Pullohyllyjen määrä**	2
Säädettävien ovihyllyjen määrä	2		

Jääkaapin muut ominaisuudet



Kosteuden säätö	Yes, manual	**MultiFlow**	Kyllä
Lisävarusteet	Munakenno	**Puhallin**	Kyllä
Natural Plus Blue Light-valo	Kyllä		

Pakastimen ominaisuudet

Laatikoiden määrä	4	**Hyllyjen tyyppi**	Lasi
Hyllyjen määrä	2		

Pakastimen muut ominaisuudet



Pikapakastusosio	Kyllä

Muut tekniset ominaisuudet



Näytön toiminnot	Lomatila, Pikapakastus, Pikajäähdytys, Eco
Pikapakastuspainike	Kyllä
Ovi auki-hälytys	Kyllä
Lämpötilansäätöjen määrä	Elektroninen
Kompressorien määrä	1
Jäähdytysaineen tyyppi	R600a
Kompressorin tyyppi	Vaihtelevan nopeuden kompressori
Jääkaappiaineen määrä (g)	62 g
Vaahdon tyyppi	Syklopentaani

Suorituskyky / energiamerkintä - as. 2019



Vuotuinen energiankulutus	338 kWh/a	**Äänitaso**	37 dB(A) re 1 pW
		Kohotus aika	10 h

Energialuokka	E	**4 tähteä - pakastuskapasiteetti**	9 kg/24h
Äänitason luokka	C	**Neljä tähteä - pakastuskapasiteetti yksi**	-18 kg/24h
Kokonaisnettotilavuus	572 l		
Pakastetilojen tilavuuden summa	196 l	**Ilmastoluokitus**	SN, N, ST, T
Kylmäsäilytystilojen ja pakastamattomien tilojen tilavuuksien summa	376 l	**EEI**	100 %

Sähköliitäntä

Sähköliitäntä	200 W	**Taajuus (Hz)**	50 Hz
Virta (A)	1,2 A	**Johdon pituus**	240 cm
Jännite (V)	220-240 V	**Sähköpistokkeen tyyppi**	(F;E) Schuko

Logistiikkatiedot

Leveys (mm)	915 mm	**Tuotteen leveys kun ovet ovat täysin auki**	1370 mm
Syvyys ilman kahvaa	705 mm	**Tuotteen syvyys kahvalla**	740 mm
Korkeus jaloilla	1870 mm	**Tuotteen syvyys kun ovi auki 90°**	1095 mm

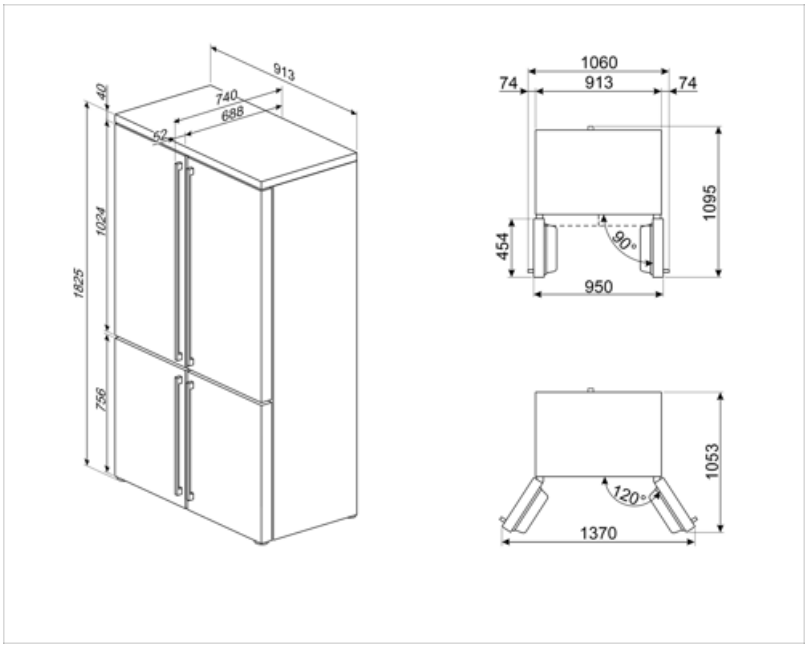

Alternative products



FQ960PB6

Pastellinsininen



FQ960P6

Kermanvärinen

Symbols glossary



4 tähden pakastuslokero ruoan parempaa säilytystä varten.



LED-näyttö: näyttää valitut ohjelmat, toiminnot ja vaihtoehdot sekä ajan ennen jakson loppumista.



Tuuletettu: Kylmän ilman automaattinen jakelu jääkaappiosastoon, mikä mahdollistaa tasaisen lämpötilan jakelun jääkaapissa.



Tehonsäästötila: Tehonsäästötilan avulla jääkaappi voidaan ottaa pois käytöstä ja pakastin voidaan pitää päällä.



Smegin siirtyminen älykkäämpiin ja ympäristöystävällisempiin malleihin on johtanut invertteriteknologian valitsemiseen, mikä karsii kulutusta merkittävästi.



Natural Plus Blu Light: Tämä ainutlaatunen Natural Plus Blu Light -järjestelmä toimii luonnon kanssa lisätäkseen hedelmien ja vihannesten säilyvyysaikaa.



Automaattinen sulatusjärjestelmä huolehtii sulatuksesta automaattisesti säännöllisin aikavälein, jolloin sulatuksesta ei tarvitse huolehtia.



Säästötila: Analysoi jääkaapin toimintaa aktivoinnin aikana ja optimoi toimintajakson tehonkulutuksen vähentämiseksi.



Pikapakastus: Pikapakastustoiminto jäähdyttää osaston lämpötilaa, kun se aktivoidaan muutama tunti ennen käyttöä.



LED-sisävalo: energiatehokkaampi ja kestävä tapa valaista laitteen sisäosa.



Air plus: pitää ruoan tuoreena pidempään.



Energiatehokkuusluokka E