FQ960BL6



Famille	Réfrigérateurs
Installation	Pose libre
Catégorie	4 portes
Largeur de référence	Plus de 80 cm
Hauteur de référence	160 - 200 cm
Système Froid Ventilé total	oui
Type de refroidissement	Total No Frost - Deux circuits de refroidissement
Dégivrage	Automatique
Code EAN	8017709341503

Esthétique

Esthétique	Victoria
Couleur	Noir
Design	Plat
Matériau de la porte	Tôle d'acier
Poignée	Externe
Type de poignée	Fixe
Couleur de la poignée	Chromé
Couleur du logo	Chromé

Matériau des parois latérales	Tôle d'acier
Couleur des parois latérales	Noir brillant
Logo	Appliqué
Couleur des finitions des balconnets	Gris métal
Couleur des finitions des tiroirs	Gris métal
Couleur des finitions des clayettes en verre	Chromé
Afficheur	LED
Position de l'afficheur	Intérieur (sur le top)

Caractéristiques réfrigérateur

Nombre de compartiments	3
Type de compartiment	Tiroir basse température, Compartiment Fruits et Légumes
Nombre de clayettes réglables	2
Nombre de bacs à légumes	2
Matériau des clayettes	Verre

Dessus bac à légumes	oui
Type de dessus bac à légumes	Verre
Tiroir basse température	oui
Eclairage interne réfrigérateur	oui
Type d'éclairage interne réfrigérateur	LED

Type de bac à légumes	Standard

Contre-porte réfrigérateur

Nombre de balconnets avec couvercle transparent	2	**Nombre de balconnets porte-bouteilles**	2
Nombre de balconnets réglables	2		

Autres caractéristiques réfrigérateur



Contrôle de l'humidité	Oui	**Multiflow, système d'aération multiple**	oui
Accessoires réfrigérateur	Casier à oeufs	**Turbine**	oui
Système "Frais Actif" par lampes LED bleues	oui		

Caractéristiques congélateur

Nombre de tiroirs	4	**Type de clayette**	Verre
Nombre de clayettes	2		

Autres caractéristiques congélateur



Compartiment congélation rapide	oui

Autres caractéristiques techniques



Fonctions de l'afficheur	Vacances, Congélation rapide, Refroidissement rapide, Eco
Touche congélation rapide	oui
Alarme porte ouverte	oui
Type de contrôle de la température	Électronique
Nombre de compresseurs	1
Type de gaz réfrigérant	R600a
Type compresseur	Compresseur à capacité variable (Inverter)
Quantité de réfrigérant (gr)	62 g
Agent d'expansion pour mousses isolantes	Cyclopentane

Performance / Etiquette énergétique - Reg. 2019

Consommation d'énergie annuelle	338 kWh/a
Classe énergétique	E
Classe d'émissions acoustiques dans l'air	C
Volume net total	572 l
Somme des volumes du (des) compartiment(s) congélation	196 l
Somme des volumes du (des) compartiment(s) Extra Fresh et du (des) compartiment(s) frais	376 l
Niveau sonore	37 dB(A) re 1 pW
Autonomie en cas de coupure de courant	10 h
4 étoiles - Capacité de congélation	9 kg/24h
4 étoiles - Capacité de congélation	-18 kg/24h
Classe climatique	SN, N, ST, T
EEI	100 %

Raccordement électrique

Puissance nominale	200 W
Intensité	1.2 A
Tension	220-240 V
Fréquence	50 Hz
Longueur du câble d'alimentation	240 cm
Type de prise	(F;E) Schuko

Informations logistiques

Largeur du produit	915 mm
Profondeur du produit sans poignée	705 mm
Hauteur du produit avec pieds	1870 mm
Largeur du produit avec les portes ouvertes au maximum	1370 mm
Profondeur du produit avec la poignée	740 mm
Profondeur du produits avec la porte ouverte à 90°	1095 mm

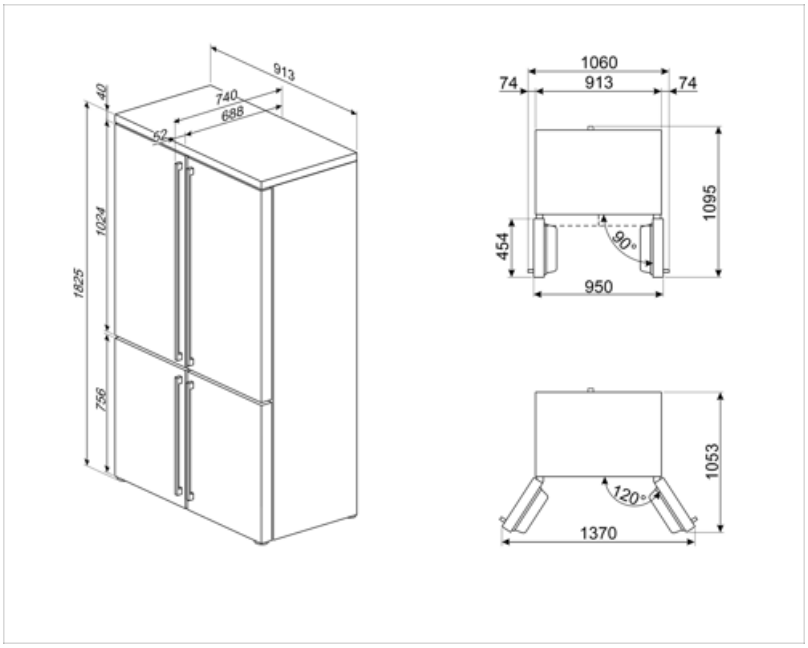

Alternative products



FQ960PB6

Bleu Azur



FQ960P6

Crème

Symbols glossary



4 étoiles



Classe énergétique E



Fonction Economie : La fonction Economie analyse l'utilisation du réfrigérateur pendant la période d'activation et optimise les cycles de travail, pour minimiser la dépense d'électricité.



Congélation rapide : La fonction de congélation rapide permet de congeler de grandes quantités d'aliments frais en très peu de temps. En l'activant quelques heures avant, le congélateur abaisse la température et, après quelques heures, reprend automatiquement son fonctionnement normal.



Eclairage intérieur LED : L'éclairage intérieur LED assure à la fois des économies d'énergie et un éclairage d'ambiance.



Système de refroidissement Multiflow : Le système de ventilation Multiflow permet de répartir l'air à l'intérieur du réfrigérateur de façon constante et uniforme.



Dégivrage automatique : Le réfrigérateur se dégivre automatiquement. L'eau issue de ce dégivrage ne doit pas être récupérée car le réfrigérateur est équipé d'un système d'évaporation.



Afficheur LED : Pour optimiser les performances et simplifier au maximum l'utilisation de l'appareil, certaines machines à laver et certains réfrigérateurs sont équipés d'un afficheur LED qui permet de visualiser l'état de fonctionnement du produit.



Brassé : Système de ventilation de refroidissement qui permet à l'air à l'intérieur du réfrigérateur d'être constamment et uniformément réparti.



Fonction vacances : Cette fonction est particulièrement utile en cas d'absence prolongée du domicile, vous permet de désactiver le fonctionnement du service de réfrigération et de ne garder en service que le congélateur.



L'évolution de Smeg vers des modèles plus intelligents et plus écologiques a conduit au choix de la technologie Inverter, qui réduit considérablement la consommation.



Le système « Active Fresh » éclaire d'une lumière bleue les tiroirs des aliments frais, prolongeant la durée de conservation des fruits et légumes.