FQ960BL6



Produktgrupp	Kyl
Installation	Fristående
Kategori	4 dörrar
Referensbredd	Högre än 80 cm
Referenshöjd	160 – 200 cm
No frost	Ja
Typ av kyla	Total No Frost - Dubbla kylsystem
Avfrostning	Automatisk
EAN-kod	8017709341503

Estetisk linje

Estetik	Victoria	**Sidopartiernas material**	Stål
Färg	Svart	**Sidornas färg**	Svart blank
Design	Platt	**Logga**	Utanpåliggande
Dörrens material	Stål	**Färg på dörrhyllsprofiler**	Silver
Handtag	Extern	**Färg på lådprofiler**	Silver
Typ av handtag	Fast	**Färg på hyllprofiler**	Krom
Handtagets färg	Krom	**Display**	LED
Färg på logo	Krom	**Placering av display**	Innanför dörr

Inredning kylskåp

Antal fack	3	**Grönsaksfack**	Ja
Compartment types	Low temperature compartment, Fruit and vegetable compartment	**Typ av Grönsaksfack**	Glas
		Svalzon	Ja
		Belysning kyl	Ja
Antal justerbara hyllplan	2	**Typ av Belysning kyl**	LED
Antal frukt- och grönsakslådor	2		
Hyllmaterial	Glas		
Upphängning av grönsakslåda	Standard		

Kylskåpsdörr

Antal hyllplan med genomskinligt lock	2	**Antal hyllplan med flaskställ**	2
Antal justerbara hyllplan	2		

Övrig inredning kylskåp

Fuktighetskontroll	Yes, manual	**MultiFlow**	Ja
Tillbehör	Äggfack	**Fläkt**	Ja
Natural Plus Blu Light	Ja		

Inredning frys

Antal lådor	4	**Typ av hyllplan**	Glas
Antal hyllplan	2		

Övrig inredning frys

Zon för snabbinfrysning	Ja

Andra tekniska egenskaper

Display för funktioner	Semesterläge, Snabbinfrysning, Snabbkylning, Eco
Snabbinfrysningsknapp	Ja
Larm vid öppen dörr	Ja
Typ av temperaturkontroll	Elektronisk
Antal kompressorer	1
Typ av kylgas	R600a
Typ av kompressor	Inverter Technology
Mängd kylmedia (gr)	62 g
Skummedel	Cyklopentan

Prestanda/Energimärkning – Reg. 2019

Årlig energianvändning (kWh/år)	338 kWh/a	**Luftburet akutstiskt buller räknat i dB(A) re 1 pW**	37 dB(A) re 1 pW
Energiklass	E		
Utsläppsklass för luftburet akustiskt buller	C	**Kapacitet vid strömavbrott**	10 h
Totalvolym (dm3 eller liter)	572 l	**4 stjärnor – Fryskapacitet**	9 kg/24h

Summan av frysfackets/frysfackens volymer	196 l	**Fyra stjärnor – Fryskapacitet ett**	-18 kg/24h
Summan av lågtemperaturfackets/-ens och kylfacket/-ens volymer	376 l	**Klimatklass**	SN, N, ST, T
		EEI	100 %

Elektrisk anslutning

Anslutningseffekt	200 W	**Frekvens**	50 Hz
Ström	1,2 A	**Sladdens längd**	240 cm
Volt (V)	220-240 V	**Typ av kontakt**	(F;E) Eurokontakt

Logistisk information

Bredd (mm)	915 mm	**Bredd med maximal dörröppning**	1370 mm
Djup utan handtag	705 mm	**Djup med handtag**	740 mm
Höjd	1870 mm	**Djup med dörr öppen 90°**	1095 mm

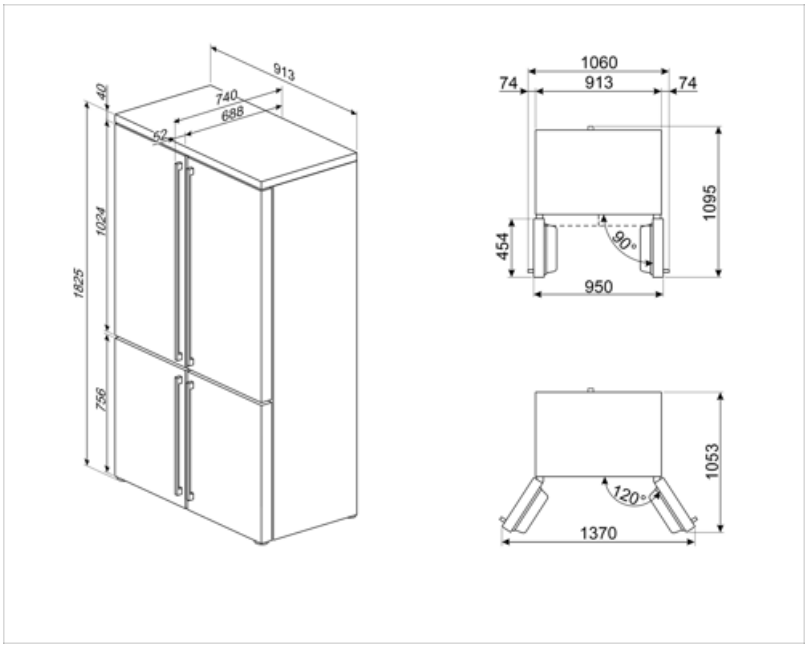

Alternative products



FQ960PB6

Pastellblå



FQ960P6

Creme

Symbols glossary



4 stjärnors frysfack för bättre konservering av maten.



LCD-display: för att optimera prestanda och förenkla användningen av apparaten.



Ventilerad: Tvångsfördelning av kall luft i kylskåpet, vilket möjliggör jämn temperatur i kylen.



Energisparläge: Med det här energisparläget kan du inaktivera kylskåpet samtidigt som frysen fungerar.



Smegs utveckling mot intelligentare och mer miljövänliga modeller har lett till valet av Inverter-teknik som minskar förbrukningen betydligt.



Natural Plus Blue Light: Det unika systemet Natural Plus Blue Light fungerar i samklang med naturen för att öka förvaringstiden för frukt och grönsaker.



Den automatiska avfrostningen fungerar genom att avfrosta automatiskt med jämna mellanrum, vilket eliminerar behovet av att frosta av manuellt.



Ekonomiskt läge: Analyserar kylskåpets funktion under aktiveringen och optimerar driftscykeln för att minska strömförbrukningen.



Snabbfrysning: Snabbfrysningsfunktionen sänker temperaturen i facket när den aktiveras några timmar före användning.



Inre LED-belysning: ett mer energieffektivt och mer varaktigt sätt att lysa upp apparatens inre.



Air plus: håller maten färsk längre.



Energieffektivitetsklass E