FQ960BL6



Сімейство продуктів	Холодильник
Встановлення	Встановлюваний окремо
Категорія	4 дверей
Рекомендуемая ширина	больше 80 cm
Рекомендуемая высота	160 - 200 cm
Повний No-Frost	Так
Тип охолодження	Полный «Без инея» (система No-Frost) - 2 контура охлаждения
Розморожування	Автоматична
Код EAN	8017709341503

Естетика

Естетика	Victoria
Колір	Чорний
Дизайн	Плаский
Матеріал	Сталь
Ручка	Зовнішній
Тип ручки	Фіксований
Колір ручки	Хром
Колір логотипу	Хром
Матеріал боковин	Сталь
Колір бічних панелей	Глянцевий чорний
Логотип	Накладний
Цвет профиля на полках дверцы	Сріблястий
Цвет профиля на выдвижных ящиках	Сріблястий
Цвет профиля на стеклянных полках	Хром
Дисплей	LED
Расположение дисплея	Интерьер (сверху)

Характеристики холодильного відділення

Количество отделений	3
Типы отделений	Низкотемпературный отсек, Отделение для овощей и фруктов
Кількість регульованих полиць	2
Кількість ящиків для овочів і фруктів	2
Материал полок	Скло
Тип кришки ящика для овочів і фруктів	Стандартний
Кришка ящика	Так
Тип кришки ящика для овочів і фруктів	Скло
Низкотемпературный отсек	Так
Внутрішнє підсвічування холодильного відділення	Так
Тип підсвічування холодильного відділення	LED

Дверцята холодильного відділення

Кількість дверних полиць з прозорою кришкою	2	**Кількість полиць для пляшок**	2
Кількість регульованих полиць на дверцятах	2		

Інші характеристики холодильного відділення



Контроль влажности	Так	**MultiFlow**	Так
Аксесуари	Підставка для яєць	**Вентильований**	Так
Натуральне + голубе освітлення	Так		

Характеристики морозильного відділення

Кількість ящиків	4	**Зона збереження свіжості**	Скло
Кількість полиць	2		

Інші характеристики морозильного відділення



Зона швидкого заморожування	Так

Інші технічні характеристики



Функції дисплея	Функція "Відпустка", Швидке заморожування, Швидке охолодження, ECO
Кнопка швидкого заморожування	Так
Сигнал при відкритих дверцятах	Так
Тип контролю температури	Електронний
Кількість компресорів	1
Тип холодоагенту	R600a
Тип компресора	Інвертор
Кількість холодоагенту (г)	62 g
Піноутворювач	Циклопентан

Енергоефективність



Годовое энергопотребление	338 кВт/год	**Рівень шуму при викиді повітря**	37 дБ(A) re 1пВт
Клас енергоефективності	E	**Збереження температури при відключенні енергії**	10 ч
Класс эмиссии воздушного акустического шума	C	**4* - Мощность замораживания**	9 кг/сутки
Полный объем	572 л	**4* - Мощность замораживания**	-18 кг/сутки
Сумма объемов морозильников	196 л	**Кліматичний клас**	SN, N, ST, T
Сумма объемов холодильного отделения и незамерзающего отделения	376 л	**EEI**	100 %

Електричне підключення

Номінальна потужність	200 Вт	**Частота струму (Гц)**	50 Гц
Сила струму (A)	1,2 A	**Довжина електричного кабелю**	240 см
Напруга (B)	220-240 B	**Тип електричної вилки**	Европейская вилка для переменного тока

Логістична інформація

Ширина	915 мм	**Ширина с дверцей, открытой на 90° (мм)**	1370 мм
Глибина без ручок	705 мм	**Глибина з ручками**	740 мм
Висота	1870 мм	**Глибина з дверцятами, відкритими на 90°**	1095 мм

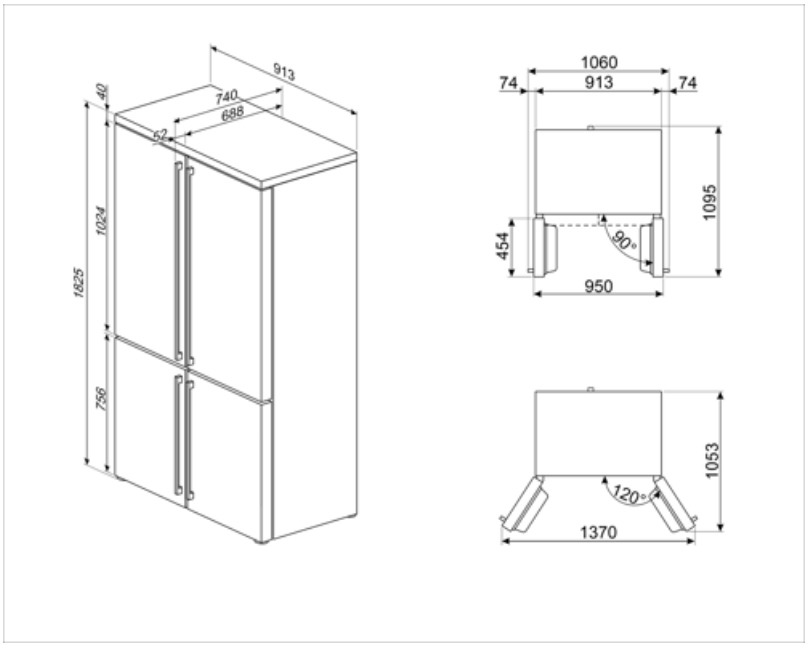

Alternative products



FQ960PB6

Пастельно-блакитний



FQ960P6

Кремовий

Symbols glossary



Морозильная камера 4 **** для лучшей сохранности продуктов.



Класс энергоэффективности E



Экономичный режим: анализирует работу холодильника во время активации и оптимизирует рабочий цикл для снижения энергопотребления.



Быстрая заморозка: функция быстрого замораживания снижает температуру в камере, если активировать ее за несколько часов до использования.



Светодиодное внутреннее освещение: более энергоэффективный и долговечный способ освещения внутреннего пространства прибора.



Многопоточная система охлаждения: дольше сохраняет свежесть продуктов.



Автоматическое размораживание: работает за счет автоматического оттаивания через равные промежутки времени, что исключает необходимость размораживание прибора в целом.



Цифровой дисплей: для отображения выбранных программ, функций и опций, а также времени до конца цикла.



Вентилируемый: принудительное распределение холодного воздуха в холодильном отделении, что обеспечивает равномерное распределение температуры внутри холодильника.



Режим Отпуск: режим энергосбережения позволяет отключить холодильник и оставить морозильную камеру в рабочем состоянии.



Еволюція Smeg у бік інтелектуальних та екологічних моделей призвела до вибору інверторної технології, яка значно зменшує енергоспоживання.



Зона Активной синей подсветки: уникальная система Активной синей подсветки обеспечивает натуральную подсветку, чтобы увеличить время хранения фруктов и овощей.