FQ960P

Familia	Frigorífico
Instalación	Libre instalación
Categoría	4 puertas
Sistema Total No - Frost	Sistema total No-Frost
Sistema de refrigeración	Total No Frost - Triple Cooling system
Descongelación	Automático
Código EAN	8017709217662

Estética

Estética	Victoria
Color	Crema
Diseño	Plato
Material de la puerta	Chapa
Tirador	Externo
Color tirador	Cromo
Color logo	Cromo
Material de los laterales	Acero
Color laterales	Crema
Logo	Insertado
Pantalla	7 segmentos
Posición display	
Otros colores disponibles	Azul, Nero Lucido
Códigos de otros colores disponibles	FQ960N, FQ960PB

Instalación compartimento frigorífico

Número estantes regulables	2
Número de cajones fruta y verdura	2
Tipología estantes regulables	Cristal
Tipo de cajón	Estándar
Estante cubre cajón para la verdura	Sí
Estante portabotellas	Sí
Tipología estante cubre cajón de verduras	Cristal
Compartimento Extra-Fresh	Sí
Iluminación interna frigorífico	Sí
Tipo de iluminación interior frigorífico	LED

Contrapuerta compartimento frigorífico

Número de compartimentos con tapa transparente	2	**Número de compartimento portabotellas**	2
Número compartimentos de puerta regulables	2	**Ménsulas portabotellas con cable metálico**	Sí

Otros equipos frigorífico

Accesorios	2 cursores, Huevera	**Ventilador**	Sí
Luz Natural Plus Blu	Sí	**Ionizador**	Sí
Multiflow	Sí		

Instalación compartimento congelador

Número de cajones	5	**Tipología estantes**	Plástico
N° de estantes	1		

Otros equipos congelador

Zona de congelación rápida	Sí

Otras características técnicas

Funciones pantalla	Holiday, Ionizer, Multizone, Eco
Multizona	Sí
Tecla congelación rápida	Sí
Conexión de red de agua	
Testigo alarmas temperatura	Sí
Alarma apertura puerta	Sí
Temperatura Alarma	Sí
Tipo de control de la temperatura	Electrónico
Número de compresores	1
Tipo de gas refrigerante	R600a
Tipo de compresor	Estándar
Cantidad de gas refrigerante (gr)	68 g
Agente espumante	Ciclopentano

Rendimiento / Etiqueta energética - Reg. 2019

Rumorosidad	46 dB(A) re 1 pW	**Clase climática**	SN, N, ST, T

Conexión eléctrica

Datos nominales de conexión eléctrica	190 W	**Frecuencia (Hz)**	50 Hz
Corriente	0,95 A	**Longitud del cable de alimentación**	190 cm
Tensión	220-240 V	**Enchufe**	Schuko (F;E)

Datos logísticos

Ancho del producto (mm)	920 mm	**Ancho del producto con apertura máxima de puertas**	1435 mm
Profundidad sin tirador	725 mm	**Profundidad del producto con tirador**	725 mm
Altura con patas	1870 mm	**Profundidad del producto con la puerta abierta a 90°**	1085 mm

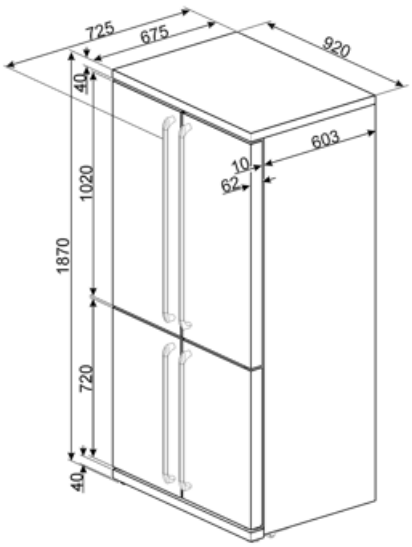

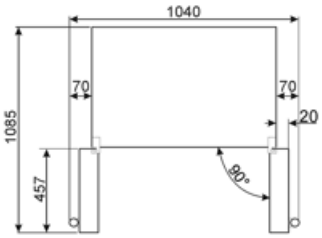

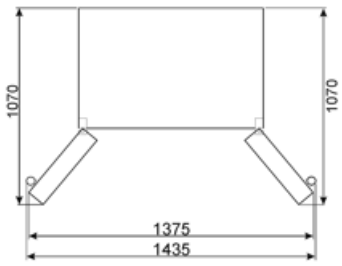

Symbols glossary

4 estrellas

Descongelación automática: todos los modelos de refrigerador están equipados con descongelación automática en el compartimiento del refrigerador.

Función económica: la función económica analiza el uso del refrigerador durante el período de activación y optimiza los ciclos de trabajo para mantener la electricidad al mínimo

Congelación rápida: la función de congelación rápida permite que grandes cantidades de alimentos frescos se congelen muy rápidamente. Al activarlo unas horas antes, el congelador baja la temperatura y después de unas horas restablece automáticamente el funcionamiento normal.

Iluminación LED interna: la iluminación LED interna garantiza el ahorro de energía y al mismo tiempo ofrece una luz de atmósfera.

Sistema de enfriamiento Multiflow: el sistema de ventilación Multiflow permite difundir de manera constante y uniforme el aire dentro del refrigerador.

Natural Plus Blu Light: el innovador sistema de iluminación aumenta los tiempos de almacenamiento de frutas y verduras, preservando el contenido de vitaminas durante más tiempo.

Smeg Active Ion system improves the quality of the air inside the cell. Thanks to the generation of negatively charged ions released inside the fridge Active Ion system neutralizes unpleasant dust.

A +: los electrodomésticos Smeg permiten ahorros de energía considerables en Clase A, A +, A ++ y A +++, para reducir el consumo mientras se mantiene la máxima eficiencia y garantizar el respeto por el medio ambiente.

Ventilado: sistema de ventilación de enfriamiento que permite difundir constante y uniformemente el aire dentro del refrigerador.

Función de vacaciones: esta función es particularmente útil en casos de ausencia prolongada del hogar, le permite desactivar el funcionamiento del departamento de refrigeradores y mantener solo el congelador en funcionamiento.

Zona Life Plus 0 ° C: en la zona Life Plus 0 ° C se mantiene una temperatura interna constante entre 0 ° C y + 3 ° C que no altera las cualidades organolépticas de los alimentos y permite mantenerlos frescos incluso después de varios días. Es ideal para almacenar pescado, carne, productos lácteos y alimentos fácilmente perecederos.

Multizone: Multizone compartment can be used as a refrigerator or a freezer compartment. Depending on your needs and eating habbits, you can select settings, program the temperature using.