FQ960P6



Produktfamilie	Køleskab
Installation	Fritstående
Kategori	4 låger
Referencebredde	Højere end 80 cm
Referencehøjde	160 - 200 cm
Nej - frostsystem	Ja
Køletype	Total No Frost - Dobbelt kølesystem
Optøning	Automatisk
EAN-kode	8017709341510

Æstetik

Æstetik	Victoria	**Sidemateriale**	Stål
Farve	Creme	**Sidefarve**	Creme
Design	Flad	**Logo**	Benyttet
Materiale	Stål	**Dørhylder, profil farve**	Sølv
Håndtag	Ekstern	**Skuffer profilfarve**	Sølv
Håndtagstype	Fast	**Farve på glashyldeprofil**	Krom
Håndtag farve	Krom	**Display**	Led
Logofarve	Krom	**Display position**	Intern (øverst)

Køleskabsafdeling egenskaber

Antal rum	3	**Grøntsagsrum**	Ja
Compartment types	Low temperature compartment, Fruit and vegetable compartment	**Type af låg til grøntsagsskuffe**	Glas
		Lav temperatur, rum	Ja
Antal justerbare hylder	2	**Kølesk. indvendig belysning**	Ja
Antal frugt- og grøntsagsskuffer	2	**Indvendig belysningstype (køleskab)**	LED
Hylder, materiale	Glas		
Type af låg til grøntsagsskuffer	Standard		

Køleskab indvendig låge

Antal balkoner med gennemsigtigt låg	2	**Antal flaskebalkoner**	2
Antal justerbare balkoner	2		

Andre køleskabsfunktioner



Fugtighedsstyring	Yes, manual	**MultiFlow**	Ja
Tilbehør	2 markør, Æggebakke	**Blæser**	Ja
Natural Plus Blu Light	Ja		

Fryseafdeling egenskaber

Antal skuffer	4	**Hyldetype**	Glas
Antal hylder	2		

Andre fryserfunktioner



Indfrysningsrum	Ja

Andre tekniske egenskaber



Funktioner, skærm	Ferie, Lynfrysning, Hurtig køling, ØKO
Knap til hurtig indfrysning	Ja
Låge åben alarm	Ja
Temperaturstyringstype	Elektronisk
Antal kompressorer	1
Kølemiddelgas, type	R600a
Type af kompressor	Kompressor med variabel hastighed
Kølemiddel mængde (gr)	62 g
Ventileringsmiddel	Cyklopentan

Ydeevne / Energimærke - Reg. 2019



Årligt strømforbrug	338 kWh/a	**Lydniveau**	37 dB(A) re 1 pW
Energieffektivitetsklasse	E	**Optøningstid**	10 h
Luftbåren akustisk støjemissionsklasse	C	**4 stjernet - Frysekapacitet**	9 kg/24h
Samlet nettovolumen	572 l	**Firstjernet - Frysekapacitet et**	-18 kg/24h
Summen af mængderne af de frosne rum	196 l	**Klimaklasse**	SN, N, ST, T

Summen af mængderne i kølerummet (ne) og det (de) frosne rum	376 l	**EEI**	100 %

Elektrisk tilslutning

Elektrisk klassificering	200 W	**Frekvens (Hz)**	50 Hz
Nuværende	1.2 A	**Kabellængde**	240 cm
Spænding (V)	220-240 V	**Stik**	(F;E) Schuko

Logistiske oplysninger

Bredde	915 mm	**Produktbredde med maksimal lågeåbning**	1370 mm
Dybde uden håndtag	705 mm	**Produktdybde med håndtag**	740 mm
Højde med fødder	1870 mm	**Produktdybde med lågerne åbne ved 90 °**	1095 mm

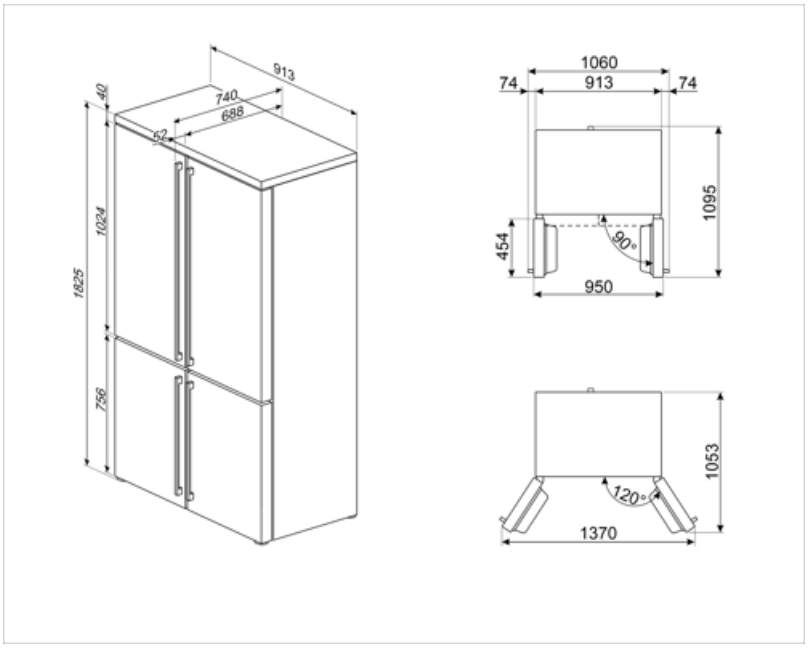

Alternative products



FQ960PB6

Pastelblå



FQ960BL6

Sort

Symbols glossary



4-stjernet fryserum for bedre konservering af mad.



Energieffektivitetsklasse E



Økonomitilstand: Analyserer køleskabsfunktion under aktivering og optimerer driftscyklussen for at reducere strømforbruget.



Hurtigfrysning: Funktionen hurtigfrysning sænker temperaturen i rummet, når det aktiveres et par timer før brug.



LED indvendig belysning: er en mere energieffektiv og langvarig måde at belyse apparatets indre på.



Air plus: holder mad friskere i længere tid.



Det automatiske afrimningssystem fungerer ved automatisk afrimning med regelmæssige intervaller, hvilket eliminerer behovet for afrimning helt.



LED-display: for at vise programmer, valgte funktioner og valgmuligheder og tid til slutningen af cyklussen.



Ventileret: Tvungen fordeling af kold luft i køleskabet, hvilket muliggør en jævn temperaturfordeling i køleskabet.



Strømbesparelsestilstand: Strømsparetilstand giver dig mulighed for at deaktivere køleskabet og holde fryseren i funktion.



Smegs udvikling mod mere intelligente og miljøvenlige modeller har ført til valget af Inverter-teknologi, hvilket reducerer forbruget betydeligt.



Natural Plus Blu Light: Dette unikke Natural Plus Blu Light-system arbejder sammen med naturen for at øge opbevaringstiden for frugt og grøntsager.