FQ960PB5

Famiglia	Frigorifero
Installazione	Libera installazione
Categoria	4 Porte
Larghezza di riferimento	Maggiore di 80
Sistema Total No - Frost	Totale
Tipo di raffreddamento	No Frost Totale - Due circuiti di raffreddamento
Sbrinamento	Automatico
Codice EAN	8017709297480

Estetica

Estetica	Victoria	**Materiale fianchi**	Lamiera
Colore	Azzurro	**Colore fianchi**	Azzurro
Design	Piatto	**Logo**	Applicato
Materiale Porta	Lamiera	**Colore profilo mensole**	Silver
Maniglia	Esterna	**Colore profilo cassetti**	Silver
Tipo Maniglia	Fissa	**Colore profilo del ripiano in vetro**	Cromo
Colore maniglia	Cromo	**Tipologia di Display**	LED
Colore logo	Cromo	**Posizione display**	Interno (sul Top)

Allestimento Comparto Frigorifero

Numero ripiani regolabili	2	**Tipologia ripiano copri - verduriera**	Cristallo
Numero cassetti frutta e verdura	2	**Vano Life Plus-0° gradi**	Sì
Tipologia ripiani regolabili	Cristallo	**Illuminazione interna frigo**	Sì
Tipologia verduriera	Standard	**Tipo illuminazione interna frigo**	Led
Ripiano copri - verduriera	Sì		

Controporta comparto Frigorifero

Numero mensole con coperchio transparente	2	**Numero mensole porta-bottiglie**	2
Numero balconcini regolabili	2		

Altre dotazioni Frigorifero

Accessori frigorifero	Porta-uova	**Ventola**	Sì
Natural Plus Blu Light	Sì	**Active Ion**	Sì
MultiFlow	Sì		

Allestimento comparto Congelatore

Numero cassetti	3	**Tipo illuminazione freezer**	no
Numero ripiani	2	**Tipologia ripiani**	Cristallo

Altre dotazioni Congelatore

Ice / maker manuale	Sì	**Zona congelamento rapido**	Sì

Altre caratteristiche tecniche

Funzioni display	Congelamento rapido, Raffreddamento rapido
Tasto congelamento rapido	Sì
Allarme porta aperta	Sì
Tipo di controllo della temperatura	Elettronico
Numero di compressori	1
Tipo di gas refrigerante	R600a
Tipo di compressore	Inverter
Quantità refrigerante (gr)	72 g
Agente schiumogeno	Ciclopentano

Prestazioni / Etichetta Energetica - Reg. 2019

Consumo annuo di energia	415 kWh/a	**Emissioni di rumore aereo**	39 dB(A) re 1 pW
Classe di efficienza energetica	F	**Autonomia di Conservazione senza energia elettrica**	10 h

Classe di emissione di rumore aereo	C
Volume totale netto	581 l
Somma dei volumi degli scomparti per prodotti congelati	196 l
Somma dei volumi degli scomparti di raffreddamento e degli scomparti per prodotti non congelati	385 l
4 stelle - Capacità di congelamento	4.6 Kg/24h
Congelatore (4 stelle) (1) - Capacità di congelamento	-18 Kg/24h
Classe climatica	SN, N, ST, T
IEE	124 %

Collegamento Elettrico

Spina	(F;E) Schuko
Dati nominali di collegamento elettrico	200 W
Corrente	0,8 A
Tensione (V)	220-240 V
Frequenza (Hz)	50 Hz
Lunghezza cavo di alimentazione	240 cm

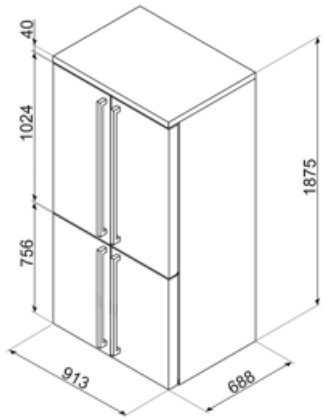

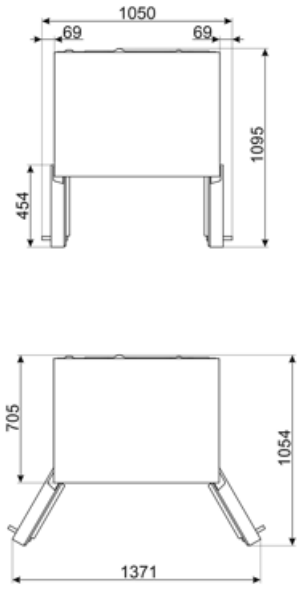

Glossario simboli

4 stelle

Sbrinamento automatico: Tutti i modelli di frigoriferi sono dotati di Sbrinamento automatico nel vano frigorifero.

Classe di efficienza energetica F

Ventilato: Sistema di ventilazione del freddo che permette di diffondere costantemente e in modo omogeneo l'aria all'interno del frigorifero.

Illuminazione interna a LED: L'illuminazione interna a LED garantisce un risparmio energetico e, al contempo, offre una luce di atmosfera.

L'evoluzione Smeg verso modelli più intelligenti ed ecosostenibili ha portato alla scelta della tecnologia Inverter che riduce significativamente i consumi.

Natural Plus Blu Light: Innovativo sistema di illuminazione aumenta i tempi di conservazione di frutta e verdura, preservandone più a lungo il contenuto vitaminico.

Il sistema Active Ion di Smeg migliora la qualità dell'aria all'interno della cella. Grazie alla generazione di ioni a carica negativa rilasciati all'interno del frigorifero, il sistema Active Ion neutralizza la polvere sgradevole.

A+: Gli elettrodomestici Smeg consentono un notevole risparmio energetico ascrivibile in Classe A, A+, A++ e A+++, per ridurre i consumi, pur mantenendo la massima efficienza, e garantire il rispetto per l'ambiente.

Display LED: Per ottimizzare le prestazioni e semplificare al massimo l'utilizzo dell'elettrodomestico , alcune lavabiancheria e alcuni frigoriferi sono dotati di un display LED che permette di visualizzare lo stato di funzionamento del prodotto.

Congelamento rapido: La funzione del congelamento rapido permette di congelare in tempi brevissimi grandi quantità di cibi freschi. Attivandola qualche ora prima, il congelatore abbassa la temperatura e dopo alcune ore ripristina automaticamente il normale funzionamento.

Zona Life Plus 0°C: grazie a una temperatura interna più bassa rispetto al resto del frigorifero, le qualità organolettiche degli alimenti vengono preservate.

Sistema di raffreddamento Multiflow: il sistema di ventilazione Multiflow permette di diffondere costantemente e in modo omogeneo l'aria all'interno del frigorifero.

Benefit

Sistema No-Frost

Il sistema No Frost evita la formazione di ghiaccio e contribuisce ad una migliore conservazione degli alimenti nel frigorifero

Natural Plus Blue Light

Il sistema di illuminazione Natural plus Blue light prolunga la conservazione di frutta e verdura preservandonele proprietà organolettiche

Sistema multiflow plastica

Il sistema Multiflow garantisce una distribuzione uniformeme dell'aria fredda all'interno del frigorifero

Ventola

La ventola contribuisce ad una distribuzione uniforme dell'aria all'interno del frigorifero

Gas refrigerante R600a

Gas refrigerante R600a a basso impatto ambientale contribuisce ad un raffreddamento rapido con un minor consumo di energia

Classe climatica

La classe climatica SN-T rende l'apparecchio idoneo per funzionare a temperature ambiente tra i 10 °C e i 43 °C (50 °F ~ 109 °F)

Maniglia esterna

La maniglia esterna garantisce praticità e facilità d'uso del frigorifero

Life Plus 0°

Scomparto Life Plus a temperatura controllata per la conservazione ottimale di specifiche categorie di alimenti

Illuminazione interna frigo

Illuminazione interna per una perfetta visibilità dei ripiani nel vano frigorifero

Cassetto per frutta e verdura

Il cassetto frutta e verdura garantisce le migliori condizioni di conservazione per gli alimenti freschi, evitando ogni contaminazione

Compressore Inverter

Il compressore inverter diminuisce i livelli di rumore e vibrazioni, per un ambiente cucina silenzioso e confortevole

La tecnologia del compressore inverter offre vantaggi significativi per i sistemi di refrigerazione, migliorando sia le prestazioni che l'efficienza. Grazie a un migliore controllo della temperatura garantisce un ambiente interno più stabile e costante, preservando la freschezza degli alimenti. Questa tecnologia comporta anche un ridotto consumo energetico, poiché il compressore regola la sua velocità in base alle esigenze di raffreddamento.

Display interno

Display interno per un controllo mirato della temperatura e un design pulito e minimale