FQI48XD



Famille	Réfrigérateurs
Installation	Pose libre
Catégorie	4 portes
Largeur de référence	Plus de 80 cm
Hauteur de référence	160 - 200 cm
Système Froid Ventilé total	oui
Type de refroidissement	Froid ventilé total
Dégivrage	Automatique
Type de charnières	Standard
Code EAN	8017709346508

Esthétique

Esthétique	Universel
Couleur	Inox Look
Design	Plat
Finition	Anti-trace
Matériau de la porte	Tôle d'acier
Type d'inox de la porte	Anti-trace
Poignée	Intégrée
Type de poignée	Fixe
Couleur de la poignée	Noir

Couleur du logo	Chromé
Matériau des parois latérales	Tôle d'acier
Couleur des parois latérales	Anthracite
Logo	Appliqué
Couleur des finitions des balconnets	Gris métal
Couleur des finitions des tiroirs	Gris métal
Couleur des finitions des clayettes en verre	Gris métal
Afficheur	LED
Position de l'afficheur	Externe (sur la porte)

Caractéristiques réfrigérateur

Nombre de compartiments	2
Type de compartiment	Tiroir basse température, Compartiment Fruits et Légumes
Nombre de clayettes réglables	2
Nombre de bacs à légumes	1

Dessus bac à légumes	oui
Type de dessus bac à légumes	Verre
Nombre de lampes	2
Tiroir basse température	oui
Eclairage interne réfrigérateur	oui

Matériau des clayettes	Verre	**Type d'éclairage interne réfrigérateur**	LED
Type de bac à légumes	Standard		

Contre-porte réfrigérateur

Nombre de balconnets réglables	4	**Nombre de balconnets porte-bouteilles**	2

Autres caractéristiques réfrigérateur



Contrôle de l'humidité	Oui	**Multiflow, système d'aération multiple**	Métal
Accessoires réfrigérateur	Porte-bouteille, Casier à oeufs	**Filtre à odeurs antibactérien**	oui

Caractéristiques congélateur

Nombre de tiroirs	4	**Type de clayette**	Verre
Nombre de clayettes	1		

Autres caractéristiques congélateur



Accessoires congélateur	Fabrique à glaçons manuelle	**Compartiment congélation rapide**	oui
Fabrique à glaçons	Manuel		

Autres caractéristiques techniques

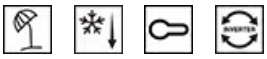

Fonctions de l'afficheur	Vacances, Congélation rapide, Refroidissement rapide, Sécurité enfants, Refroidissement rapide temporisé des bouteilles
Touche congélation rapide	oui
Alarme porte ouverte	oui
Type de contrôle de la température	Électronique
Nombre de compresseurs	1
Type de gaz réfrigérant	R600a
Type compresseur	Compresseur à capacité variable (Inverter)
Quantité de réfrigérant (gr)	62 g
Agent d'expansion pour mousses isolantes	Cyclopentane

Performance / Etiquette énergétique - Reg. 2019



Consommation d'énergie annuelle	244 kWh/a	**Niveau sonore**	39 dB(A) re 1 pW
Classe énergétique	D	**Autonomie en cas de coupure de courant**	10,8 h
Classe d'émissions acoustiques dans l'air	C	**4 étoiles - Capacité de congélation**	8,7 kg/24h
Volume net total	488 l	**Classe climatique**	SN, T
Somme des volumes du (des) compartiment(s) congélation	166 l	**EEI**	80 %
Somme des volumes du (des) compartiment(s) Extra Fresh et du (des) compartiment(s) frais	322 l		

Raccordement électrique

Puissance nominale	206 W	**Fréquence**	50 Hz
Intensité	1 A	**Longueur du câble d'alimentation**	250 cm
Tension	220-240 V	**Type de prise**	(F;E) Schuko

Informations logistiques

Largeur du produit	840 mm	**Hauteur du produit avec pieds**	1790 mm
Profondeur du produit sans poignée	690 mm		

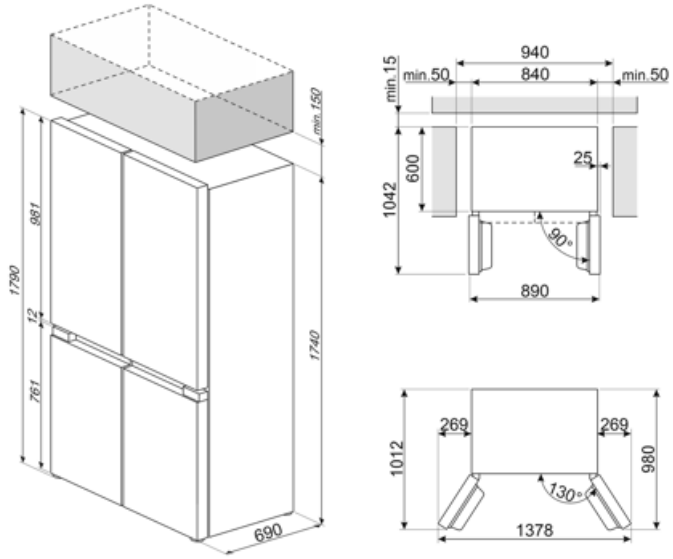

Alternative products



FQI48KD

Dark Grey Inox Look

Symbols glossary



Dégivrage automatique : Le réfrigérateur se dégivre automatiquement. L’eau issue de ce dégivrage ne doit pas être récupérée car le réfrigérateur est équipé d’un système d’évaporation.



Classe énergétique D



Congélation rapide : La fonction de congélation rapide permet de congeler de grandes quantités d'aliments frais en très peu de temps. En l'activant quelques heures avant, le congélateur abaisse la température et, après quelques heures, reprend automatiquement son fonctionnement normal.



Fonction vacances : Cette fonction est particulièrement utile en cas d'absence prolongée du domicile, vous permet de désactiver le fonctionnement du service de réfrigération et de ne garder en service que le congélateur.



Système de refroidissement Multiflow : le système de ventilation Multiflow permet une distribution uniforme de l'air frais autour du réfrigérateur. Le panneau en acier inoxydable donne un aspect plus premium à l'appareil.



Verrouillage commandes : L'option verrouillage des commandes, présente sur différents types de produits, permet de verrouiller toutes les fonctions et programmes sélectionnés ainsi que les commandes, pour une sécurité totale, notamment en présence d'enfants.



Afficheur LED : Pour optimiser les performances et simplifier au maximum l'utilisation de l'appareil, certaines machines à laver et certains réfrigérateurs sont équipés d'un afficheur LED qui permet de visualiser l'état de fonctionnement du produit.



Anti-traces : Le traitement spécial auquel est soumis l'acier inox empêche la formation d'halos et d'empreintes digitales sur la surface et contribue à améliorer sa luminosité.



Eclairage intérieur LED : L'éclairage intérieur LED assure à la fois des économies d'énergie et un éclairage d'ambiance.



L'évolution de Smeg vers des modèles plus intelligents et plus écologiques a conduit au choix de la technologie Inverter, qui réduit considérablement la consommation.