FQI48XD



Famiglia	Frigorifero
Installazione	Libera installazione
Categoria	4 Porte
Larghezza di riferimento	Maggiore di 80 cm
Altezza di riferimento	160 - 200 cm
Sistema Total No - Frost	Sì
Tipo di raffreddamento	No Frost Totale
Sbrinamento	Automatico
Tipo di cerniera	Standard
Codice EAN	8017709346508

Estetica

Estetica	Universale	**Colore logo**	Cromo
Colore	Inox Look	**Materiale fianchi**	Lamiera
Design	Piatto	**Colore fianchi**	Antracite
Finitura	Antimpronta	**Logo**	Applicato
Materiale Porta	Lamiera	**Colore profilo mensole**	Silver
Tipo acciaio porta	Anti - Impronta	**Colore profilo cassetti**	Silver
Maniglia	Integrata	**Colore profilo del ripiano in vetro**	Silver
Tipo Maniglia	Fissa	**Tipologia di Display**	LED
Colore maniglia	Nero	**Posizione display**	Esterno (su porta)

Allestimento Comparto Frigorifero

Numero vani	2	**Ripiano copri - verduriera**	Sì
Tipologia vani	Vano a bassa temperatura, Vano frutta e verdura	**Tipologia ripiano copri - verduriera**	Cristallo
Numero ripiani regolabili	2	**N° di luci comparto frigorifero**	2
Numero cassetti frutta e verdura	1	**Vano a bassa temperatura**	Sì
Materiale dei ripiani	Cristallo	**Illuminazione interna frigo**	Sì
Tipologia verduriera	Standard	**Tipo illuminazione interna frigo**	Led

Controporta comparto Frigorifero

Numero balconcini regolabili	4	**Numero mensole porta-bottiglie**	2

Altre dotazioni Frigorifero



Controllo Umidità	Sì, manuale	**MultiFlow**	Metallico
Accessori frigorifero	Pettine fermabottiglie, Porta-uova	**Filtro Anti-odore**	Sì

Allestimento comparto Congelatore

Numero cassetti	4	**Tipologia ripiani**	Cristallo
Numero ripiani	1		

Altre dotazioni Congelatore



Accessories	fabbricatore di ghiaccio manuale	**Zona congelamento rapido**	Sì
Ice maker	Manuale		

Altre caratteristiche tecniche



Funzioni display	Holiday, Congelamento rapido, Raffreddamento rapido, Blocco tasti, Cooling Timer
Tasto congelamento rapido	Sì
Allarme porta aperta	Sì
Tipo di controllo della temperatura	Elettronico
Numero di compressori	1
Tipo di gas refrigerante	R600a
Tipo di compressore	Inverter
Quantità refrigerante (g)	62 g
Agente schiumogeno	Ciclopentano

Prestazioni / Etichetta Energetica - Reg. 2019



Consumo annuo di energia	244 kWh/a	**Emissioni di rumore aereo**	39 dB(A) re 1 pW

Classe di efficienza energetica	D	**Autonomia di Conservazione senza energia elettrica**	10,8 h
Classe di emissione di rumore aereo	C	**4 stelle - Capacità di congelamento**	8,7 kg/24h
Volume totale netto	488 l	**Classe climatica**	SN, T
Somma dei volumi degli scomparti per prodotti congelati	166 l	**IEE**	80 %
Somma dei volumi degli scomparti di raffreddamento e degli scomparti per prodotti non congelati	322 l		

Collegamento Elettrico

Dati nominali di collegamento elettrico	206 W	**Frequenza (Hz)**	50 Hz
Corrente	1 A	**Lunghezza cavo di alimentazione**	250 cm
Tensione (V)	220-240 V	**Spina**	(F;E) Schuko

Informazioni Logistiche

Larghezza	840 mm	**Altezza**	1790 mm
Profondità del prodotto senza maniglia	690 mm		

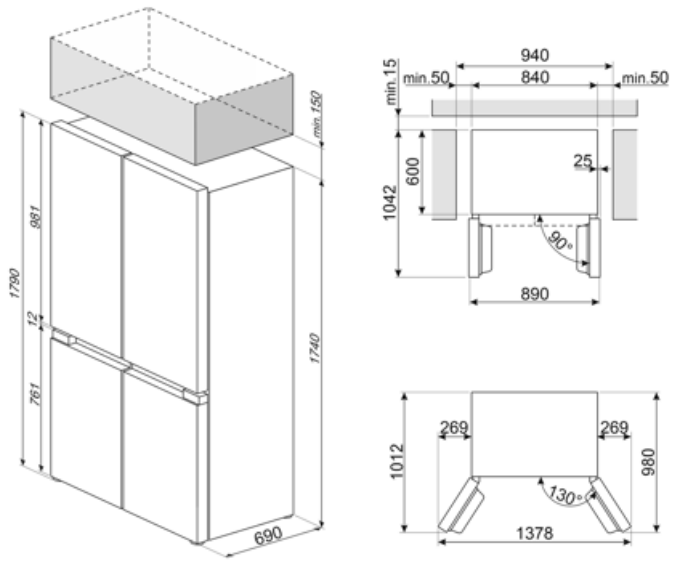

Prodotti alternativi



FQI48KD

Dark Grey Inox Look

Glossario simboli



Sbrinamento automatico: Tutti i modelli di frigoriferi sono dotati di Sbrinamento automatico nel vano frigorifero.



Classe di efficienza energetica D



Congelamento rapido: La funzione del congelamento rapido permette di congelare in tempi brevissimi grandi quantità di cibi freschi. Attivandola qualche ora prima, il congelatore abbassa la temperatura e dopo alcune ore ripristina automaticamente il normale funzionamento.



Funzione vacanze: Questa funzione è particolarmente utile in casi di prolungata assenza da casa, permette di disattivare il funzionamento del reparto frigorifero e mantenere in funzione solo il freezer.



Sistema di raffreddamento Multiflow: il sistema di ventilazione Multiflow permette di diffondere costantemente e in modo omogeneo l'aria all'interno del frigorifero. Il pannello metallico conferisce al prodotto un aspetto più premium.



Blocco comandi: L'opzione blocco comandi, presente su diverse tipologie di prodotti, permette di bloccare tutte le funzioni e i programmi impostati, nonché i comandi, per una totale sicurezza soprattutto in presenza di bambini.



Display LED: Per ottimizzare le prestazioni e semplificare al massimo l'utilizzo dell'elettrodomestico , alcune lavabiancheria e alcuni frigoriferi sono dotati di un display LED che permette di visualizzare lo stato di funzionamento del prodotto.



Antimpronta: Lo speciale trattamento a cui è sottoposto l'acciaio inox impedisce la formazione di aloni e ditate sulla superficie e contribuisce a esaltarne la lucentezza.



Illuminazione interna a LED: L'illuminazione interna a LED garantisce un risparmio energetico e, al contempo, offre una luce di atmosfera.



L'evoluzione Smeg verso modelli più intelligenti ed ecosostenibili ha portato alla scelta della tecnologia Inverter che riduce significativamente i consumi.