FQI48XD



Семейство продуктов	Холодильник
Установка	Отдельностоящий
Категория	4-х дверный
Рекомендуемая ширина	больше 80 cm
Рекомендуемая высота	160 - 200 cm
Полный «Без инея» (система No-Frost)	Да
Тип охлаждения	«Без инея» (система No-Frost)
Разморозка	Автоматическая
Тип петель (шарнира)	Стандартный
Международный артикул (EAN-код)	8017709346508

Эстетика

Эстетика	Универсальный	**Цвет логотипа**	Хромированный
Цвет	Нержавеющая сталь	**Материал боковин**	Сталь
Дизайн	Плоский	**Цвет боковин**	Антрацит
Отделка	Обработка против отпечатков пальцев	**Логотип**	Накладной
Материал	Окрашенный металл	**Цвет профиля на полках дверцы**	Серебристый
Тип нерж. стали двери	Обработка против отпечатков пальцев	**Цвет профиля на выдвижных ящиках**	Серебристый
Ручка	Встроенный	**Цвет профиля на стеклянных полках**	Серебристый
Тип ручки	Фиксированный	**Дисплей**	Светодиодный
Цвет ручек	Черный	**Расположение дисплея**	Внешний, на дверце

Характеристики холодильного отделения

Количество отделений	2	**Крышка ящика для овощей**	Да
Типы отделений	Низкотемпературный отсек, Отделение для овощей и фруктов	**Тип крышки ящика для овощей и фруктов**	Стекло
Количество регулируемых полок	2	**Количество ламп подсветки**	2
Количество ящиков для овощей и фруктов	1	**Низкотемпературный отсек**	Да
Материал полок	Стекло		
Тип ящика для овощей и фруктов	Стандартный		

Внутренняя подсветка холодильного отделения	Да
Тип подсветки холодильного отделения	Светодиодный

Дверца холодильного отделения

Количество регулируемых полок на дверце	4	**Количество полок для бутылок**	2

Другие характеристики холодильного отделения



Контроль влажности	Да	**Многопоточная система охлаждения**	Металл
Аксессуары	Полка для бутылок, Подставка для яиц	**Антибактериальный фильтр**	Да

Характеристики морозильного отделения

Количество ящиков	4	**Тип полок**	Стекло
Количество полок	1		

Другие характеристики морозильного отделения



Аксессуары	Ручной ледогенератор	**Зона быстрой заморозки**	Да
Льдогенератор	Ручная		

Другие технические характеристики



Функции на дисплее	Функция "Отпуск", Быстрая заморозка, Быстрое охлаждение, Блокировка управления, Таймер охлаждения
Кнопка быстрой заморозки	Да
Акустический сигнал при открытой дверце	Да
Тип контроля температуры	Электронный
Количество компрессоров	1
Тип хладагента	R600a
Тип компрессора	Инвертор
Количество хладагента (г)	62 g
Вспенивающий агент	Циклопентан

Производительность / Энергопотребление - НОВЫЙ регламент

Годовое энергопотребление	244 кВт/год	**Эмиссия воздушного акустического шума**	39 дБ(A) re 1пВт
Класс энергоэффективности	D	**Поддержание температуры при отключении энергии**	10,8 ч
Класс эмиссии воздушного акустического шума	C	**4* - Мощность замораживания**	8,7 кг/сутки
Полный объем	488 л	**Климатический класс**	SN, T
Сумма объемов морозильников	166 л	**EEI**	80 %
Сумма объемов холодильного отделения и незамерзающего отделения	322 л		

Электрическое подключение

Номинальная мощность	206 Вт	**Частота тока**	50 Гц
Сила тока	1 A	**Длина электрического кабеля**	250 см
Напряжение	220-240 В	**Тип электрической вилки**	Европейская вилка для переменного тока

Логистическая информация

Ширина изделия (мм)	840 мм	**Высота изделия**	1790 мм
Глубина без ручек	690 мм		

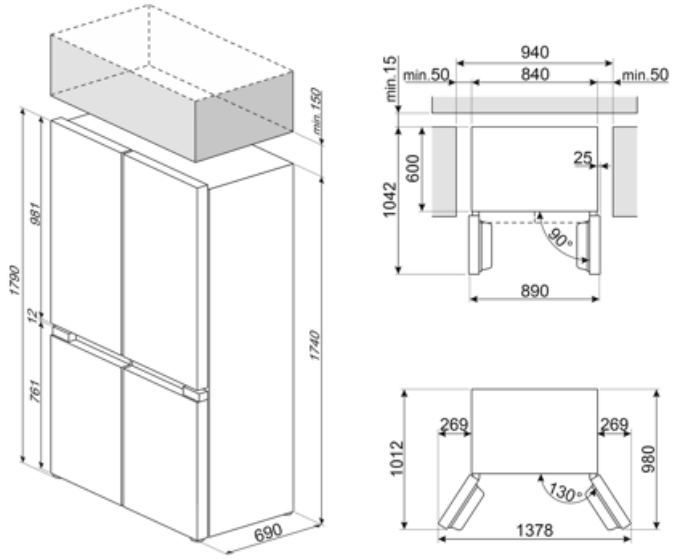

Alternative products



FQI48KD

Темно-серый оттенок нержавеющей стали

Symbols glossary



Автоматическое размораживание: работает за счет автоматического оттаивания через равные промежутки времени, что исключает необходимость размораживание прибора в целом.



Класс энергоэффективности D



Быстрая заморозка: функция быстрого замораживания снижает температуру в камере, если активировать ее за несколько часов до использования.



Режим Отпуск: режим энергосбережения позволяет отключить холодильник и оставить морозильную камеру в рабочем состоянии.



Многопоточная система охлаждения: многопоточная система вентиляции обеспечивает равномерное распределение холодного воздуха по холодильной камере. Панель из нержавеющей стали придает прибору более элегантный внешний вид.



Блокировка управления: некоторые модели оснащены устройством для блокировки управления, чтобы не было возможности случайно изменить программу/ цикл приготовления, включить или выключить прибор.



Цифровой дисплей: для отображения выбранных программ, функций и опций, а также времени до конца цикла.



Нержавеющая сталь с защитой от отпечатков пальцев: защита от отпечатков пальцев сохраняет внешний вид нержавеющей стали.



Светодиодное внутреннее освещение: более энергоэффективный и долговечный способ освещения внутреннего пространства прибора.



Эволюция Smeg в направлении более интеллектуальных и экологичных моделей привела к выбору инверторной технологии, которая значительно снижает энергопотребление.