FQI48XE



Família	Frigorífico
Instalação	Livre instalação
Categoria	4 Portas
Largura de referência	Superior a 80 cm
Altura de referência	160 - 200 cm
Sistema No-frost	Sim
Tecnologia	Total No Frost
Descongelação	Automática
Tipo de dobradiças	Livre instalação
Código EAN	8017709346515

Design

Design	Universal	**Cor do logótipo**	Logótipo cromado
Cor	Inox escovado	**Material das laterais**	Aço
Série	Plano	**Cor das laterais**	Laterais em antracite
Acabamentos	Antidedadas	**Logótipo**	Logótipo aplicado
Material da porta	Aço	**Cor do perfil das prateleiras**	Cinza
Tipo de aço da porta	Antidedadas	**Cor dos perfis das gavetas**	Cinza
Puxador	Puxador integrado	**Cor do perfil da prateleira de vidro**	Cinza
Tipo de puxador	Fixo	**Display**	Display com LEDs
Cor do puxador	Puxador em preto	**Posição display**	Na porta

Composição do interior do frigorífico

Number of compartments	2	**Prateleira da gaveta dos legumes**	Sim
Compartment types	Low temperature compartment, Fruit and vegetable compartment	**Tipologia de prateleira sobre a gaveta dos legumes**	Vidro
Número de prateleiras ajustáveis	2	**N° de lâmpadas**	2
Gavetas para fruta e legumes	1	**Gaveta baixa temperatura**	Sim
Shelves material	Ajustáveis em altura	**Iluminação interna do frigorífico**	Sim

Tipo das gavetas para legumes	Gaveta de legumes	**Tipo de iluminação do frigorífico**	LED

Composição do interior da porta do frigorífico

Compartimentos da porta ajustáveis	4	**Compartimentos da porta para garrafas**	2

Outras características do frigorífico



Humidity Control	Sim	**MultiFlow**	Sim
Acessórios do frigorífico	Suporte para garrafa, Suporte de ovos	**Filtro de odor antibacteriano**	Sim

Composição do interior do congelador

Gavetas	4	**Tipo de prateleiras**	Prateleiras de vidro
Número de prateleiras	1		

Outras características do congelador



Acessórios do congelador	Ice maker manual	**Zona de congelação rápida**	Sim
Ice Maker	Manual		

Outras características técnicas

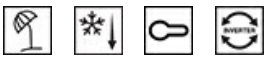

Funções do display	Férias, Congelação rápida, Arrefecimento rápido, Bloqueio de controlo, Temporizador de arrefecimento
Comando para congelação rápida	Sim
Alarme de porta aberta	Sim
Tipo de controlo da temperatura	Eletrónico
Nº de compressores	1
Tipo de gás de refrigeração	R600a
Tipo de compressor	Inverter com velocidade variável
Quantidade de refrigerante (gr.)	62 g
Espuma expansiva de isolamento	Ciclopentano

Performance / Etiqueta energética



Emissão de ruído aéreo	39 dB(A) re 1 pW

Consumo anual de energia	305 kWh/a	**Autonomia de conservação sem energia elétrica**	10,8 h
Classe energética	E	**Capacidade de congelação (4 estrelas)**	8,7 kg/24h
Classe de emissão de ruído aéreo	C	**Classe climática**	SN, T
Volume líquido total	488 l	**EEI**	100 %
Volume líquido do congelador	166 l		
Volume líquido do frigorífico	322 l		

Ligação elétrica

Potência nominal	206 W	**Frequência (Hz)**	50 Hz
Corrente (Amperes)	1,00 A	**Comprimento do cabo de alimentação**	250 cm
Tensão (Volts)	220-240 V	**Ficha elétrica**	(F;E) Schuko

Dados de logística

Largura	840 mm	**Altura**	1790 mm
Profundidade (mm)	690 mm		

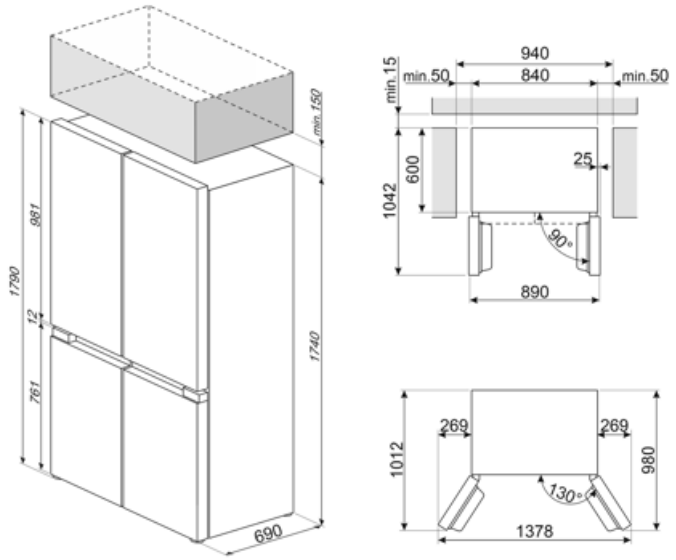

Symbols glossary



Descongelação: sistema de descongelamento automático em intervalos regulares, eliminando a necessidade de descongelar completamente.



Classe de eficiência energética do produto declarada na etiqueta energética e na ficha do produto e em conformidade com os regulamentos UE.



Congelação rápido: permite congelar rapidamente grandes quantidades de alimentos frescos, devido a reduzir rapidamente a temperatura do congelador. Deverá ser ativada algumas horas antes da sua utilização.



Função férias: esta opção desliga a zona do frigorífico e mantém a trabalhar o congelador. Muito útil para poupar energia quando vai para férias prolongadas ou para o frigorífico que se encontra na casa de férias.



Tecnologia Inverter: o motor inverter é muito fiável, mais leve e compacto e não necessita de substituição de escovas. É um motor mais eficiente, consumindo menos energia e mais silencioso.



Bloqueio de comandos: opção que permite bloquear os comandos. Muito útil para proteger as crianças.



Display LED: Para visualizar os programas, funções e opções selecionadas e o tempo para o fim do programa.



Aço inox à prova de dedadas, mantém o inox com uma aparência sempre limpa.



Iluminação por LED no interior, criando uma luz com uma distribuição perfeita. O LED consome menos energia, aquece muito menos e tem uma vida mais longa do que as lâmpadas tradicionais.



MultiFlow: ventilação através de aberturas na parede traseira do frigorífico em diferentes níveis de altura fazem com que a temperatura seja distribuída de forma harmoniosa em todo o interior, prolongando a conservação dos alimentos.