FQI60KD



משפחת מוצרים	מקרר
התקנה	נפרד
קטגוריה	דלתות 4
רוחב ייחוס	גבוה מ-80 cm
גובה ייחוס	160 - 200 cm
Sistema Total No - Frost	כן
סוג קירור	Total No Frost
הפשרה	אוטומטית
סוג צירים	סטנדרטי
קוד EAN	8017709342128

אסתטיקה

סדרה עיצובית	Universale	**חומר דופן**	פלדה
צבע	מראה נירוסטה כהה	**צבע דפנות**	שחור
עיצוב	שטוח	Logo	Applied
גימור	נגד טביעות אצבעות	**צבע פרופיל של מדפי דלת**	כסף
חומר	אפקט פלדה	**צבע פרופיל מגירות**	כסף
ידית	משולב	**צבע פרופיל של מדף זכוכית**	כסף
סוג ידית	קבוע	**צג**	LED
צבע ידית	שחור	**מחיצת תצוגה**	Esterno (su porta)
צבע לוגו	כרום		

מאפייני תא מקרר

מספר התאים	3	No. of lights refrigerator compartment	2
Compartment types	Fruit and vegetable compartment, Variable temperature compartment - 3°/0°/3°C	**מגירת טמפרטורה ניתנת להמרה**	כן
		תאורה פנימית במקרר	כן
כיסוי לתא פירות וירקות	כן	**סוג תאורה פנימית (מקרר)**	LED
סוג כיסוי תא/מגירה לפירות וירקות	זכוכית		

דלת פנימית של מקרר

מספר מדפי דלת מתכווננים	4	**מספר מדפי בקבוקים**	2

מאפיינים אחרים של מקרר



בקרת לחות	No	**MultiFlow**	מתכת

מאפייני תא מקפיא

מספר מגירות	4	**תאורה פנימית במקפיא**	כן
מספר המדפים	2	**(סוג תאורה פנימית (מקפיא**	LED
No. of lights freezer compartment	2	**סוגי מדפים**	פלסטיק

מאפיינים אחרים של מקפיא



תא לקפיאה מהירה	כן

מאפיינים טכניים אחרים



תצוגת פונקציות	חופשה, קפיאה מהירה, קירור מהיר, מולטיזון, חסכונית
מולטיזון	כן
לחצן לקפיאה מהירה	כן
התרעה על פתיחת דלת	כן
סוג בקרת טמפרטורה	אלקטרוני
מס' מדחסים	1
סוג גז קרר	R600a
סוג מדחס	אינוורטר
Foam agent	Cyclopentane

תווית חשמל / ביצועים – שנת 2019

צריכת חשמל שנתית	255 kWh/a	**פליטות רעש נישא באוויר**	39 dB(A) re 1 pW
קטגוריית יעילות אנרגטית	D	**זמן עליית טמפרטורה**	11 h
קטגוריית פליטות רעש נישא באוויר	C	**כוכבים - קיבולת הקפאה 4**	13.0 kg/24h
נפח נטו כולל	522 l	**קטגוריית אקלים**	SN, N, ST
סכום הנפחים של התאים הקפואים	179 l	**EEI**	80 %
סכום הנפחים של תאי הקירור והתאים הלא קפואים	343 l		

חיבור חשמלי

דירוג חיבור חשמלי	180 W	**תדר (Hz)**	50 Hz
זרם	1.5 A	**אורך כבל חשמל**	180 cm
מתח (וולט)	220-240 V	**תקע**	(F;E) Schuko

מידע לוגיסטי

רוחב	910 mm	**רוחב המוצר עם פתיחה מרבית של הדלתות**	1515 mm
עומק ללא ידית	690 mm		
גובה	1905 mm	**עומק מוצר עם ידית**	690 mm
		עומק מוצר עם דלתות שנפתחות ב-90° מעלות	1062 mm

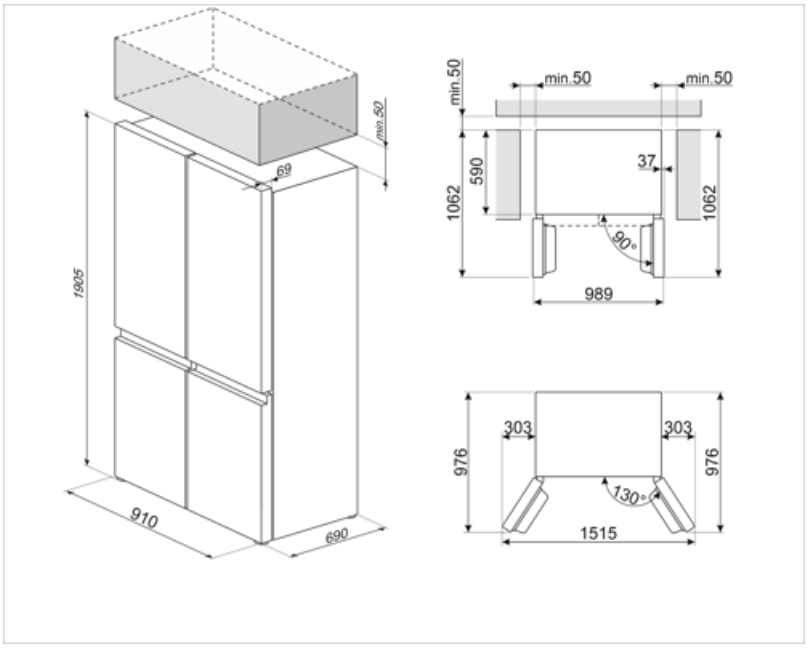

Symbols glossary



מערכת ההפשרה האוטומטית פועלת על ידי הפשרה אוטומטית במרווחים קבועים ומבטלת את הצורך בהפשרה.



מצב חסכוני: ניתוח התפקוד של המקרר במהלך ההפעלה ומיטוב מחזור ההפעלה כדי להקטין את צריכת החשמל.



מצב חיסכון בחשמל: מצב החיסכון בחשמל מאפשר להשבית את המקרר ולהשאיר את המקפיא עובד.



טכנולוגיית אינוורטר: ההתפתחות של המייבשים של לכיוון של דגמים חכמים וידידותיים לסביבה Smeg יותר הובילה לבחירה לשימוש בטכנולוגיית אינוורטר עם משאבות חום, שמפחיתה משמעותית את צריכת החשמל.



קטגוריית יעילות אנרגטית D



צג LED: הצגת תוכניות, פונקציות ואפשרויות שנבחרו ואת הזמן שנותר לסיום המחזור.



קפיאה מהירה: פונקציית הקפיאה המהירה מנמיכה את הטמפרטורה בתא אם מפעילים אותה מספר שעות לפני השימוש.



פנימית: דרך חסכונית יותר בחשמל LED תאורת ומאריכת ימים יותר להאיר את פנים המכונה.



מולטיזון: ניתן להשתמש בתא מולטיזון כתא קירור או תא הקפאה. בהתאם לצרכים ולהרגלי האכילה שלך, ניתן לבחור הגדרות, תוכנית או טמפרטורה.



Multiflow מערכת האוורור: Multiflow מערכת קירור מאפשרת פיזור אחיד של אוויר קריר בתא המקרר. לוח הנירוסטה מעניק מראה יוקרתי יותר למכשיר.