FQI60KD



Семейство продуктов	Холодильник
Установка	Отдельностоящий
Категория	4-х дверный
Рекомендуемая ширина	больше 80 cm
Рекомендуемая высота	160 - 200 cm
Полный «Без инея» (система No-Frost)	Да
Тип охлаждения	«Без инея» (система No-Frost)
Разморозка	Автоматическая
Тип петель (шарнира)	Стандартный
Международный артикул (EAN-код)	8017709342128

Эстетика

Эстетика	Универсальный	**Материал боковин**	Сталь
Цвет	Темная нержавеющая сталь	**Цвет боковин**	Черный
Дизайн	Плоский	**Логотип**	Накладной
Отделка	Обработка против отпечатков пальцев	**Цвет профиля на полках дверцы**	Серебристый
Материал	Эффект нержавеющей стали	**Цвет профиля на выдвижных ящиках**	Серебристый
Ручка	Встроенный	**Цвет профиля на стеклянных полках**	Серебристый
Тип ручки	Фиксированный	**Дисплей**	Светодиодный
Цвет ручек	Черный	**Расположение дисплея**	Внешний, на дверце
Цвет логотипа	Хромированный		

Характеристики холодильного отделения

Количество отделений	3	**Количество ламп подсветки**	2
Типы отделений	Отделение для овощей и фруктов, Отделение с переменной температурой - 3°/0°/3°C	**Трансформируемый температурный ящик**	Да
Крышка ящика для овощей	Да	**Внутренняя подсветка холодильного отделения**	Да
Тип крышки ящика для овощей и фруктов	Стекло	**Тип подсветки холодильного отделения**	Светодиодный

Дверца холодильного отделения

Количество регулируемых полок на дверце	4	**Количество полок для бутылок**	2

Другие характеристики холодильного отделения



Многопоточная система охлаждения	Металл

Характеристики морозильного отделения

Количество ящиков	4	**Внутренняя подсветка морозильного отделения**	Да
Количество полок	2	**Тип подсветки морозильного отделения**	Светодиодный
Количество ламп подсветки	2	**Тип полок**	Пластик

Другие характеристики морозильного отделения



Зона быстрой заморозки	Да

Другие технические характеристики



Функции на дисплее	Функция "Отпуск", Быстрая заморозка, Быстрое охлаждение, Настраиваемая зона, Экономичный
Настраиваемая зона	Да
Кнопка быстрой заморозки	Да
Акустический сигнал при открытой дверце	Да
Тип контроля температуры	Электронный
Количество компрессоров	1
Тип хладагента	R600a
Тип компрессора	Инвертор
Вспенивающий агент	Циклопентан

Производительность / Энергопотребление - НОВЫЙ регламент



Годовое энергопотребление	255 кВт/год	**Эмиссия воздушного акустического шума**	39 дБ(A) re 1пВт
Класс энергоэффективности	D	**Поддержание температуры при отключении энергии**	11 ч
Класс эмиссии воздушного акустического шума	C	**4* - Мощность замораживания**	13,0 кг/сутки
Полный объем	522 л	**Климатический класс**	SN, N, ST
Сумма объемов морозильников	179 л	**EEI**	80 %
Сумма объемов холодильного отделения и незамерзающего отделения	343 л		

Электрическое подключение

Номинальная мощность	180 Вт	**Частота тока**	50 Гц
Сила тока	1,5 A	**Длина электрического кабеля**	180 см
Напряжение	220-240 В	**Тип электрической вилки**	Европейская вилка для переменного тока

Логистическая информация

Ширина изделия (мм)	910 мм	**Ширина с дверцей, открытой на 90° (мм)**	1515 мм
Глубина без ручек	690 мм	**Глубина с ручкой**	690 мм
Высота изделия	1905 мм	**Глубина с дверцей, открытой на 90°**	1062 мм

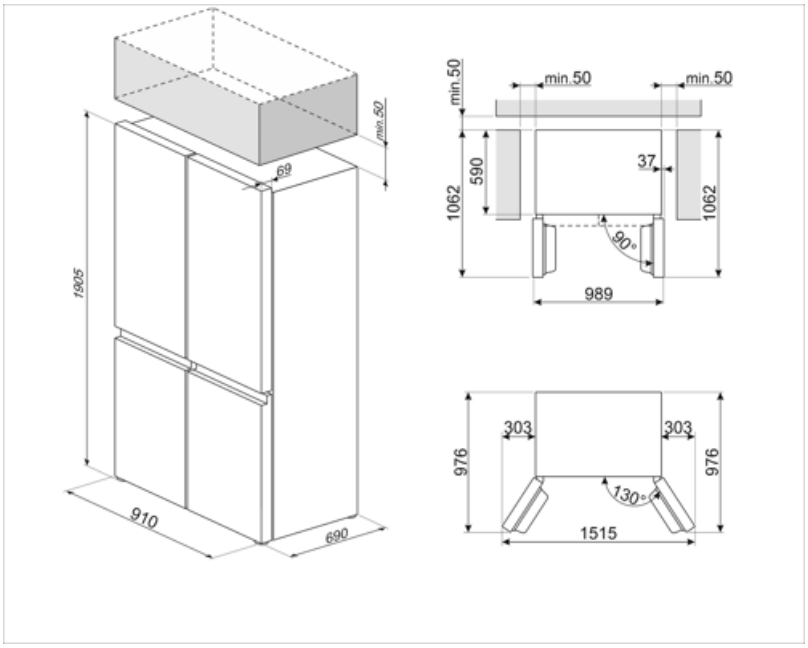

Symbols glossary



Автоматическое размораживание: работает за счет автоматического оттаивания через равные промежутки времени, что исключает необходимость размораживание прибора в целом.



Класс энергоэффективности D



Цифровой дисплей: для отображения выбранных программ, функций и опций, а также времени до конца цикла.



Экономичный режим: анализирует работу холодильника во время активации и оптимизирует рабочий цикл для снижения энергопотребления.



Быстрая заморозка: функция быстрого замораживания снижает температуру в камере, если активировать ее за несколько часов до использования.



Режим Отпуск: режим энергосбережения позволяет отключить холодильник и оставить морозильную камеру в рабочем состоянии.



Светодиодное внутреннее освещение: более энергоэффективный и долговечный способ освещения внутреннего пространства прибора.



Многопоточная система охлаждения: многопоточная система вентиляции обеспечивает равномерное распределение холодного воздуха по холодильной камере. Панель из нержавеющей стали придает прибору более элегантный внешний вид.



Эволюция Smeg в направлении более интеллектуальных и экологичных моделей привела к выбору инверторной технологии, которая значительно снижает энергопотребление.



Настраиваемая зона: можно использовать как холодильник или морозильную камеру. В зависимости от ваших потребностей и привычек в еде вы можете выбрать настройки и запрограммировать.