FQI60KD



Сімейство продуктів	Холодильник
Встановлення	Встановлюваний окремо
Категорія	4 дверей
Рекомендуемая ширина	больше 80 cm
Рекомендуемая высота	160 - 200 cm
Повний No-Frost	Так
Тип охолодження	Повний No-Frost
Розморожування	Автоматична
Кріплення фасадів	Стандартний
Код EAN	8017709342128

Естетика

Естетика	Универсальный	**Матеріал боковин**	Сталь
Колір	Темная нержавеющая сталь	**Колір бічних панелей**	Чорний
Дизайн	Плаский	**Логотип**	Накладний
Оздоблення	Захист від відбитків пальців	**Цвет профиля на полках дверцы**	Сріблястий
Матеріал	Ефект нерж. сталі	**Цвет профиля на выдвижных ящиках**	Сріблястий
Ручка	Інтегрована	**Цвет профиля на стеклянных полках**	Сріблястий
Тип ручки	Фіксований	**Дисплей**	LED
Колір ручки	Чорний	**Расположение дисплея**	Внешний, на дверце
Колір логотипу	Хром		

Характеристики холодильного відділення

Количество отделений	3	**Кількість ламп в холодильному відділенні**	2
Типы отделений	Отделение для овощей и фруктов, Отделение с переменной температурой - 3°/0°/3°C	**Трансформируемый температурный ящик**	Так
Кришка ящика	Так	**Внутрішнє підсвічування холодильного відділення**	Так
Тип кришки ящика для овочів і фруктів	Скло	**Тип підсвічування холодильного відділення**	LED

Дверцята холодильного відділення

Кількість регульованих полиць на дверцятах	4	**Кількість полиць для пляшок**	2

Інші характеристики холодильного відділення



MultiFlow	Металл

Характеристики морозильного відділення

Кількість ящиків	4	**Внутрішнє підсвічування морозильного відділення**	Так
Кількість полиць	2	**Тип підсвічування морозильного відділення**	LED
Кількість ламп в морозилці	2	**Зона збереження свіжості**	Пластик

Інші характеристики морозильного відділення



Зона швидкого заморожування	Так

Інші технічні характеристики



Функції дисплея	Функція "Відпустка", Швидке заморожування, Швидке охолодження, MultiZone, ECO
MultiZone	Так
Кнопка швидкого заморожування	Так
Сигнал при відкритих дверцятах	Так
Тип контролю температури	Електронний
Кількість компресорів	1
Тип холодоагенту	R600a
Тип компресора	Інвертор
Піноутворювач	Циклопентан

Енергоефективність



Годовое энергопотребление	255 кВт/год	**Рівень шуму при викиді повітря**	39 дБ(A) re 1пВт
Клас енергоефективності	D	**Збереження температури при відключенні енергії**	11 ч
Класс эмиссии воздушного акустического шума	C	**4* - Мощность замораживания**	13.0 кг/сутки
Полный объем	522 л	**Кліматичний клас**	SN, N, ST
Сумма объемов морозильников	179 л	**EEI**	80 %
Сумма объемов холодильного отделения и незамерзающего отделения	343 л		

Електричне підключення

Номінальна потужність	180 Вт	**Частота струму (Гц)**	50 Гц
Сила струму (A)	1.5 A	**Довжина електричного кабелю**	180 см
Напруга (В)	220-240 В	**Тип електричної вилки**	Европейская вилка для переменного тока

Логістична інформація

Ширина	910 мм	**Ширина с дверцей, открытой на 90° (мм)**	1515 мм
Глибина без ручок	690 мм	**Глибина з ручками**	690 мм
Висота	1905 мм	**Глибина з дверцятами, відкритими на 90°**	1062 мм

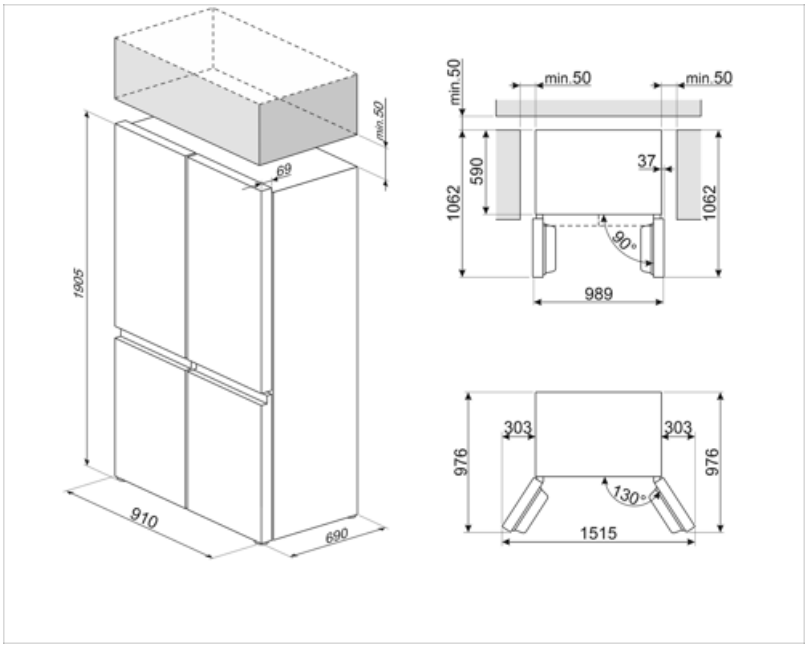

Symbols glossary



Автоматическое размораживание: работает за счет автоматического оттаивания через равные промежутки времени, что исключает необходимость размораживание прибора в целом.



Экономичный режим: анализирует работу холодильника во время активации и оптимизирует рабочий цикл для снижения энергопотребления.



Режим Отпуск: режим энергосбережения позволяет отключить холодильник и оставить морозильную камеру в рабочем состоянии.



Еволюція Smeg у бік інтелектуальних та екологічних моделей призвела до вибору інверторної технології, яка значно зменшує енергоспоживання.



Класс энергоэффективности D



Цифровой дисплей: для отображения выбранных программ, функций и опций, а также времени до конца цикла.



Быстрая заморозка: функция быстрого замораживания снижает температуру в камере, если активировать ее за несколько часов до использования.



Светодиодное внутреннее освещение: более энергоэффективный и долговечный способ освещения внутреннего пространства прибора.



Настраиваемая зона: можно использовать как холодильник или морозильную камеру. В зависимости от ваших потребностей и привычек в еде вы можете выбрать настройки и запрограммировать.



Многопоточная система охлаждения: многопоточная система вентиляции обеспечивает равномерное распределение холодного воздуха по холодильной камере. Панель из нержавеющей стали придает прибору более элегантный внешний вид.