FS08EW



Famille	Réfrigérateurs
Installation	Pose libre
Catégorie	Sous-plan
Largeur de référence	Jusqu'à 60 cm
Hauteur de référence	Jusqu'à 100 cm
Type de refroidissement	Statique
Dégivrage	Réfrigérateur automatique, congélateur manuel
Type de charnières	Standard
Ouverture de la porte sans dépassement par rapport au mur	oui
Position des charnières	Droite
Porte réversible	oui
Code EAN	8017709337780

Esthétique

Esthétique	Universel
Couleur	Blanc
Matériau de la porte	Tôle d'acier
Poignée	Intégrée
Type de poignée	Fixe
Couleur du logo	Noir
Matériau des parois latérales	Tôle d'acier
Couleur des parois latérales	Blanc
Logo	Appliqué
Couleur des finitions des balconnets	Blanc
Couleur des finitions des tiroirs	Blanc

Caractéristiques réfrigérateur

Nombre de compartiments	1
Type de compartiment	Compartiment Fruits et Légumes
Nombre de clayettes réglables	1
Nombre de bacs à légumes	1
Matériau des clayettes	Verre
Type de bac à légumes	Standard
Dessus bac à légumes	oui
Type de dessus bac à légumes	Verre

Contre-porte réfrigérateur

Nombre de balconnets avec couvercle transparent	1
Nombre de balconnets porte-bouteilles	1

Caractéristiques congélateur

Compartiment interne congélation	oui

Autres caractéristiques techniques



Joint antibactérien	oui
Type de contrôle de la température	Electromécanique
Nombre de compresseurs	1
Type de gaz réfrigérant	R600a
Type compresseur	Standard
Agent d'expansion pour mousses isolantes	Cyclopentane

Performance / Etiquette énergétique - Reg. 2019



Consommation d'énergie annuelle	106 kWh/a
Classe énergétique	E
Classe d'émissions acoustiques dans l'air	C
Volume net total	82 l
Somme des volumes du (des) compartiment(s) congélation	8 l
Somme des volumes du (des) compartiment(s) Extra Fresh et du (des) compartiment(s) frais	74 l
Niveau sonore	41 dB(A) re 1 pW
Classe climatique	N, T
EEI	100 %

Raccordement électrique

Puissance nominale	125 W
Intensité	0,7 A
Tension	220-240 V
Fréquence	50 Hz
Longueur du câble d'alimentation	180 cm
Type de prise	(F;E) Schuko

Informations logistiques

Largeur du produit	480 mm
Profondeur du produit sans poignée	560 mm
Hauteur du produit avec pieds	838 mm
Largeur du produit avec les portes ouvertes au maximum	580 mm

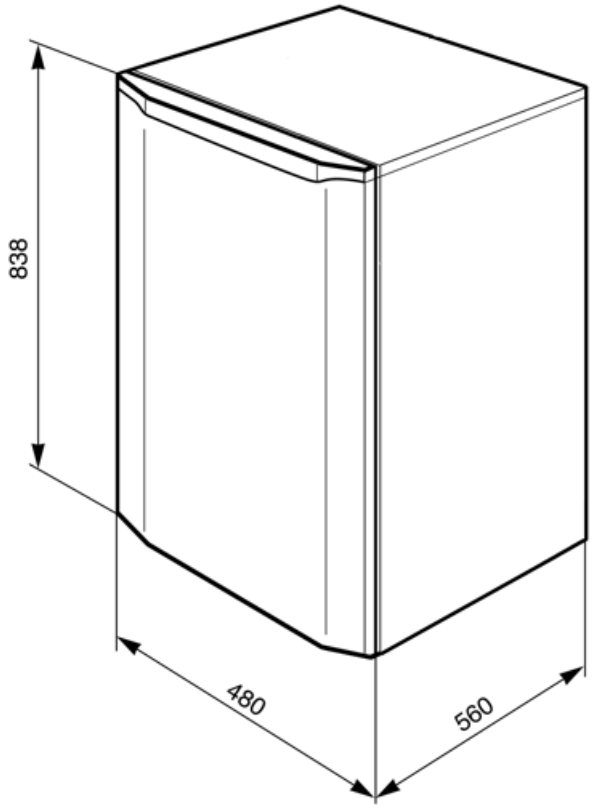
838
480
560

Symbols glossary



Dégivrage automatique : Le réfrigérateur se dégivre automatiquement. L'eau issue de ce dégivrage ne doit pas être récupérée car le réfrigérateur est équipé d'un système d'évaporation.



Classe énergétique E



Traitement antibactérien : Plusieurs modèles de réfrigérateurs Smeg sont dotés un traitement antibactérien pour assurer une meilleure hygiène.