FS08EW



Famiglia	Frigorifero
Installazione	Libera installazione
Categoria	Sotto-Tavolo
Larghezza di riferimento	Fino a 60 cm
Altezza di riferimento	Fino a 100 cm
Tipo di raffreddamento	Statico
Sbrinamento	Frigorifero automatico, freezer manuale
Tipo di cerniera	Standard
Apertura porta a filo muro	Sì
Posizione cerniera	Destra
Porta reversibile	Sì
Codice EAN	8017709337780

Estetica

Estetica	Universale	**Materiale fianchi**	Lamiera
Colore	Bianco	**Colore fianchi**	Bianco
Materiale Porta	Lamiera	**Logo**	Applicato
Maniglia	Integrata	**Colore profilo mensole**	Bianco
Tipo Maniglia	Fissa	**Colore profilo cassetti**	Bianco
Colore logo	Nero		

Allestimento Comparto Frigorifero

Numero vani	1	**Materiale dei ripiani**	Cristallo
Tipologia vani	Vano frutta e verdura	**Tipologia verduriera**	Standard
Numero ripiani regolabili	1	**Ripiano copri - verduriera**	Sì
Numero cassetti frutta e verdura	1	**Tipologia ripiano copri - verduriera**	Cristallo

Controporta comparto Frigorifero

Numero mensole con coperchio transparente	1	**Numero mensole porta-bottiglie**	1

Allestimento comparto Congelatore

Comparto congelamento interno	Sì	**Tipo illuminazione freezer**	No

Altre caratteristiche tecniche



Guarnizione Antibatterica	Sì
Tipo di controllo della temperatura	Elettromeccanico
Numero di compressori	1
Tipo di gas refrigerante	R600a
Tipo di compressore	Standard
Agente schiumogeno	Ciclopentano

Prestazioni / Etichetta Energetica - Reg. 2019



Consumo annuo di energia	106 kWh/a
Classe di efficienza energetica	E
Classe di emissione di rumore aereo	C
Volume totale netto	82 l
Somma dei volumi degli scomparti per prodotti congelati	8 l
Somma dei volumi degli scomparti di raffreddamento e degli scomparti per prodotti non congelati	74 l
Emissioni di rumore aereo	41 dB(A) re 1 pW
Classe climatica	N, T
IEE	100 %

Collegamento Elettrico

Dati nominali di collegamento elettrico	125 W
Corrente	0.7 A
Tensione (V)	220-240 V
Frequenza (Hz)	50 Hz
Lunghezza cavo di alimentazione	180 cm
Spina	(F;E) Schuko

Informazioni Logistiche

Larghezza	480 mm
Profondità del prodotto senza maniglia	560 mm
Altezza	838 mm
Larghezza del prodotto con porte aperte oltre 90°	580 mm

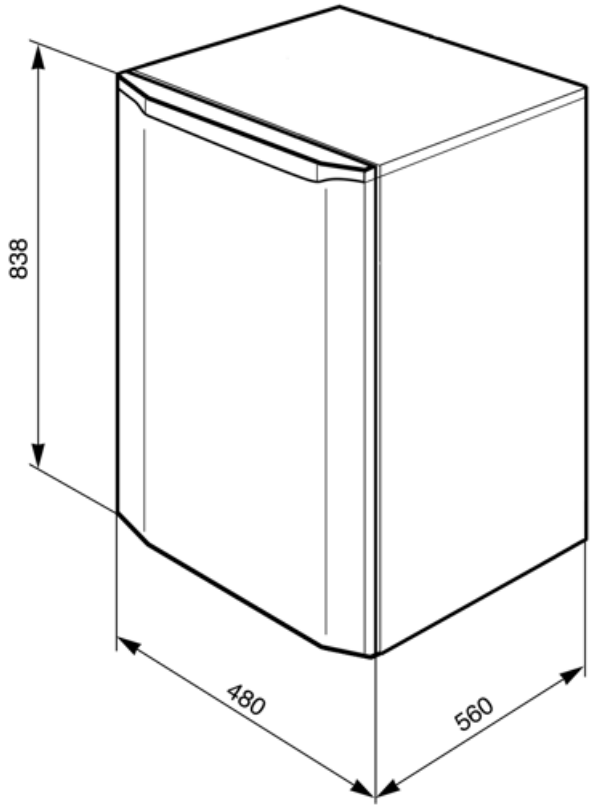
838
480
560

Glossario simboli



Sbrinamento automatico: Tutti i modelli di frigoriferi sono dotati di Sbrinamento automatico nel vano frigorifero.



Trattamento antibatterico: Diversi modelli di Frigoriferi Smeg prevedono un trattamento antibatterico per garantire una maggiore igiene.



Classe di efficienza energetica E