FZU18L



Familia	Congeladores
Instalación	Integrable
Categoría	Monopuerta
Ancho de referencia	Hasta 60 cm
Altura de referencia	Superior a 200 cm
Tipo de enfriamiento	No Frost
Tipo de bisagra	Autoportante
Posición de la bisabra	Izquierda

Estética

Estética	Panel-ready	**Color del perfil de los cajones**	Blanco
Material puerta	Chapa	**Display**	TFT
Material laterales	Chapa	**Posición display**	Interno (en la parte superior)

Instalación compartimento congelador

Iluminación interna cong.	Sí
Number of shelves	2
Tipo de iluminación congelador	Led
Número cajones	3

Otros equipos congelador

Disponibilidad en almacen	Automático

Otras características técnicas

Accesorios compartimento congelador	Linking Kit	**Tipo de control de la temperatura**	Electrónico
		Número de compresores	1

Funciones del display	Vacaciones, Congelación rápida, Multizone, Sabbath	**Tipo de gas refrigerante**	R600a
Botón congelación rápida	Sí	**Tipo de compresor**	Inverter
Testigo funcionamiento	Sí	**Cantidad gas refrigerante (gr)**	59 g
Alarma de puerta abierta	Sí	**Panel de metal en la parte posterior de la nevera.**	Metallo
Alarma de temperatura	Sí		
Junta anti-bacteriana	Sí		

Rendimiento / Etiqueta energética - Reg. 2019

Consumo energético anual	480 kWh/a	**Clase climática**	SN, T
Volumen neto total	233 l		

Conexión eléctrica

Intensidad	2,5 A	**Largo del cable enchufe**	200 cm
Tensión	115 V	**Enchufe**	(B) NEMA 5-15P
Frecuencia	60 Hz		

Datos logísticos

Anchura del productoo (mm)	451 mm	**Profundidad del hueco de encastre**	610 mm
Ancho del hueco de encastre	457 mm	**Altura del hueco de encastre**	2134 mm
Profundidad sin tirador	610 mm	**Ancho del producto con apertura máxima de puertas**	533 mm
Altura del producto	2120 mm	**Profundidad del producto con la puerta abierta a 90°**	1036 mm

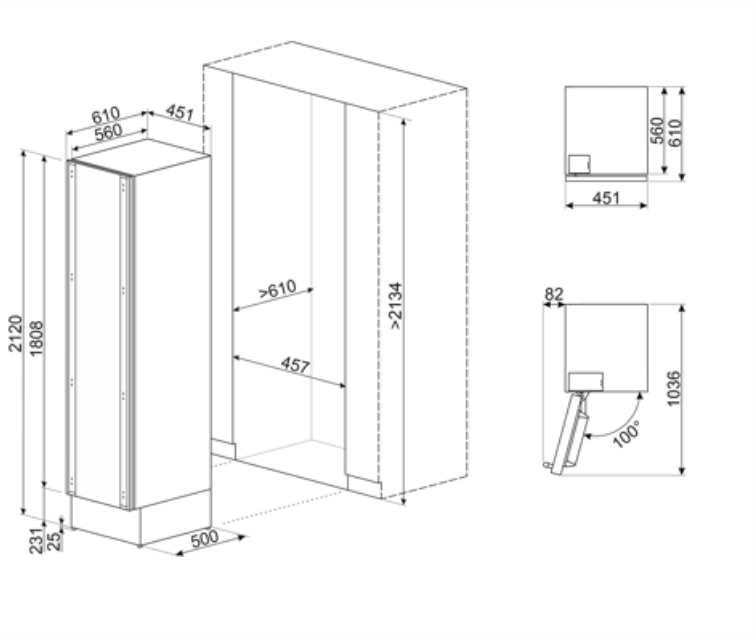
610
451
560
2120
1808
>610
457
>2134
231
25
500
560
610
451
82
1036
100°

Compatible Accessories

RSFZLK

Symbols glossary



Congelación rápida: la función de congelación rápida permite que grandes cantidades de alimentos frescos se congelen muy rápidamente. Al activarlo unas horas antes, el congelador baja la temperatura y después de unas horas restablece automáticamente el funcionamiento normal.



Iluminación LED interna: la iluminación LED interna garantiza el ahorro de energía y al mismo tiempo ofrece una luz de atmósfera.



Multizone: Multizone compartment can be used as a refrigerator or a freezer compartment. Depending on your needs and eating habbits, you can select settings, program the temperature using.



Función de vacaciones: esta función es particularmente útil en casos de ausencia prolongada del hogar, le permite desactivar el funcionamiento del departamento de refrigeradores y mantener solo el congelador en funcionamiento.



Motor inverter: para lavadoras y secadoras: la evolución de las lavadoras y secadoras Smeg hacia modelos más inteligentes y eco-sostenibles ha llevado a la elección de la tecnología Inverter con bomba de calor que reduce significativamente el consumo de energía. Para lavavajillas: el motor inversor de última generación garantiza una mayor vida útil, eficiencia y consumo reducido, así como un silencio absoluto.



No-Frost: el sistema No-Frost evita la formación de hielo (en el congelador) y escarcha (en el refrigerador). En consecuencia, las operaciones periódicas de descongelación ya no son necesarias. Además, la comida se conserva más correctamente y mantiene la consistencia, el sabor y el sabor, mientras que los paquetes no se pegan ni en las paredes, en particular en el compartimento del congelador.