FZU30L



Familia	Congeladores
Instalación	Integrable
Categoría	Monopuerta
Tipo de enfriamiento	No Frost
Tipo de bisagra	Autoportante
Posición de la bisabra	Izquierda

Estética

Estética	Universal	**Logo**	Serigrafiado
Material puerta	Acero	**Color del perfil de los cajones**	Silver
Material laterales	Chapa	**Display**	TFT
Color laterales	Acero	**Posición display**	Interno (en la parte superior)

Instalación compartimento congelador

Iluminación interna cong.	Sí
Number of shelves	2
Tipo de iluminación congelador	Led
Número cajones	4

Otros equipos congelador

Disponibilidad en almacen	Automático

Otras características técnicas

Tipo de control de la temperatura	Electrónico

Accesorios compartimento congelador	Linking Kit
Funciones del display	Vacaciones, Congelación rápida, Multizone, Sabbath
Botón congelación rápida	Sí
Testigo funcionamiento	Sí
Alarma de puerta abierta	Sí
Junta anti-bacteriana	Sí
Número de compresores	1
Tipo de gas refrigerante	R600a
Tipo de compresor	Inverter
Cantidad gas refrigerante (gr)	85 g
Tipo de aislamiento	Otro

Rendimiento / Etiqueta energética - Reg. 2019

Consumo energético anual	598 kWh/a
Volumen neto total	452 l
Clase climática	SN, T

Conexión eléctrica

Dato nominal de conexión eléctrica	344 W
Intensidad	2,5 A
Tensión	115 V
Frecuencia	60 Hz
Largo del cable enchufe	200 cm
Enchufe	(B) NEMA 5-15P

Datos logísticos

Anchura del productoo (mm)	760 mm
Ancho del hueco de encastre	762 mm
Profundidad sin tirador	610 mm
Altura del producto	2120 mm
Profundidad del hueco de encastre	756 mm
Altura del hueco de encastre	2134 mm
Ancho del producto con apertura máxima de puertas	892 mm
Profundidad del producto con la puerta abierta a 90°	1338 mm

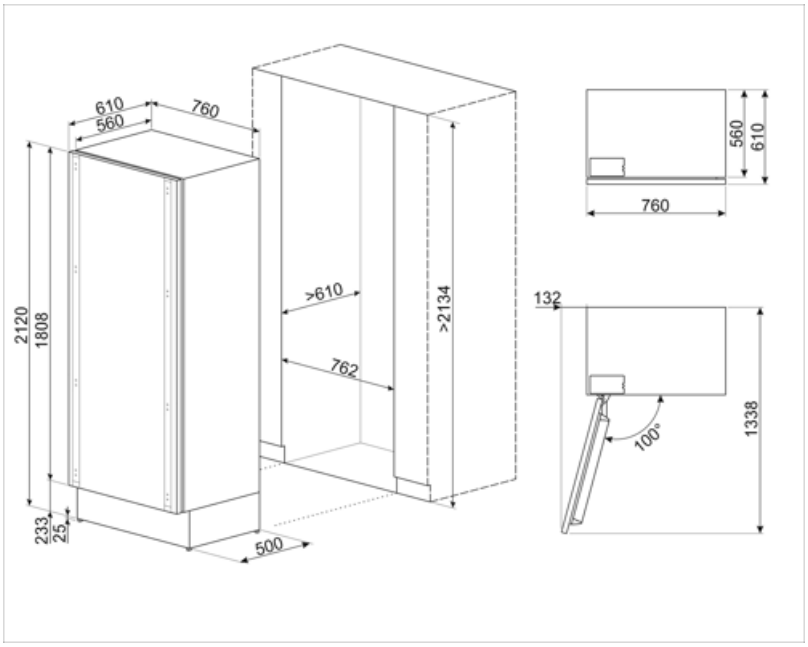
610
560
760
2120
1808
>610
762
>2134
233
25
500
560
610
760
132
100°
1338

Compatible Accessories

RSFZLK

Symbols glossary



Congelación rápida: la función de congelación rápida permite que grandes cantidades de alimentos frescos se congelen muy rápidamente. Al activarlo unas horas antes, el congelador baja la temperatura y después de unas horas restablece automáticamente el funcionamiento normal.



Iluminación LED interna: la iluminación LED interna garantiza el ahorro de energía y al mismo tiempo ofrece una luz de atmósfera.



Multizone: Multizone compartment can be used as a refrigerator or a freezer compartment. Depending on your needs and eating habbits, you can select settings, program the temperature using.



Función de vacaciones: esta función es particularmente útil en casos de ausencia prolongada del hogar, le permite desactivar el funcionamiento del departamento de refrigeradores y mantener solo el congelador en funcionamiento.



Motor inverter: para lavadoras y secadoras: la evolución de las lavadoras y secadoras Smeg hacia modelos más inteligentes y eco-sostenibles ha llevado a la elección de la tecnología Inverter con bomba de calor que reduce significativamente el consumo de energía. Para lavavajillas: el motor inversor de última generación garantiza una mayor vida útil, eficiencia y consumo reducido, así como un silencio absoluto.



No-Frost: el sistema No-Frost evita la formación de hielo (en el congelador) y escarcha (en el refrigerador). En consecuencia, las operaciones periódicas de descongelación ya no son necesarias. Además, la comida se conserva más correctamente y mantiene la consistencia, el sabor y el sabor, mientras que los paquetes no se pegan ni en las paredes, en particular en el compartimento del congelador.