FZU36L



Familia	Congeladores
Instalación	Integrable
Categoría	Monopuerta
Tipo de enfriamiento	No Frost
Tipo de bisagra	Autoportante
Posición de la bisabra	Izquierda

Estética

Estética	Universal	**Material laterales**	Chapa
Material puerta	Chapa	**Display**	TFT
Tipo de acero inox	Normal	**Posición display**	Interno (en la parte superior)

Instalación compartimento congelador

Iluminación interna cong.	Sí
Number of shelves	2
Tipo de iluminación congelador	Lámpara incandescente
Número cajones	4

Otros equipos congelador

Disponibilidad en almacen	Automático

Otras características técnicas

Accesorios compartimento congelador	Linking Kit	**Tipo de control de la temperatura**	Electrónico
Funciones del display	Vacaciones, Congelación rápida	**Número de compresores**	1
		Tipo de gas refrigerante	R600a
		Tipo de compresor	Inverter

Botón congelación rápida	Sí
Testigo funcionamiento	Sí
Testigo alarma temperatura	Sí
Alarma de puerta abierta	Sí
Alarma de temperatura	Sí
Cantidad gas refrigerante (gr)	85 g
Tipo de aislamiento	Ciclopentano

Rendimiento / Etiqueta energética - Reg. 2019

Consumo energético anual	670 kWh/a
Volumen neto total	570 l
Clase climática	SN, T

Conexión eléctrica

Intensidad	2,5 A
Tensión	115 V
Frecuencia	60 Hz
Largo del cable enchufe	200 cm
Enchufe	(B) NEMA 5-15P

Datos logísticos

Anchura del productoo (mm)	912 mm
Ancho del hueco de encastre	914 mm
Profundidad sin tirador	620 mm
Altura del producto	2120 mm
Profundidad del hueco de encastre	635 mm
Altura del hueco de encastre	2134 mm
Ancho del producto con apertura máxima de puertas	1051 mm
Profundidad del producto con tirador	735 mm
Profundidad del producto con la puerta abierta a 90°	1487 mm

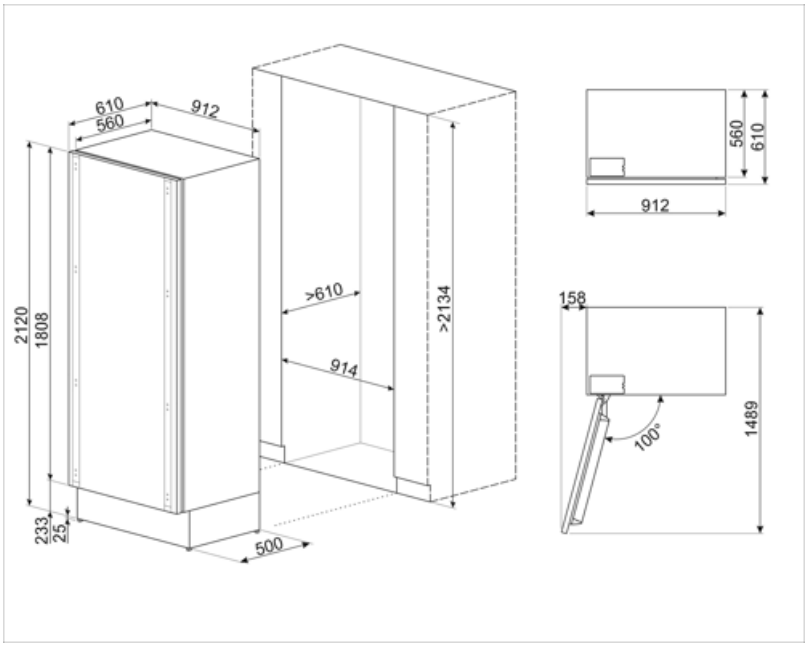
610
560
912
2120
1808
233
25
500
>610
914
>2134
560
610
912
158
100°
1489

Compatible Accessories

RSFZLK

Symbols glossary



Congelación rápida: la función de congelación rápida permite que grandes cantidades de alimentos frescos se congelen muy rápidamente. Al activarlo unas horas antes, el congelador baja la temperatura y después de unas horas restablece automáticamente el funcionamiento normal.



Motor inverter: para lavadoras y secadoras: la evolución de las lavadoras y secadoras Smeg hacia modelos más inteligentes y eco-sostenibles ha llevado a la elección de la tecnología Inverter con bomba de calor que reduce significativamente el consumo de energía. Para lavavajillas: el motor inversor de última generación garantiza una mayor vida útil, eficiencia y consumo reducido, así como un silencio absoluto.



Función de vacaciones: esta función es particularmente útil en casos de ausencia prolongada del hogar, le permite desactivar el funcionamiento del departamento de refrigeradores y mantener solo el congelador en funcionamiento.



No-Frost: el sistema No-Frost evita la formación de hielo (en el congelador) y escarcha (en el refrigerador). En consecuencia, las operaciones periódicas de descongelación ya no son necesarias. Además, la comida se conserva más correctamente y mantiene la consistencia, el sabor y el sabor, mientras que los paquetes no se pegan ni en las paredes, en particular en el compartimento del congelador.