# HOBD182DG

| | |
|---|---|
| **Produktfamilie** | Kochfeld |
| **Einbau** | C-Schliff, für aufliegende oder flächenbündige Montage |
| **Abmessungen** | 80 cm |
| **Energiequelle** | Elektrisch |
| **Typ der Heiztechnik** | Induktion mit integriertem Muldenlüfter |
| **Umluft/Abluftbetrieb** | Abluftbetrieb |
| **Elektronische Steuerung** | Ja |
| **EAN-Code** | 8017709331856 |
| **Energieeffizienzklasse (EElhood) (Skala von A+++ bis D)** | A++ |

## Ästhetik

| | |
|---|---|
| **Ästhetik** | Linea |
| **Farbe** | Neptune Grey |
| **Oberfläche** | Glas |
| **Material** | Glas |
| **Glasart** | Glaskeramik |
| **Typ Glaskeramik** | C-Schliff |
| **Abstellroste** | Gußeisen |
| **Bedienung** | Touch-Control, weiß hinterleuchtet |
| **Slider-Bedienung** | Ja |
| **Slider-Bedienung** | Weiß |
| **Position Bedienelemente** | Frontal |
| **Farbe des Siebdrucks** | Grau |

## Programme / Funktionen

| | |
|---|---|
| **Anzahl Induktionskochzonen** | 4 |
| **Programmierung der Garzeit** | Automatische Abschaltung nach Garzeitende |
| **Anzahl der Kochzonen mit Booster** | 4 |
| **Anzahl der MultiZonen** | 2 |
| **EIN/AUS-Taste** | Ja |
| **Leistungsstufen** | 9 |
| **Anzahl der Kochzonen** | 4 |

## Optionen

| | |
|---|---|
| **Funktion MultiZone** | Ja |
| **Typ flexible Zone** | MultiZone |
| **Ausschnittmass** | 482-483x765-766 mm |
| **Funktion Warmhalte-Automatik** | Ja |
| **Timer mit Endabschaltung** | 4 |
| **Option Pause** | Ja |
| **Timer/Minutenzähler** | 1 |
| **Akustisches Signal bei Garzeitende** | Ja |
| **Restzeitanzeige** | Ja |
| **Eco-Logic - Reduzierung der Anschlussleistung** | Ja |
| **Reduzierte Leistungsstufen (W)** | 2800, 3500, 4500, 7400 W |
| **Demo-Mode Showroom-Funktion** | Ja |
| **Tastensperre/Kindersicherung** | Ja |
| **Reinigungsfunktion** | Ja |
| **Schnellstart** | Ja |
| **Schnellauswahl der Leistungsstufen** | Ja |

## Technische Eigenschaften

Vorne links - Induktion - MultiZone - 2.10 kW - Booster 3.00 kW - 21.0x19.0 cm
Hinten links - Induktion - MultiZone - 2.10 kW - Booster 3.00 kW - 21.0x19.0 cm
Hinten rechts - 2.10 kW - Booster 3.00 kW - 21.0x19.0 cm
Vorne rechts - 2.10 kW - Booster 3.00 kW - 21.0x19.0 cm
Multizone links - Booster 3.70 kW - 39.0x21.0 cm
Multizone rechts - Booster 3.70 kW - 39.0x21.0 cm

| | |
|---|---|
| **Automatische Anpassung des Topfdurchmessers** | Ja |
| **Automatische Topferkennung** | Ja, min. Ø 9 cm |
| **Automatische Erkennung der Topfposition mit Bedienfeldaktivierung** | Ja |
| **Überlaufschutz** | Ja |
| **Restwärmeanzeige** | Ja |
| **Einschaltschutz** | Ja |

## Serienzubehör

| | |
|---|---|
| **Sonderzuberhör** | Abluft-/Umluft-Kit inkl. Aktivkohlefilter |

## Elektrischer Anschluss

| | |
|---|---|
| **Elektrischer Gesamtanschlusswert** | 7620 W |
| **Absicherung** | 33 A |
| **Spannung** | 220-240 V |
| **Spannung** | 380-415 V |
| **Frequenz** | 50/60 Hz |
| **Länge Netzkabel** | 120 cm |
| **Anschlussleiste** | 6-polig |
| **Netzstecker** | No |

| | |
|---|---|
| **Typ des beigefügten Anschlusskabels** | Ein- und zweiphasig |

## Bedienung (Muldenlüfter)

| | | | |
|---|---|---|---|
| **Bedienung des Muldenlüfters** | Touch-Control | **Ausführung des Displays** | Ja |
| **Farbe des Displays** | Weiß | | |

## Programme / Funktionen (Muldenlüfter)

| | | | |
|---|---|---|---|
| **Lüfternachlauf-Funktion** | Ja | **Timerfunktion des Muldenlüfters** | Zeitvorwahl |
| **Anzahl der Leistungsstufen** | 8 | **Weitere Funktionen** | Umluft-/Abluft-Kit Serie |
| **Intensive Geschwindigkeit** | 2 | **Automatische Verbindung zwischen integrierter Dunstabzugshaube und Kochfeld** | Ja |
| **Weitere Funktionen** | Auto-Vent | | |

## Technische Daten (Muldenlüfter)

| | | | |
|---|---|---|---|
| **Maximaler Luftstrom (Qmax)** | 750 m³/h | **Fettfilter** | Edelstahl |
| **Motorleistung** | 220 W | **Serienmäßiger Aktivkohlefilter** | Regenerierbar |
| **Anzahl der Filter** | 1 | **Filterwechselanzeige** | Ja |

## Leistung / Energielabel (Muldenlüfter)

| | | | |
|---|---|---|---|
| **Fluiddynamische Effizienz (FDEhood)** | 37,60 | **A-bewertete Luftschallemission bei niedrigster Intensität (SPEmin)** | 51 dBA |
| **Klasse für die fluiddynamische Effizienz (FDEhood)** | A | **A-bewertete Luftschallemission bei maximaler Intensität (SPEmax)** | 65 dBA |
| **Beleuchtungs-Effizienz (LE)** | 0,0 lux/W | **A-bewertete Luftschallemission bei Intensivstufe (Qboost)** | 72 dBA |
| **Beleuchtungseffizienzklasse (LEhood)** | NA | **Zeitverlängerungsfaktor (f)** | 0,6 |
| **Fettfiltabscheidegrad (GFEhood)** | 85,1 % | **Energieeffizienzindex (EElhood)** | 32,8 |
| **Klasse für den Fettabscheidegrad (GFEhood)** | B | **Gemessener Luftvolumenstrom im Bestpunkt (QBEP)** | 328 m³/h |
| **Luftstrom bei minimaler Geschwindigkeit (Qmin)** | 245 m³/h | **Gemessener Luftdruck im Bestpunkt (QBEP)** | 540 Pa |
| **Luftstrom bei maximaler Geschwindigkeit (Qmax)** | 505 m³/h | **Gemessene elektrische Eingangsleistung im Bestpunkt (WBEP)** | 131 W |
| **Luftstrom auf Intensivstufe oder Schnelllaufstufe (Qboost)** | 700 m³/h | | |

| | |
|---|---|
| **A-bewertete Luftschallemission bei höchster Einstellung (Lwa)** | 65 dBA |

## Leistungsstufe 1

| | |
|---|---|
| **Luftstrom (IEC 61591)** | 245 m³/h |
| **A-bewertete Luftschallemissionen (IEC 60704-2-13)** | 51 dBA |
| **Luftdruck** | 290 Pa |
| **Max. Leistungsaufnahme** | 35 W |

## Leistungsstufe 2

| | |
|---|---|
| **Luftstrom (IEC 61591)** | 285 m³/h |
| **A-bewertete Luftschallemissionen (IEC 60704-2-13)** | 55 dBA |
| **Luftdruck** | 370 Pa |
| **Max. Leistungsaufnahme** | 45 W |

## Leistungsstufe 3

| | |
|---|---|
| **Luftstrom (IEC 61591)** | 350 m³/h |
| **A-bewertete Luftschallemissionen (IEC 60704-2-13)** | 57 dBA |
| **Luftdruck** | 525 Pa |
| **Max. Leistungsaufnahme** | 65 W |

## Leistungsstufe 4

| | |
|---|---|
| **Lufstrom (IEC 61591)** | 380 m³/h |
| **A-bewertete Luftschallemissionen (IEC 60704-2-13)** | 59 dBA |
| **Luftdruck** | 530 Pa |
| **Max. Leistungsaufnahme** | 75 W |

## Leistungsstufe 5

| | |
|---|---|
| **Lufstrom (IEC 61591)** | 410 m³/h |
| **A-bewertete Luftschallemissionen (IEC 60704-2-13)** | 62 dBA |
| **Luftdruck** | 535 Pa |
| **Max. Leistungsaufnahme** | 85 W |

## Leistungsstufe 6

| | |
|---|---|
| **Lufstrom (IEC 61591)** | 445 m³/h |
| **A-bewertete Luftschallemissionen (IEC 60704-2-13)** | 63 dBA |
| **Luftdruck** | 540 Pa |
| **Max. Leistungsaufnahme** | 105 W |

## Leistungsstufe 7

| | |
|---|---|
| **Lufstrom (IEC 61591)** | 475 m³/h |
| **A-bewertete Luftschallemissionen (IEC 60704-2-13)** | 64 dBA |
| **Luftdruck** | 545 Pa |
| **Max. Leistungsaufnahme** | 115 W |

## Leistungsstufe 8

| | |
|---|---|
| **Luftstrom (IEC 61591)** | 505 m³/h |
| **A-bewertete Luftschallemissionen (IEC 60704-2-13)** | 65 dBA |
| **Luftdruck** | 550 Pa |
| **Max. Leistungsaufnahme** | 130 W |

## Intensiv

| | |
|---|---|
| **Luftrom (IEC 61591)** | 550 m³/h |
| **A-bewertete Luftschallemissionen (IEC 60704-2-13)** | 66 dBA |
| **Luftdruck** | 555 Pa |
| **Max. Leistungsaufnahme** | 140 W |

## Leistungsstufe Intensiv 2

| | |
|---|---|
| **Luftrom (IEC 61591)** | 700 m³/h |
| **A-bewertete Luftschallemissionen (IEC 60704-2-13)** | 72 dBA |
| **Luftdruck** | 560 Pa |
| **Max. Leistungsaufnahme** | 220 W |

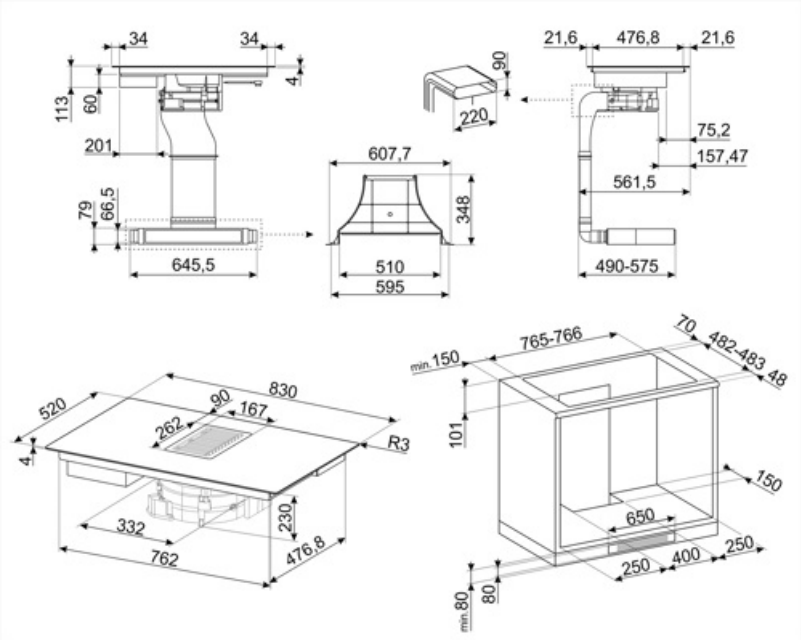

# Kompatibel Zubehör

**CON60H**

Muffe für Flachkanal 226x60 mm für KITEHOBD4, geeignet für HOBD682D1, HOBD482D, HOBD472D

**FLTHOBD4**

Ersatz-Aktivkohlefilter, regenerierbar, spülmaschinengeeignet, kompatibel für Serien-Umluft-Montagesatz.

**KITEHOBD4**

Filtersatz (seitlicher Abgang) optional für Hobd: Schlauch 1,5 mt und Bogen, Höhe 60 mm

**RED60H**

Reduzierstück von 90 auf 60 mm geeignet für Rechteckrohr von 220 mm. Größe: 220x90x92 mm

**FLTHOBD**

Ceramic Anti Odour Filter regenerable as spare part suitable only for Recirculating kit (accessory KITF6HOBD) of the hob with integrated hood models. The anti-odor filter can be regenerated every 3 or 4 months depending on use and up to a maximum of 10 times, by placing it in the oven at 250° for an hour.

**GRI60H**

Rechteckige Kunststoff-Lüftungsabdeckung für Sockelleiste des Flachkanals 226x60 mm

**KITF6HOBD**

Recirculating kit for Hobd: tubes + regenerable anti-odor filter + grid in stainless steel with magnetics fix (easy to remove) that fit in a plinth of min. 6 cm. The ceramic filter can be regenerate up to 10 times by putting it inside the oven at 250° for 1 hour.

**TPK**

Teppanyaki Edelstahl-Grillplatte, Aluminiumkern mit Edelstahlummantelung mit 10 Mal höherer Wärmeleitfähigkeit, geeignet für alle Gas, Glaskeramik und Induktions-Kochfelder

## Symbols glossary

Automatische Topferkennung: diese Sicherheitsfunktion erkennt permanent, ob sich auf dem Kochfeld ein Kochgeschirr mit magnetischem Topfboden befindet.

Topfträger aus Gußeisen: sehr robust mit einer hohen Stabilität und Festigkeit.

Evolution Slider, vollständig hinterleuchtet.

Warmhalten: mit dieser Funktion lassen sich fertig gegarte Speisen bequem warmhalten ohne dass diese anbrennen.

Überlaufschutz: diese Schutzeinrichtung schaltet das Kochfeld automatisch ab, wenn Flüssigkeiten überlaufen und auf das Touch-Display gelangen.

Pause: dank dieser Funktion lassen sich alle Kochzonen kurzfristig auf min. Leistungsstufe reduzieren ohne dass Speisen überkochen oder anbrennen. Durch nochmalige Aktivierung der Taste, können die zuvor eingestellten Parameter bequem fortgesetzt werden.

Schnellauswahl: mit einem Tastendruck beginnt das Kochen auf der höchsten Stufe und wird nach einiger Zeit automatisch reduziert. Ideal für Gerichte, die ein schnelles Ankochen und anschließendes Weitergaren ohne ständige Kontrolle erfordern

Restwärmeanzeige: Nach dem Ausschalten des Kochfeldes wird angezeigt, welche der Kochzonen noch heiß ist. Sinkt die Temperatur unter 60°C, erlischt die Anzeige.

Timer: um den Garvorgang nach einer voreingestellten Zeit automatisch zu beenden.

Power-Booster: mit dieser Funktion läßt sich ein sehr intensiver Garvorgang der jeweiligen Kochzone temporär aktivieren.

Kindersicherung: Eine Tastensperre, die einen ungewollten Zugriff auf die Funktionen verhindert.

Slider-Bedienung: mit dieser läßt sich die Leistung der jeweiligen Kochzonen sehr einfach durch seitliches wischen mit dem Finger auf dem Touch-Display regeln.

MultiZone: eine Brückenfunktion zweier Kochzonen über eine gemeinsame Regelung, geeignet für die Verwendung von größerem Kochgeschirr, wie auch Bräter.

Min. Ø 9 cm des Kochgeschirrs.

ECO Logic: eine individuelle Leistungsbegrenzung in kW je nach Absicherung der örtlicher Elektroinstallation.

Schnellstart: mit dieser Funktion läßt sich das Kochfeld schneller aktivieren, um den Garvorgang zu beschleunigen.

Gardauer: diese signalisiert, wie lange die jeweilige Kochzone bereits in Betrieb ist.

## Benefit (TT)

**Induction hobs**

Fast cooking and precise temperature control

**Glass**

Brightness and elegance in the kitchen: the acid-etched glass gives the surface a refined, modern look that enhances the space.

**Ceramic**

Stability and design even up to 700°C: the cooktop material resists high temperatures without deforming, maintaining aesthetics and functionality even with intensive use.

**Cast iron**

Solid and sturdy, easy to clean and maintain every day, thanks to the cast-iron pan supports—an emblem of long-lasting efficiency and durability.

Evo Slider controls visible only when in use: an elegant touch that disappears after cooking, for a clean aesthetic

**Control knob position frontal**

Instant and intuitive control thanks to front controls, easily accessible for practical use.

**Keep Warm function**

Dishes always served at the right temperature, even after cooking, thanks to the Keep Warm function

Nine power levels and Boost function for optimal cooking performance

**MultiZone**

Large surface created by joining two contiguous zones, perfect for large dishes

In addition to their sleek aesthetics and contemporary design, Smeg induction hobs are equipped with innovative technologies. The Multizone function guarantees maximum flexibility in the use of the hob and endless cooking possibilities, expanding the cooking area to suit the shape and size of different pans

**Anti-grease filters**

Easy cleaning thanks to durable stainless steel grease filters

**Permanent Automatic Pot Detection with indication of the relative control**

Automatic activation of the correct cooking zone with Autopot Detection, recognizing the pot without user intervention

**Backlit controls with white LEDs**

Backlit controls with white LEDs for refined aesthetics and discreet visibility

**Automatic connection between integrated hood and hob**

Automatic hood adjustment based on cooktop power for always-adequate extraction

Greater comfort even after cooking: the Delay function automatically turns off the hood after the set time, removing odors and humidity