HOBD182DG

Familia	Encimera de cocción
Instalación	Perfil semifilo o enrasada
Dimensión	80 cm
Alimentación	Eléctrico
Tipología	Inducción con campana integrada
Filtración	Extracción
Control electrónico	Sí
Código EAN	8017709331856
Clase eficiencia energética (EEC)	A++

Estética

Estética	Línea
Color	Neptune Grey
Acabado	Cristal
Material	Cristal
Tipo de vidrio	Cerámico
Borde de vidrio	Borde recto
Rejillas	Parrillas de fundición
Tipo de regulación mandos	EVO Slider
Regulación mandos Slider	Sí
Tipo de regulación mandos	Blanco
Posición mandos	Frontal
Logo	Serigrafiado
Color de la serigrafía	Gris

Programas/Funciones

Número de zonas de cocción por inducción	4
Opciones de programación tiempo	Apagado automático
Número de zonas de cocción con booster	4
Número de zonas flexibles	2
Tecla principal on/off	Sí
Niveles de potencia	9
Número total de zonas de cocción	4

Opciones

Opción Multizone	Sí
Tipo de zona flexible	MultiZona
Hueco estándar	482-483x765-766 mm
Mantenimiento del calor	Sí
Temporizador fin de cocción	4
Opción paro	Sí
Cuentaminutos	1
Alarma acústica de fin de cocción	Sí
Visualización del tiempo restante	Sí
Opción de limitador de potencia	Si Advance
Opción de limitador de potencia - Step	2800, 3500, 4500, 7400 W
Opción Show Room Demo	Sí
Opción de bloqueo botones/seguridad para niños	Sí
Opción Limpieza	Sí
Inicio rápido	Sí
Selección rápida de niveles	Sí

Características técnicas

Anterior izquierda - Inducción - Multizona - 2.10 kW - Booster 3.00 kW - 21.0x19.0 cm
Posterior izquierda - Inducción - Multizona - 2.10 kW - Booster 3.00 kW - 21.0x19.0 cm
Posterior derecha - 2.10 kW - Booster 3.00 kW - 21.0x19.0 cm
Anterior derecha - 2.10 kW - Booster 3.00 kW - 21.0x19.0 cm
Multizone left - Booster 3.70 kW - 39.0x21.0 cm
Multizone right - Booster 3.70 kW - 39.0x21.0 cm

Adaptación automática al diámetro de la olla	Sí
Sensor de presencia de ollas	Sí, min 9 cm
Detección automática permanente de ollas con indicación del control relativo.	Sí
Detención automática en caso de desbordamiento	Sí
Indicador de calor residual	Sí
Protección contra encendido accidental	Sí

Equipo accesorios incluidos

Otros accesorios	Extraction and Filtering (tubes and Charcoal filter) included

Conexión eléctrica

Datos nominales de conexión eléctrica	7620 W
Corriente	33 A
Type of electric cable supplied	Yes, Single and Double phase
Frecuencia (Hz)	50/60 Hz

Tensión (V)	220-240 V	**Largo del cable de alimentación**	120 cm
Tensión 2 (V)	380-415 V	**Bornera**	6 polos

Controles (Campana)

Tipo de regulación campana	Control táctil	**Pantalla**	Sí
Color Led	Blanco		

Programas / Funciones (Campana)

Delay function	Sí	**Ajuste del tiempo de la campana**	Inicio retardado
N.° de velocidades	8	**Otras opciones**	kit para Recirculación y Extracción incluido
Velocidad intensiva	2	**Auto-Vent**	Sí
Otras funciones	AUTOVENT		

Características Técnicas (Campana)

Capacidad máxima de aspiración en modalidad libre (P0)	750 m³/h	**Filtros antigrasa**	Inox
Potencia motor	220 W	**Filtros carbón de serie**	Sí, regenerable
N° de Filtros	1	**Indicador cambio de filtros**	Sí

Rendimiento / Etiqueta Energética (Campana)

Eficiencia Fluidodinámica (FDE)	37,60	**Emisiones sonoras en el aire ponderadas por el valor A en su ajuste mínimo de utilización normal:(SPEmin)**	51 dBA
Clase de eficiencia fluido dinámico (FDEC)	A	**Emisiones sonoras en el aire ponderadas por el valor A en su ajuste máximo de utilización normal: (SPEmax)**	65 dBA
Clase de eficiencia de iluminación (LE)	0,0 lux/W	**Emisiones sonoras en el aire ponderadas por el valor A en posición ultrarrápida o reforzada: (SPEboost)**	72 dBA
Eficiencia de iluminación (LEC)	NA	**Factor aumento de tiempo (F)**	0,6
Eficiencia de filtrado de grasa (GFE)	85,1 %	**Índice de eficiencia energética primera cavidad**	32,8
Clase de eficiencia de filtrado de grasa (GFEC)	B	**Caudal de aire medido en el mejor punto de eficiencia (Qbep)**	328 m³/h
Flujo de aire a la velocidad mínima (Qmin)	245 m³/h		
Flujo de aire a la máxima potencia (Qmax)	505 m³/h		
Flujo de aire en posición reforzada Qboost)	700 m³/h		

Presión de aire medida en el mejor punto de eficiencia (Qbep)	540 Pa
Entrada de potencia eléctrica medida en el mejor punto de eficiencia (Wbep)	131 W
Nivel de potencia acústica más alta (Lwa)	65 dBA

Velocidad 1

Capacidad de aspiración (IEC 61591)	245 m³/h
Rumorosidad (IEC 60704-2-13)	51 dBA
Presión	290 Pa
Potencia	35 W

Velocidad 2

Capacidad de aspiración (IEC 61591)	285 m³/h
Rumorosidad (IEC 60704-2-13)	55 dBA
Presión	370 Pa
Potencia	45 W

Velocidad 3

Capacidad de aspiración (IEC 61591)	350 m³/h
Rumorosidad (IEC 60704-2-13)	57 dBA
Presión	525 Pa
Potencia	65 W

Velocidad 4

Capacidad de aspiración (IEC 61591)	380 m³/h
Rumorosidad (IEC 60704-2-13)	59 dBA
Presión	530 Pa
Potencia	75 W

Velocidad 5

Capacidad de aspiración (IEC 61591)	410 m³/h
Rumorosidad (IEC 60704-2-13)	62 dBA
Presión	535 Pa
Potencia	85 W

Velocidad 6

Capacidad de aspiración (IEC 61591)	445 m³/h
Rumorosidad (IEC 60704-2-13)	63 dBA
Presión	540 Pa
Potencia	105 W

Velocidad 7

Capacidad de aspiración (IEC 61591)	475 m³/h
Rumorosidad (IEC 60704-2-13)	64 dBA
Presión	545 Pa
Potencia	115 W

Velocidad 8

Capacidad de aspiración (IEC 61591)	505 m³/h
Rumorosidad (IEC 60704-2-13)	65 dBA
Presión	550 Pa
Potencia	130 W

Velocidad intensiva

Capacidad de aspiración (IEC 61591)	550 m³/h
Rumorosidad (IEC 60704-2-13)	66 dBA
Presión	555 Pa
Potencia	140 W

Velocidad Intensiva 2

Capacidad de aspiración (IEC 61591)	700 m³/h
Rumorosidad (IEC 60704-2-13)	72 dBA
Presión	560 Pa
Potencia campana	220 W

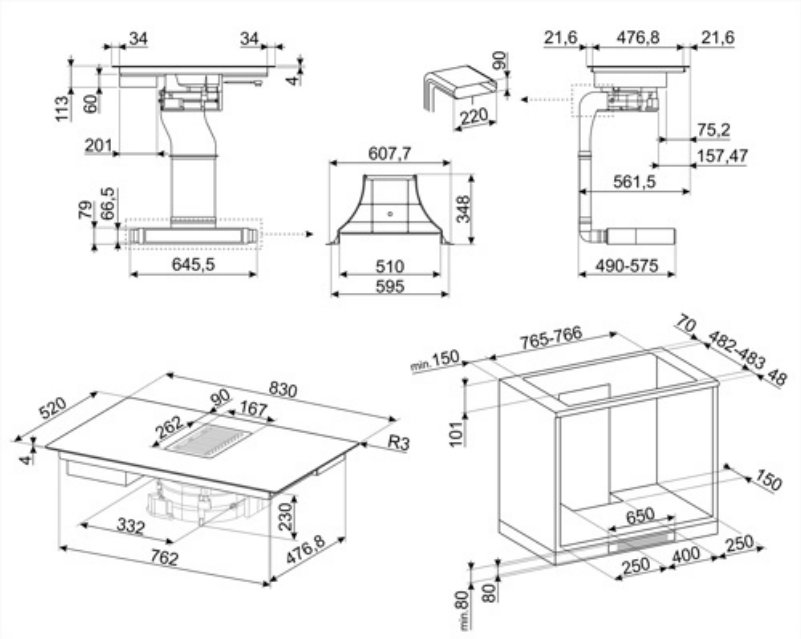

Accesorios Compatible

CON60H

Flat duct connector for tubes 220*60 mm. It help to connect more tubes of the kit KITEHOBD4

FLTHOBD4

Filtro antiolor de carbón regenerable como accesorio para HOBD482D

KITEHOBD4

Kit de filtrado (salida lateral) opcional para Hobd: tubo 1,5 mt y curva

RED60H

Reducer from 90 to 60 mm suitable for rectangular tube of 220 mm. Size: 220x90x92 mm

FLTHOBD

Filtro cerámico antiolor regenerable apto para el kit de recirculación (accesorio KITF6HOBD) de la placa de cocción con campana integrada modelos HOBD682D y HOBD682R

GRI60H

Rectangular Louvred grille, external size 246*80 mm and internal 226*60*50 mm

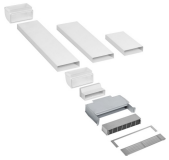

KITF6HOBD

Kit de recirculación para Hobd: tubos + filtro antiolor regenerable + rejilla en acero inoxidable con fijación magnética (fácil de quitar) que encajan en un zócalo de min. 6 cm

TPK

Parrilla de acero inoxidable para cocinar platos de Teppanyaki

Symbols glossary

Permanent auto pot detection

Rejillas de hierro fundido: estas rejillas son resistentes a altas temperaturas. Sólidos y robustos, han sido diseñados para facilitar el movimiento y el reposicionamiento de las ollas en la superficie.

Evolution Slider totally Back-lighted ghost effect

This function allows you to keep cooked food warm without burner it

Anti-desbordamiento: el dispositivo especial anti-desbordamiento apaga la placa en presencia de desbordamientos de líquido.

All cooking zones can be reduced to the minimum power level, so the hob can be left unattended for a short period without food overcooking or burning. Then just press again this function, the previously set power levels can be reactivated.

Selección rápida: con la opción de selección rápida, la cocción comienza al grado de temperatura máxima y luego disminuye automáticamente después de un cierto período de tiempo.

Indicador de calor residual: después de apagar la zona de cocción, el indicador de calor residual indica si el área aún está caliente, aprovechándola para mantener calientes los alimentos. Cuando la temperatura ha caído por debajo de 60 ° C, la luz se apagará.

Temporizador: Con el temporizador es posible programar el apagado de las zonas de cocción después de un tiempo de funcionamiento establecido, que varía de 1 a 99 minutos. Cuando finaliza el período preestablecido, la placa se apaga y se activa una señal acústica.

Opción Booster: La opción Booster presente en las placas de inducción permite que las ollas funcionen a la máxima potencia, cuando es necesario cocinar alimentos que requieren una cocción muy intensa.

Bloqueo de control: la opción de bloqueo de mandos, presente en diferentes tipos de productos, le permite bloquear todas las funciones y programas establecidos, así como los controles, para una seguridad total, especialmente en presencia de niños.

Control Slider: El dispositivo particular de control Slider, permite ajustar el calor de las cuatro zonas con simples movimientos circulares de los dedos en los controles.

Multizona: con la opción Multizona, la zona de cocción se puede utilizar como una gran superficie de cocción o dividirse en dos áreas distintas. Cada uno se adapta automáticamente al tamaño y la posición del contenedor y solo calienta el área requerida, asegurando la mejor distribución de calor y la máxima efectividad.

Min diameter pot detection of 9 cm

Possibility to set the maximum power absorbion of the hob

Avance rápido: el botón de avance rápido aumenta rápidamente el nivel de potencia de acuerdo con la configuración preestablecida, haciendo que el elemento calefactor funcione al máximo hasta que se alcance la temperatura.

Tiempo transcurrido: la función le permite verificar el tiempo transcurrido desde el inicio de una sesión de cocción.