HOBD283D3

Familia	Encimera de cocción
Instalación	Perfil semifilo o enrasada
Dimensión	80 cm
Alimentación	Eléctrico
Tipología	Inducción con campana integrada
Filtración	Extracción
Control electrónico	Sí
Código EAN	8017709361310
Clase eficiencia energética (EEC)	A+



Estética

Estética	Universal
Color	Negro
Acabado	Vidrio
Material	Vidrio
Tipo de vidrio	Cerámico
Borde de vidrio	Borde recto
Tipo de regulación mandos	Penta
Tipo de regulación mandos	Rojo
Posición mandos	Frontal
Logo	Serigrafiado
Color de la serigrafía	Gris

Programas/Funciones

Número de zonas de cocción por inducción	3
Opciones de programación tiempo	Apagado automático
Número de zonas de cocción con booster	3
Número de zonas flexibles	2
Tecla principal on/off	Sí
Niveles de potencia	9
Número total de zonas de cocción	3

Opciones

Tipo de zona flexible	Puente
Hueco estándar	490x750 mm
Temporizador fin de cocción	3
Opción paro	Sí
Cuentaminutos	1
Alarma acústica de fin de cocción	Sí
Visualización del tiempo restante	Sí
Opción de limitador de potencia	Si Advance
Opción de limitador de potencia - Step	2500, 3000, 3500, 4000, 5000, 6000, 7400 W
Opción Show Room Demo	Sí
Opción de bloqueo botones/seguridad para niños	Sí
Opción Limpieza	Sí

Características técnicas

Anterior izquierda - Inducción - individual - 1.5 kW - Booster 2 kW - 18 cm

Posterior izquierda - Inducción - individual - 1.5 kW - Booster 2 kW - 18 cm

Central derecha - Inducción - individual - 2.2 kW - Booster 3.6 kW - 28 cm

Dimensiones 6° zona	36.0x18.0 cm
Potencia Booster Multizona izquierda	3,0 kW
Sensor de presencia de ollas	Sí
Detección automática permanente de ollas con indicación del control relativo.	Sí
Detención automática en caso de sobrecalentamiento	Sí
Detención automática en caso de desbordamiento	Sí
Indicador de calor residual	Sí
Protección contra encendido accidental	Sí

Equipo accesorios incluidos

Otros accesorios	Filtro de carbón activo

Conexión eléctrica

Datos nominales de conexión eléctrica	7400 W
Corriente	33 A
Tensión (V)	220 V
Tensión 2 (V)	240 V
Type of electric cable supplied	Sí, monofásico y bifásico
Frecuencia (Hz)	50-60 Hz
Largo del cable de alimentación	120 cm
Bornera	6 polos
Enchufe	No

Controles (Campana)

Tipo de regulación campana	Touch capacitivo
Pantalla	Sí

Color Led	Rojo

Programas / Funciones (Campana)

Función Delay	Sí	**Ajuste del tiempo de la campana**	Inicio retardado
N.° de velocidades	3	**Auto-Vent**	Sí
Velocidad intensiva	2		

Características Técnicas (Campana)

Capacidad máxima de aspiración en modalidad libre (P0)	750 m³/h	**Filtros antigrasa**	Aluminio
Potencia motor	250 W	**Filtros carbón de serie**	Sí
N° de Filtros	1	**Indicador cambio de filtros**	Sí

Rendimiento / Etiqueta Energética (Campana)

Eficiencia Fluidodinámica (FDE)	32,20	**Emisiones sonoras en el aire ponderadas por el valor A en su ajuste máximo de utilización normal: (SPEmax)**	59 dBA
Clase de eficiencia fluido dinámico (FDEC)	A	**Emisiones sonoras en el aire ponderadas por el valor A en posición ultrarrápida o reforzada: (SPEboost)**	73 dBA
Eficiencia de iluminación (LEC)	NA	**Factor aumento de tiempo (F)**	0,8
Eficiencia de filtrado de grasa (GFE)	85,1 %	**Índice de eficiencia energética primera cavidad**	43,1
Clase de eficiencia de filtrado de grasa (GFEC)	B	**Caudal de aire medido en el mejor punto de eficiencia (Qbep)**	318 m³/h
Flujo de aire a la velocidad mínima (Qmin)	220 m³/h	**Presión de aire medida en el mejor punto de eficiencia (Qbep)**	438 Pa
Flujo de aire a la máxima potencia (Qmax)	450 m³/h	**Entrada de potencia eléctrica medida en el mejor punto de eficiencia (Wbep)**	120 W
Flujo de aire en posición reforzada Qboost)	750 m³/h	**Nivel de potencia acústica más alta (Lwa)**	59 dBA
Emisiones sonoras en el aire ponderadas por el valor A en su ajuste mínimo de utilización normal:(SPEmin)	44 dBA		

Velocidad 1

Capacidad de aspiración (IEC 61591)	210 m³/h
Rumorosidad (IEC 60704-2-13)	44 dBA
Presión	40 Pa
Potencia	30 W

Velocidad 2

Capacidad de aspiración (IEC 61591)	310 m³/h
Rumorosidad (IEC 60704-2-13)	53 dBA
Presión	90 Pa
Potencia	40 W

Velocidad 3

Capacidad de aspiración (IEC 61591)	420 m³/h
Rumorosidad (IEC 60704-2-13)	59 dBA
Presión	170 Pa
Potencia	80 W

Velocidad intensiva

Capacidad de aspiración (IEC 61591)	590 m³/h
Rumorosidad (IEC 60704-2-13)	68 dBA
Presión	340 Pa
Potencia	150 W

Velocidad Intensiva 2

Capacidad de aspiración (IEC 61591)	720 m³/h
Rumorosidad (IEC 60704-2-13)	73 dBA
Presión	520 Pa
Potencia campana	250 W

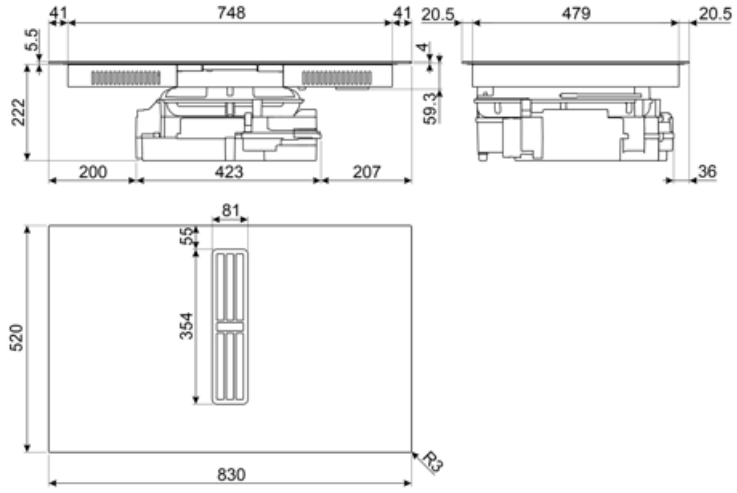

Accesorios Compatible

FLTPLHOBD3



FLTRHOBD3

Regenerable charcoal filter, dishwasher safe. Suitable for Series 3.



Symbols glossary



Permanent auto pot detection



Opción Booster: La opción Booster presente en las placas de inducción permite que las ollas funcionen a la máxima potencia, cuando es necesario cocinar alimentos que requieren una cocción muy intensa.



Bloqueo de control: la opción de bloqueo de mandos, presente en diferentes tipos de productos, le permite bloquear todas las funciones y programas establecidos, así como los controles, para una seguridad total, especialmente en presencia de niños.



Anti-sobrecalentamiento: el sistema anti-sobrecalentamiento provoca un apagado automático cuando las temperaturas superan las de seguridad



Anti-desbordamiento: el dispositivo especial anti-desbordamiento apaga la placa en presencia de desbordamientos de líquido.



All cooking zones can be reduced to the minimum power level, so the hob can be left unattended for a short period without food overcooking or burning. Then just press again this function, the previously set power levels can be reactivated.



Possibility to set the maximum power absorbion of the hob.



Indicador de calor residual: después de apagar la zona de cocción, el indicador de calor residual indica si el área aún está caliente, aprovechándola para mantener calientes los alimentos. Cuando la temperatura ha caído por debajo de 60 ° C, la luz se apagará.



Tiempo transcurrido: la función le permite verificar el tiempo transcurrido desde el inicio de una sesión de cocción.



Temporizador: Con el temporizador es posible programar el apagado de las zonas de cocción después de un tiempo de funcionamiento establecido, que varía de 1 a 99 minutos. Cuando finaliza el período preestablecido, la placa se apaga y se activa una señal acústica.



TWIN_ZONE_72dpi